沈阳瑞思达轴承有限公司 SHENYANG TOTAL BEARING CO.,LTD.
Tel: 024 22945833 22923833 24853899 Fax: 024 88729249
Mobile: 13940483518 15640413155（微信）
Web: https://www.rstbearing.com.cn

带座外球面球轴承

ISO 9001:2008

CAT.NO.C05-2010

带座外球面球轴承

轴承 \ 轴承座		铸铁座						冲压座			
		P,P2M,PK,LP	PA,PG,PA2A	F,FX,FU FS	FL,FLU FLX,LF,FD	FC	T,ST	PP	PFL	PF	PFT
顶丝类	UC2	UCP2 UCP2M UCPK2	UCPA2 UCPA2A UCPG2	UCF2	UCFL2	UCFC2	UCT2 UCST2				
	C-1	B-2,B-3,B-10	B18~20	B-22	B-35	B-51	B-56,B-58				
	UCX	UCPX		UCFX	UCFLX						
	C-3	B-12		B-28	B-39						
	UC3	UCP3		UCF3 UCFS3	UCFL3		UCT3				
	C-4	B-13		B-29,B-32	B-42		B-57				
	SB2,SB2G	SBP2G SBLP2G		SBF2G	SBFL2G SBLF2G SBFD2G			SBPP2	SBPFL2	SBPF2	SBPFT2
	C-13	B-8,B-16		B-27	B-41,B-45,B-47			B-21	B-50	B-54	B-55
偏心套类	NA2	NAP2 NAP2M NAPK2		NAF2 NAFU2	NAFL2 NAFLU2	NAFC 2	NAT2				
	C-5	B-4,B-5,B-11		B-23,B-24	B-36,B-37	B-52	B-59				
	NA3	NAP3		NAF3 NAFS3	NAFL3		NAT3				
	C-6	B14		B-30,B-33	B-43		B-60				
	SA2,SA2G	SAP2G SALP2G		SAF2G	SAFL2G SALF2G SAFD2G			SAPP2	SAPFL2	SAPF2	SAPFT2
	C-12	B9,B-16		B-26	B-40,B-45,B-47			B-21	B-50	B-54	B-55
锥孔类	UK2	UK2P+H UKP2M+H		UKF2+H	UKFL2+H	UKFC2+H	UKT2+H				
	C-7	B6~7		B-25	B-38	B-53	B-61				
	UK3	UKP3+H		UKF3+H UKFS3+H	UKFL3+H		UKT3+H				
	C-8	B-15		B-31,B-34	B-44		B-62				

其它

UCPH2	SALFTC2G SBLFTC2G	SAPFTD2G SBPFTD2G	SAFCT2G SBFCT2G	UCC2 UCC3	UCFB2	UCFA2	UCHA2	圆盘耙组件		农用球轴承 六角孔球轴承	
B-17	B-46	B-48	B-49	B63-64	B-65	B-66	B-67	B-68		C-17,C-18,C-19	
UC2T	HC2	RB2	ER2 SER2	ER2T	GRA2 SA0	CSB2	CSA0 CSA2 RA2	CS2 ORAE	NAA3	偏心套 A200 A300	紧定套 H2300
C-2	C-5	C-1	C-9,C-11	C-10	C-14,C-15	C-13	C-12,C-14,C-15	C-16	C-15	C-20,C-21	C-22

目　　录

1.结构特点：

- 带座外球面球轴承由外球面球轴承和轴承座两大部份构成。轴承与座的配合面为球面，因此能自动调整补偿中心误差。
- 轴承按与轴的夹紧方式分类，通常有四类：带顶丝类；带偏心套类；圆锥孔带紧定套类；锁紧套类。
- 轴承座按材质分类，通常有两个大类：铸造座和冲压座。
- 外球面球轴承设计有各种不同的密封装置，可根据不同的工作环境来选用不同的密封结构，从而保证轴承的可靠性和较长的使用寿命。

密封结构：

表1

RS密封 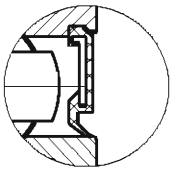	RS型橡胶密封用丁晴橡胶经硫化成形，利用橡胶的弹性固定在外圈密封槽内，可拆卸。橡胶内唇与内圈外径接触，具有耐磨、耐油及较好的机械稳定性。
防尘密封 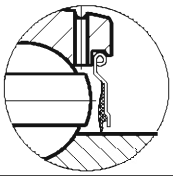	冲压成形的优质钢骨架，固定在外圈密封槽内，钢性接触，牢固可靠；骨架的内部粘有丁晴橡胶唇与内圈外径接触，防止尘、砂等杂物的侵入。
双层密封 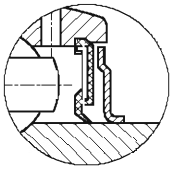	里面装有一个RS橡胶密封，固定在外圈密封槽内，外面再有一个甩尘的挡圈钢性固定在内圈的外径，这种迷宫式密封结构有效地防止尘埃的侵入和润滑脂的漏出。
F密封 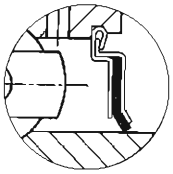	充填橡胶片组合式密封圈，它由两件冲压成形的优质钢骨架和一片丁晴橡胶片组合在一起，牢固地安装在外圈槽内，因此，该密封不会因过量注脂而挤出，也不会因装配时的冲击振动而松动。
三唇密封 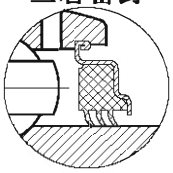	该密封的优质钢骨架与外圈牢固地铆合在一起，密封的三条丁晴橡胶唇与内圈外径有较大的接触，能有效地防止水、尘埃、砂砾等杂物的侵入，适用于环境恶劣的场合。

2.带立式座顶丝外球面球轴承构造

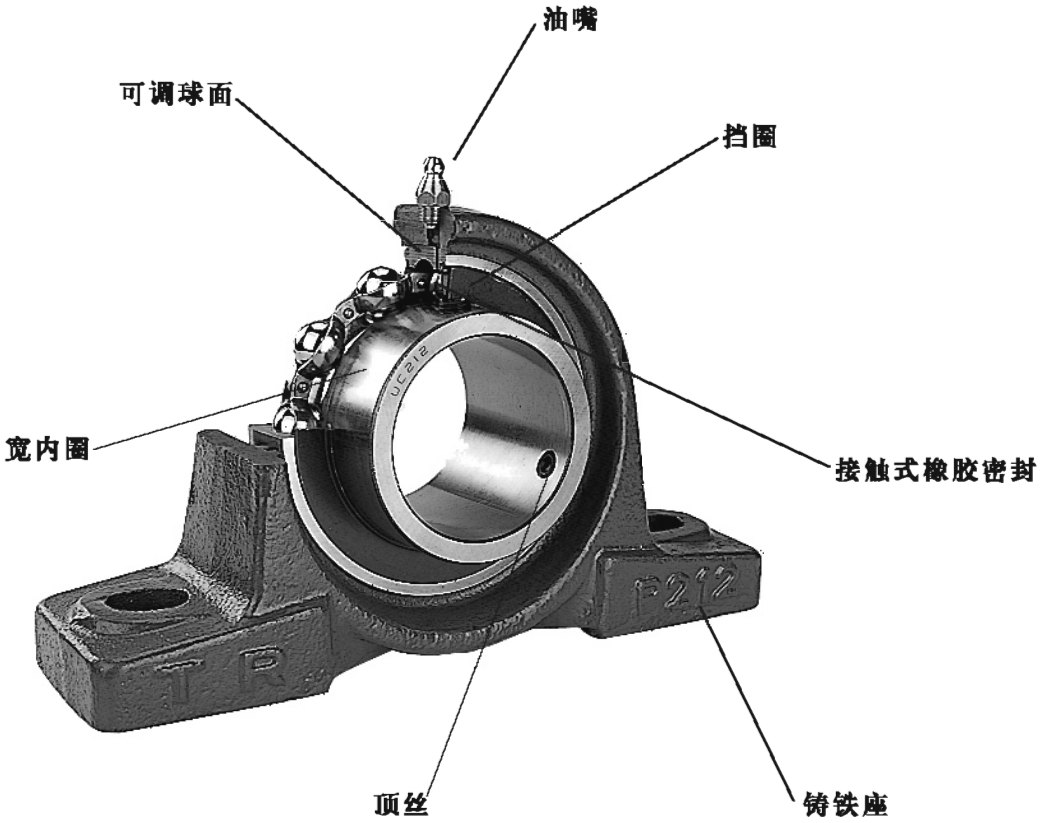

- 铸铁座：刚性整体结构，易安装。
- 宽内圈：利于用顶丝锁紧，刚性更好。
- 顶丝：内圈上两个120°夹角的顶丝，确保轴承容易地与轴紧固。
- 挡圈：两边各有一件，将尘埃有效地阻挡在外。
- 接触式橡胶密封：安装在靠两边挡圈的内侧，保证润滑脂在滚动体与滚道间有效地润滑。
- 油嘴：从该处可注入新的润滑脂。
- 可调球面：当轴有不可避免的变形，或安装难保证同轴度时，可自动进行调节补偿。

3.带座外球面球轴承类型：

	1.带铸造立式座 UCP2,NAP2,UKP2+H,SBP2G,SAP2G UCP2M, NAP2M,UKP2M+H UCK2,NAPK2 UCPX,SALP2G,SBLP2G UCP3,NAP3,UKP3+H 立式座有多种尺寸系列：P200、P200M、P300、PK200、PX00、LP200。它能与各种不同类型的外球面轴承组成不同的轴承单元。是一种应用最为广泛的带座外球面轴承。
	2.带铸造高中心立式座 UCPH2,NAPH2,UKPH2+H 这是一种加高了中心高的立式座
	3.带铸造窄立式座 UCPA2,NAPA2,UKPA2+H UCPA2A UCPG2 这种座结构非常紧凑，安装螺孔在底部，减少了安装空间。因市场需求不同，其系列有：PA200、PA200A、PG200。
	4.带铸造方形座 UCF2,NAF2,NAFU2,UKF2+H,SAF2G UCFX,SBF2G UCF3,NAF3,UKF3+H 这是一种广泛用于机械设备中的带座轴承单元，有四孔安装，较为稳固；能与各种不同类型的外球面球轴承组成不同的轴承单元。 尺寸系列有： F200、F300、FX00、FU200。 带铸造凸台方形座 UCFS3,NAFS3,UKFS3+H 它的底面有圆形凸台，与机械止口配合，用于中心位置要求较高的场合。
	5.带铸造凸台圆形座 UCFC2,NAFC2,UKFC2+H 底面带有装配定位凸台，可装在主机侧壁；用于对轴中心位置要求较高的场合。
	6.带铸造菱形座 UCFL2, NAFL2, NAFLU2, UKFL2+H, SBFL2G UCFL3, NAFL3, UKFL3+H ,UCFLX,SAFL2G 该座具有两个安装孔，所需空间小，安装方便，使用广泛。 尺寸系列有：FL200、FL300、FLU200、FLX00。

8.带铸造轻菱形座、三角形座

用于空间更小、结构更紧凑的场合。

SALF2G,SBLF2G,SALFTC2G,SBLFTC2G
SAFD2G,SBFD2G
SAPFTD2,SBPFTD2,或SAPFTD2G,SBPFTD2G
SAFCT2,SBFCT2, 或SAFCT2G,SBFCT2G

	材质	安装孔形状
LF,LFTC,FD	灰铸铁	圆孔
PFTD,PFTD-G	球墨铸铁	方孔
FCT,FCT-G	球墨铸铁	方孔

9.带铸造悬挂式座

UCFB2

该轴承单元有三个安装孔，都位于轴心一侧，用于安装空间受限制，不能用其它普通轴承单元的场合。

10.带铸造可调菱形座

UCFA2

该轴承单元有两个安装孔，其中一个是槽形孔，用于轴心位置需要调整的场合。

11.带铸造滑块座

UCT2, NAT2
UCST2
UCT3, NAT3

该轴承单元可在固定的轨道上滑动，使轴的中心可改变。
由于滑槽不同，有T200系列和ST200系列。

12.带铸造环形座

UCC2
UCC3

铸造环形座具有配合公差要求的外圆柱表面，用于非轴向定位支承，也可用于长轴的中间定位。

13.带铸造悬吊式座

UCHA2

铸造悬吊式座安装在用管螺纹连接的输送机械。

	13.带冲压立式座 SAPP2, SBPP2 座用优质碳素结构钢板冲压而成，用于安装面与轴平行，中、低转速，轻载荷的情况，一般与SA200、SB200系列轴承组成单元。
	14.带冲压圆形座 SAPF2, SBPF2 座用优质碳素结构钢板冲压而成，用于安装面与轴垂直，中、低转速，轻载荷的情况，一般与SA200、SB200系列轴承组成单元。
	15.带冲压三角形座 SAPFT2, SBPFT2 座用优质碳素结构钢板冲压而成，用于空间受限制，中、低转速，轻载荷的情况，一般与SA200、SB200系列轴承组成单元。
	16.带冲压菱形座 SAPFL2, SBPFL2 座用优质碳素结构钢板冲压而成，两个安装孔，用于空间更小的场合。
	17.圆盘耙组件 ST491A,ST491B,DHU45R-209,ST209-1 1/8 DHU55R-211,DHU40S-211,FD211-1 1/2 ST211-1 3/4 ST211-2 3/16 座用优质碳素结构钢板冲压而成，轴承是装有三唇密封的农用轴承，用于环境恶劣的场合，该组件可通过油嘴注油再润滑。

4.外球面球轴承

带有密封装置的外球面球轴承，其内部结构尺寸、钢球、保持架等均与深沟球轴承相同。

4.1. 套圈和钢球的材质

轴承套圈和钢球均用高碳铬轴承钢GCr15制造，其化学成份如表2。

表2 (%)

C	Cr	Si	Mn	S	P
0.95-1.05	1.30-1.65	0.15-0.35	0.20-0.40	≤0.020	≤0.027

轴承套圈的硬度为HRc59-64，钢球的硬度为HRc61-66，具有高的耐磨性和高的接触疲劳强度。

对于带顶丝类的外球面球轴承(UC200、UC300、RB200、UCX00、SB200、CSB200、ER200、SER200等系列)，内圈螺孔部位经特殊热处理，即：内圈经常规热处理后，再用专用设备对螺孔周围区域进行感应退火，然后做消除应力处理。这样，沟道部位仍保持较高的硬度，螺孔周围的硬度下降了，保证顶丝在用较大力矩紧固时，螺孔不会因硬度太高而开裂。

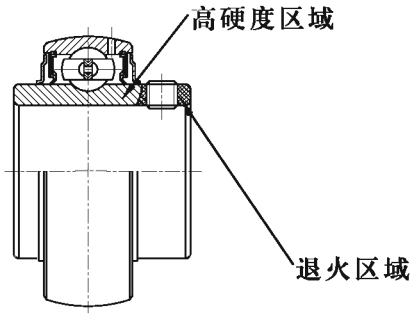

4.2. 轴承公差

4.2.1. 外圈公差

外圈的公差应符合表3

表3 外圈公差 (μm)

D (mm)		ΔDmp		Kea
>	≤	上偏差	下偏差	max.
30	50	0	-11	20
50	80	0	-13	25
80	120	0	-15	35
120	150	0	-18	40
150	180	0	-25	45
180	250	0	-30	50
250	315	0	-35	60

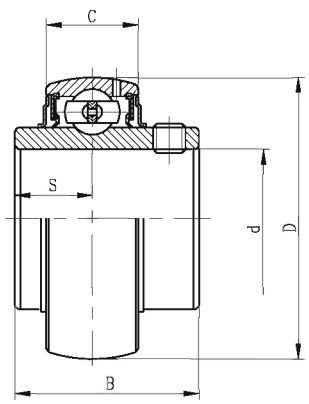

注：(1) ΔDmp=单一平面内平均外径偏差

(2) Kea=成套轴承外圈的径向跳动

(3) D=轴承公称外径

4.2.2. 内圈公差

1)圆柱孔内圈的公差

圆柱孔内圈的公差应符合表4

表4　　圆柱孔内圈的公差　　(μm)

d (mm)		Δdmp		Kia	ΔBs	
>	≤	上偏差	下偏差	max.	上偏差	下偏差
10	18	+15	0	12	0	-120
18	30	+18	0	15	0	-120
30	50	+21	0	18	0	-120
50	80	+24	0	22	0	-150
80	120	+28	0	28	0	-200
120	180	+33	0	35	0	-250

注：(1) d=轴承公称内孔直径

(2) Δdmp=单一平面内平均内孔直径偏差

(3) Kia=成套轴承内圈的径向跳动

(4) ΔBs=内圈单一宽度偏差

2)圆锥孔内圈的公差

圆锥孔内圈的公差应符合表5

表5　　圆锥孔内圈的公差　　(μm)

d (mm)		Δdmp		Δd1mp-Δdmp	
>	≤	上偏差	下偏差	max.	min.
18	30	+33	0	+21	0
30	50	+39	0	+25	0
50	80	+46	0	+30	0
80	120	+54	0	+35	0

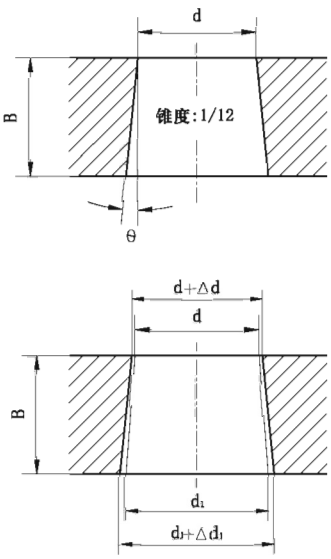

(1) d=轴承公称内孔直径

(2) d_1=基本圆锥孔在理论大端的基本直径

d_1可按以下公式得出

d_1=d+0.083333B

(3) B=内圈公称宽度

(4) θ=公称圆锥角=2° 23′ 9.4″ =2.38594°

(5) Δ_{dmp}=单一平面内平均内孔直径偏差(指理论小端)

(6) Δ_{d1mp}=基本圆锥孔在理论大端的平均内孔直径偏差

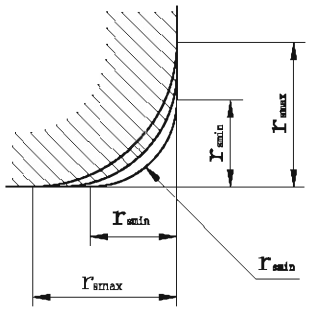

4.2.3. 内圈的内孔倒角

表6　　倒角极限尺寸　　(mm)

倒角尺寸 r(min).	径　向 max.	轴　向 max.	轴的圆角半径 r_a(max.)
1	1.5	3	≤1
1.5	2.3	4	≤1.5
2	3	4.5	≤2
2.5	3.8	6	≤2
3	5	8	≤2.5

4.2.4. 内圈基准端面到外球面中心距离“S”的公差

内圈基准端面到外球面中心距离“S”的公差见表7

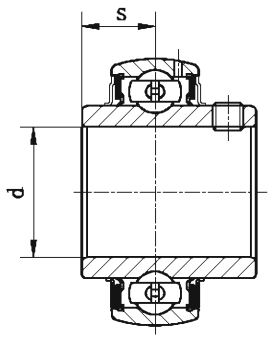

表7　　(μm)

轴承公称内孔直径 d(mm)		公差 ΔS
>	≤	
--	50	±200
50	80	±250
80	120	±300

4.3. 径向游隙

外球面球轴承的径向游隙通常比深沟球轴承的径向游隙要大。圆柱孔外球面球轴承的径向游隙见表8；圆锥孔外球面球轴承的径向游隙见表9。

表8　圆柱孔的外球面球轴承径向游隙　　(μm)

轴承公称内孔直径 d (mm)		圆柱孔的径向游隙					
		C2		基本组		C3	
>	≤	min.	max.	min.	max.	min.	max.
10	18	3	18	10	25	18	33
18	24	5	20	12	28	20	36
24	30	5	20	12	28	23	41
30	40	6	20	13	33	28	46
40	50	6	23	14	36	30	51
50	65	8	28	18	43	38	61
65	80	10	30	20	51	46	71
80	100	12	36	24	58	53	84
100	120	15	41	28	66	61	97
120	140	18	48	33	81	71	114

表9　　圆锥孔的外球面球轴承径向游隙　　(μm)

轴承公称内孔直径 d (mm)		圆锥孔的径向游隙(UK200、UK300)					
		C_2		基本组		C_3	
>	≤	min.	max.	min.	max.	min.	max.
10	18	10	25	18	33	25	45
18	24	12	28	20	36	28	48
24	30	12	28	23	41	30	53
30	40	13	33	28	46	40	64
40	50	14	36	30	51	45	73
50	65	18	43	38	61	55	90
65	80	20	51	46	71	65	105
80	100	24	58	53	84	75	120
100	120	28	66	61	97	90	140
120	140	33	81	71	114	105	160

注：当用有负荷测量仪测量径向游隙时，径向游隙值必须加上一个修正值，修正值见表10

表10

公称内孔直径 d(mm)		测量负荷	径向游隙修正值 (μm)		
>	≤	(N)	C_2	基本组	C_3
10	18	25	4	4	5
18	30	50	5	5	6
30	50	50	4	4	5
50	80	100	6	7	7
80	100	150	8	8	9

5.轴承座

5.1. 铸铁座的材质

铸铁座的材质牌号为：HT200(灰铸铁)，其机械性能见表11

表11

牌号	铸件的有效厚度 (mm)	最小抗拉强度 σ_b min. (N/mm^2)
HT200	>2.5-10	220
	>10-20	195
	>20-30	170
	>30-50	160

5.2. 铸造座的公差

5.2.1.立式座中心高公差

立式座中心高公差见表12

表12 (mm)

座的代号 P,P2M,PK,LP,PH,PA,PA2A,PG			公差 △H
P203-210, PK203-210, PA203-210, PG204-208, PH203-210	P204M-P210M	P305-310 PX05-X09 LP201-208 PA204A-210A	±0.15
P211-218, PK211-213, PH211-215,	P211M-P214M	PX10-X18 P311-319 PA211-213	±0.20
PX20,		P320-328	±0.30

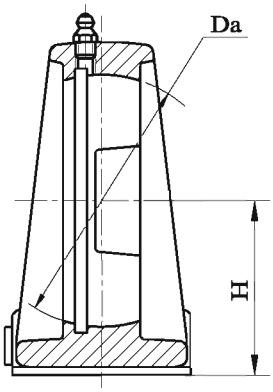

5.2.2. 方形、菱形座公差

方形、菱形座公差见表13

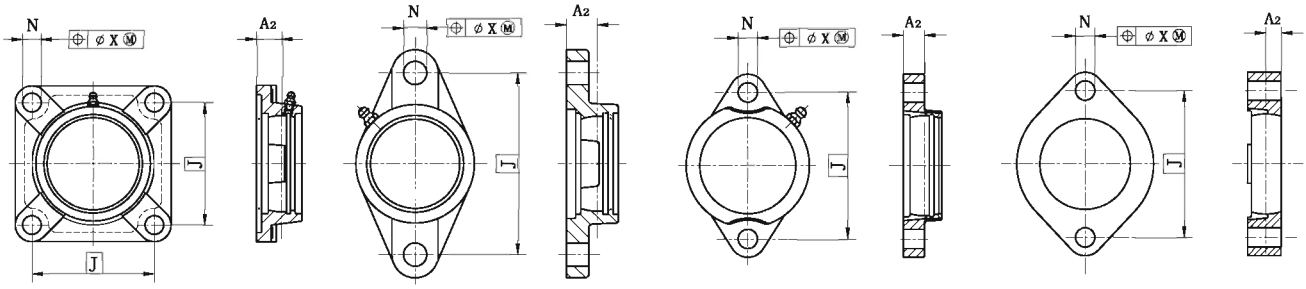

F FU FX　　FL FLU FLX　　LF　　LFTC FD

表13 (mm)

座的代号							中心高公差 $\triangle A_2$		安装孔的位置度偏差
F,FU	F,FL	FL,FLU	FX,FLX	LF	LFTC	FD	上偏差	下偏差	X≤
-- 204 205 206	-- -- 305 306	-- 204 205 206	-- -- X05 X06	203 204 205 206	-- 20 25 30	-- 204 205 206	+0.5	-0.5	0.6
207 208 209 210	307 308 309 310	207 208 209 210	X07 X08 X09 X10	207 --	35 40 --	207 --	+0.5	-0.5	0.8
211 212 213 214 215 216 217 218 --	311 312 313 314 315 316 317 318 319 320 322 324 326 328	211 212 213 214 215 216 217 218 --	X11 X12 X13 X14 X15 X16 X17 X18 -- X20				+0.8	-0.8	1.0

轻型菱形座、三角形座公差见表14

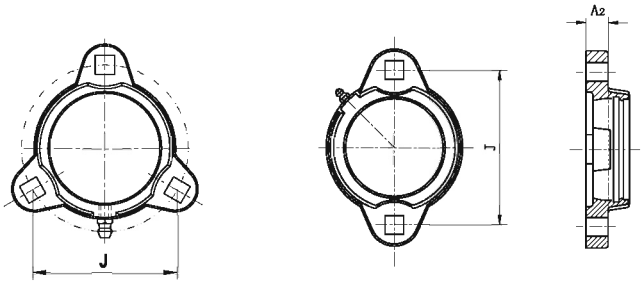

FCT　　PFTD

表14　　(mm)

PFTD (球墨铸铁)	203-206	$+0.50 \geqslant \triangle A_2 \geqslant -0.50$	$+0.7 \geqslant \triangle J \geqslant -0.7$
FCT (球墨铸铁)	207	$+0.50 \geqslant \triangle A_2 \geqslant -0.50$	$+0.8 \geqslant \triangle J \geqslant -0.8$

带凸台的方形、圆形座公差见表15

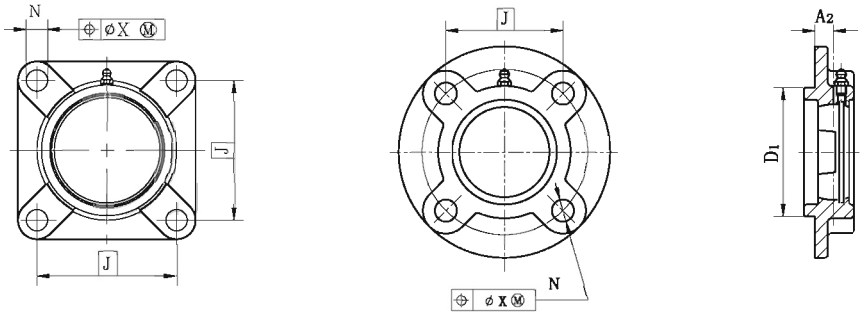

FS　　FC

表15　　(mm)

座的代号	中心高公差 △A2		凸台直径公差 △D1		凸台径向跳动	安装孔的位置度偏差 X
	上偏差	下偏差	上偏差	下偏差	max	max
FC204-FC206 FS305	+0.50	-0.50	0	-0.046	0.2	0.60
FC207-FC210 FS306-FS308			0	-0.054		0.80
FC211-FC217 FS309-FS313	+0.80	-0.80	0	-0.063	0.3	1.0
FC218 FS314-FS318			0	-0.072		
FS319					0.4	
FS320-FS322			0	-0.081		
FS324-FS328			0	-0.089		

沈阳瑞思达轴承有限公司SHENYANG TOTAL BEARING CO.,LTD.
Tel: 024　22945833　22923833　24853899　　Fax: 024　88729249
Mobile: 13940483518　15640413155（微信）
Web: https://www.rstbearing.com.cn

可调菱形座、悬挂式座公差见表16

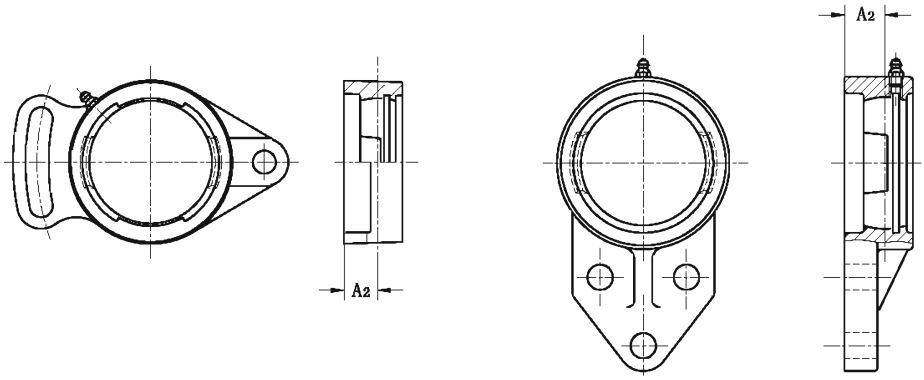

FA　　FB

表16　　(mm)

座的代号		中心高公差 △A_2	
		上偏差	下偏差
FA203-FA210	FB203-FB210	+0.50	- 0.50
FA211-FA213	FB211-FB213	+0.80	- 0.80

5.2.3. 环形座公差

环形座公差见表17

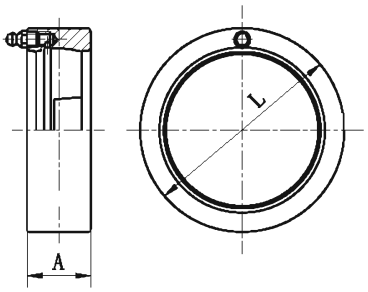

表17　　(μm)

座的代号	外径公差　ΔL				外径的径向跳动	宽度公差 ΔA	
	C200系列　(H_5)		C300系列　(H_6)				
	上偏差	下偏差	上偏差	下偏差	max.		
C203-C205	0	-30	--	--	200	+200	-200
C206-C210 C305-C308	0	-35	0	-35	200	+200	-200
C211-C213	0	-40	--	--	300	+250	-250
C309-C310	--	--	0	-40	200	+200	-200
C311-C314	--	--	0	-40	300	+250	-250
C315-C316	--	--	0	-46	300	+250	-250

5.2.4. 滑块座公差

滑块座公差见表18

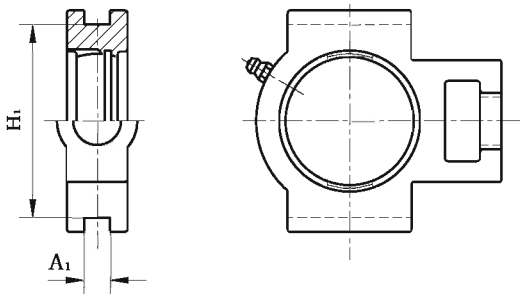

表18 (mm)

座的代号	ΔA1		ΔH1		滑槽平行度误差
	上偏差	下偏差	上偏差	下偏差	max
T203-T210	+0.2	0	0	-0.5	0.5
T211-T217	+0.3	0	0	-0.8	0.6
ST204-210	+0.5	-0.25	+0.25	-0.25	0.5
ST211-212	+1.0	-0.25	+0.25	-0.25	0.6

5.3. 冲压座

5.3.1. 冲压立式座公差

冲压立式座公差见表19

表19 (mm)

座的代号	安装孔直径公差 ΔN	
	上偏差	下偏差
PP203 PP204 PP205 PP206 PP207	+0.25	-0.25

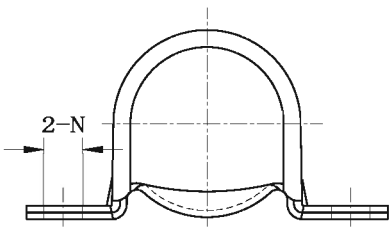

5.3.2. 冲压圆形、三角形、菱形座公差

冲压圆形、三角形、菱形座公差见表20

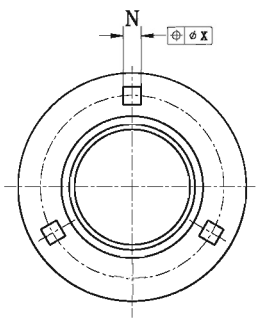

PF

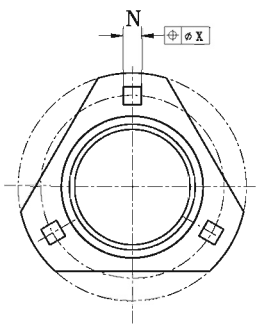

PFT

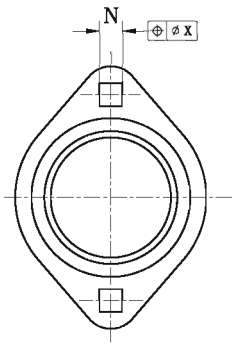

PFL

表20 (mm)

座的代号	安装孔尺寸公差 △N		安装孔的位置度偏差 X
	上偏差	下偏差	
PF203 PFL203 PFT203 PF204 PFL204 PFT204 PF205 PFL205 PFT205 PF206 PFL206 PFT206 PF207 PFL207 PFT207 PF208 PFL208 PFT208	+0.25	-0.25	0.4

6. 轴承的选用

轴承尺寸的选择主要是根据轴承所承受的载荷，轴承的寿命及可靠性等要求进行。基本额定载荷是用来评定轴承承载能力的技术指标，基本额定载荷包含基本额定动载荷和基本额定静载荷。

表征轴承在旋转(转速n>10转/分)时的承载能力为基本额定动载荷C，表征轴承在静止或缓慢旋转或振荡摆动(转速n＜10转/分)时的承载能力为基本额定静载荷Co。

外球面球轴承为向心球轴承类，主要承受径向力。因此，表征为径向基本额定动载荷Cr和径向基本额定静载荷Cor。

径向基本额定动载荷Cr和径向基本额定静载荷Cor的数值均在产品的外型尺寸表上显示(C-1~C19页)。

通常，寿命计算是选用滚动轴承的重要依据。寿命一般指轴承的疲劳寿命。当正确使用轴承时，即载荷适中，安装正确，润滑良好，轴承的破坏主要是交变接触应力引起滚动表面层的疲劳剥落，这种损坏形式是不可能完全避免的。但是各种机械用途不同，对轴承的要求也不同，在所规定的期间内要求轴承保持某种性能。而轴承工作一段时间后，噪声、振动增加，磨损造成精度下降，润滑脂老化等都将导致轴承失效，或不能满足该种机械的要求。这种失效前的寿命，分别称为噪声寿命、磨损寿命、润滑脂寿命。

除上述寿命外，轴承不能再使用原因还有烧结、断裂、裂纹、卡伤、密封失效等，这些应作为轴承故障，故障来源于选择轴承不当、机械设计不良、安装、使用、维护保养方面的错误，与轴承寿命应相区别。

6.1. 基本额定载荷和寿命

径向基本额定动载荷Cr: 系指一套滚动轴承理论上所能承受的恒定的径向载荷，在该载荷作用下，轴承的基本额定寿命为一百万转。

寿命：单个滚动轴承的寿命，指轴承的一个套圈或钢球材料上出现第一个疲劳扩展迹象之前，轴承的一个套圈相对另一个套圈旋转的转数。

可靠度：系指一组在相同条件下运转，近于相同的滚动轴承，期望达到或超过规定寿命的百分率，单个滚动轴承的可靠度为该轴承达到或超过规定寿命的概率。

基本额定寿命：对于单个滚动轴承或一组在相同条件下运转、近于相同的滚动轴承，其寿命是与90%的可靠度、当代常用材料和加工质量以及常规运转条件相关的寿命。

6.2. 按基本额定动载荷选用轴承

6.2.1. 基本额定寿命

滚动轴承额定寿命的计算方法，在国家标准GB/T6391(等同国际标准ISO281)中有明确规定。

向心球轴承的基本额定寿命计算公式：

$$L_{10} = \left(\frac{Cr}{Pr}\right)^3$$

或 $$\frac{Cr}{Pr} = L_{10}^{1/3}$$

其中：L_{10}：基本额定寿命(百万转)

Cr：径向基本额定动载荷

Pr：径向当量动载荷

径向当量动载荷Pr：系指一恒定的径向载荷，在该载荷作用下，滚动轴承具有与实际载荷条件下相同的寿命。

如果轴承在一个恒定的转速下工作，基本额定寿命可转换成小时数，其计算公式为：

$$L_{10h} = \frac{10^6}{60n}\left(\frac{C}{P}\right)^3$$

or $$L_{10h} = \frac{10^6}{60n} L_{10}$$

$$= \frac{16666}{n}\left(\frac{C}{P}\right)^3$$

其中：L_{10h}=基本额定寿命(小时)

n=轴承工作转速(转/分)

简易算法：假设需要500小时基本额定寿命；这里引入转速因数f_n和寿命因数f_h

$$f_n = \left(\frac{33\frac{1}{3}}{n}\right)^{1/3}$$

$$f_h = \left(\frac{L_{10h}}{500}\right)^{1/3}$$

这样，公式简化为：

$$C = \frac{f_h}{f_n} P$$

f_n和f_h值能根据工作转速和设定的寿命在图1中查出。再根据所需要的径向当量动载荷，就能算出径向基本额定动载荷，然后，在该样本的产品目录(C-1~C-19页)中，根据相应的Cr值就能确定选用什么尺寸的轴承了。

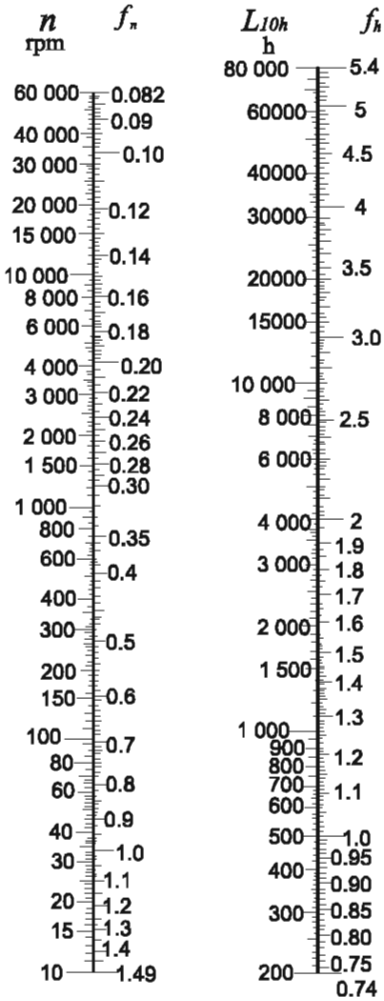

图1

如果轴承是在变载荷和变速下工作，在确定轴承寿命时，则应用平均当量动载荷和平均转速来计算。平均当量动载荷一般按下式计算：

$$P_m = \sqrt[3]{\frac{1}{N}\int_0^N P^3 dN}$$

式中：P_m=平均当量动载荷

P=当量动载荷(函数式)

N=载荷变动一个周期内的总转数

6.2.2. 轴承安全寿命的设定

当你选择轴承时，常常要根据相应的机械类型、工作环境和可靠性要求来设定一个适当的安全寿命，总的说来，这个设定的安全寿命就决定了机械与这相关的维护保养周期。

6.2.3. 当量动载荷“P”的计算方法

轴承的基本额定动载荷是在假定的运转条件下确定的，即向心轴承仅受径向载荷。而实际应用场合常常同时承受径向载荷和轴向载荷，这样，在进行轴承寿命计算时，必须把实际载荷转换为与额定动载荷条件相一致的当量动载荷。当合成载荷的大小和方向恒定时，其当量动载荷的一般计算公式为：

$$P = XF_r + YF_a$$

其中：P＝ 当量动载荷(N)

F_r＝ 径向载荷(N)＝轴承实际载荷的径向分量(N)

F_a＝ 轴向载荷(N)＝轴承实际载荷的轴向分量(N)

X＝ 径向系数

Y＝ 轴向系数

外球面球轴承的轴向载荷能力也与轴承与轴固紧方式有关；

带紧定螺钉或带偏心套固紧类的轴承，如果轴与轴承的配合较好且螺钉足够紧(见表32紧固力矩)，轴向载荷F_a不能超过未被利用的允许径向载荷F_r的20%。

如果是用紧定套锁紧的轴承，如果安装固紧正确，轴向载荷F_a最大也只能是未被利用的允许径向载荷F_r的15%~20%。

外球面球轴承的径向系数X和轴向系数Y，可从下表中查出（也可用插入法求得）

表21

$\frac{F_a}{C_0}$	$\frac{F_a}{F_r} \leqslant e$ p＝F_r		C2组游隙			基本组游隙			C3组游隙		
			$\frac{F_a}{F_r} > e$		e	$\frac{F_a}{F_r} > e$		e	$\frac{F_a}{F_r} > e$		e
	X	Y	X	Y		X	Y		X	Y	
0.025	1	0	0.56	2.0	0.22	0.46	1.75	0.31	0.44	1.42	0.4
0.04	1	0	0.56	1.8	0.24	0.46	0.62	0.33	0.44	1.36	0.42
0.07	1	0	0.56	1.6	0.27	0.46	1.46	0.36	0.44	1.27	0.44
0.13	1	0	0.56	1.4	0.31	0.46	1.30	0.41	0.44	1.16	0.48
0.25	1	0	0.56	1.2	0.37	0.46	1.14	0.46	0.44	1.05	0.53

当轴承承受恒定力矩载荷时，当量动载荷可按以下公式计算：

$$P_m = f_m \cdot P$$

其中：P_m=考虑力矩载荷的当量动载荷

f_m=当力矩载荷较小时：f_m=1.5

当力矩载荷较大时：f_m=2

当轴承承受冲击载荷时，当量动载荷可按下式计算：

$$P_d = f_d \cdot P$$

其中：P_d=考虑冲击载荷的当量动载荷(N)

f_d=冲击载荷因数；可按以下方法选取：

当无冲击载荷或轻微冲击载荷时：

f_d=1~1.2

当有一定的冲击载荷时：

f_d=1.2~1.8

6.3. 选用实例

某一轴承工作转速为1000r/m，仅承受一径向载荷F_r=3000N，要求基本额定寿命最少20000小时，选择轴承尺寸。

根据转速n=1000r/m 能查出：

f_n=0.322 (从图1中显示约近0.32)

根据要求基本额定寿命20000小时(设定的安全寿命)能查出：

f_h=3.42(从图1中显示约近0.34)

仅承受一径向载荷

$P=F_r=3000(N)$

这样

$$C=\frac{f_h}{f_n}P$$

$$=\frac{3.42}{0.322}\times 3000=31863(N)$$

用另一种简易方法计算轴承寿命，即图2的查表法。

具体做法是：连接转速n(1000r/m)的点和设定的基本额定寿命L_{10h}(20000小时)的点，划一直线，直线与中间C/P值刻线的交点就是所求的C/P值，从图中看出：

C/P=10.6，已知P=Fr=3000，这样该轴承所需的基本额定动载荷为：

$$\frac{C}{P}=10.6$$

$$C=10.6P$$

$$=10.6\times 3000=31800(N)$$

寿命计算图表

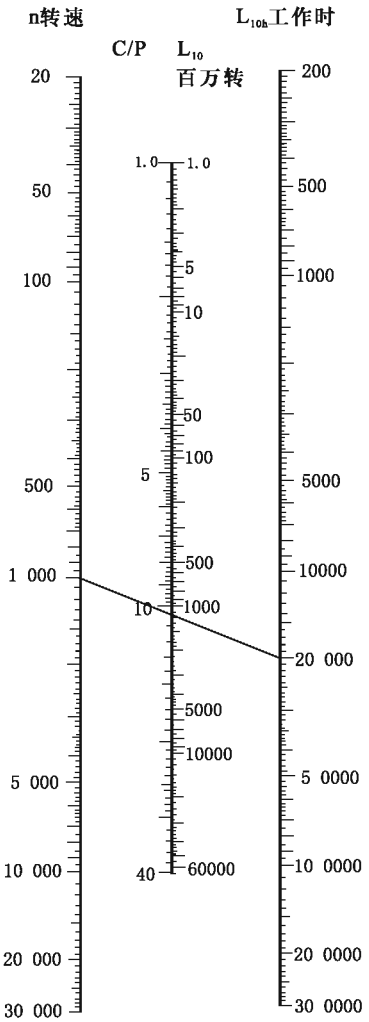

图2

然后，根据产品目录(C-1页到C-19页)中标出的各种尺寸轴承的基本额定载荷值，就能确定应该选什么尺寸的轴承了。

6.4. 额定寿命的修正

通常采用基本额定寿命L_{10}作为衡量轴承性能的准则就足以满足要求，该寿命是指90%可靠度下的寿命。

然而，对于某些应用场合，或许要求计算更高可靠度下的寿命，同时，对于许多应用场合，还希望更精确、更完善地考虑轴承质量和运转条件对寿命的影响，修正额定寿命L_{nm}则满足了这一要求[n表示失效概率，(100-n)表示幸存概率(也表示可靠度)]。

寿命L_{nm}，即(100-n)%可靠度、特殊轴承性能和特定运转条件下的修正基本额定寿命，可以按下式计算：

$$L_{nm}=a_1a_{xyz}L_{10}$$

可靠度寿命修正系数a_1的值列于表22。

表22　　可靠度寿命修正系数a_1

可靠度	L_{nm}	A_1
90	L_{10m}	1
95	L_{5m}	0.62
96	L_{4m}	0.53
97	L_{3m}	0.44
98	L_{2m}	0.33
99	L_{1m}	0.21

寿命修正系数a_{xyz}

a_{xyz}包括以下影响因素：

——材料(如洁净度、硬度、表面结构、疲劳极限、温度响应);

——润滑(如粘度、轴承转速、轴承尺寸、润滑剂类型、添加剂);

——环境(如污染程度、湿度);

——杂质颗粒(如硬度、尺寸、形状、材料);

——套圈中内应力(如制造过程产生的、安装后套圈过盈产生的内应力);

——安装(如装拆损伤、不同心);

——轴承载荷。

也就是说,以上任何因素的改变，都直接影响到轴承的寿命。在选用轴承时，应充分考虑各方面因素的影响，给出合适的系数，从而避免选用不当而达不到预期效果。

关于寿命计算方法，可参阅国家标准GB/T6391

7. 润滑和工作温度

7.1. 润滑脂

带座外球面球轴承的轴承内，装填防锈润滑脂符合GB7324《锂基润滑脂》规定的2号工业锂基脂，其物理及化学性能参考表23。

表23

锥入度 （1/10mm）		265～295
滴点（℃）		≥175
机械杂质 （pc/cm^3）	10-25μm 25-75μm 75-125μm 超过125μm	不超过5000 不超过3000 不超过500 0

7.2. 工作温度

一般轴承工作温度不超过120℃（外圈测量温度为100℃），外球面球轴承持续工作温度在70℃以上时，必须考虑缩短再润滑周期，低温极限为不超过零下20℃。

如果要求轴承达到更高或更低的工作温度，请咨询我们以获得更多信息。

7.3. 再润滑周期

通常情况下，润滑脂寿命能满足轴承额定寿命的使用期。再润滑型轴承需定期加油脂以保证其长的寿命。

再润滑周期主要由轴承转速、工作温度以及周围环境所决定。再润滑周期可参考表24。

表24

d·n 值	环境清洁度	轴承工作温度		润滑周期
		℃	°F	
40,000及以下	干净的	-15～65 达到65～100	+5～150 达到150～210	6至12个月 2至6个月
大于 40,000 ～70,000及以下	干净的	-15～65 达到65～100	+5～150 达到150～210	2至6个月 1个月
任何d·n值	脏的	65及以下 大于65	150及以下 大于150	1星期至1个月 1天至2个星期
任何d·n值	很脏的	任何温度下	任何温度下	1天至1个星期
任何d·n值	暴露在水雾中的	任何温度下	任何温度下	每天

7.4. 油杯

TR公司可提供的油杯包括A型(直通)、B型(45°)以及C型(90°)三种类型，由钢材料做成。TR公司正常座所带油杯类型按表25所示。而表26列出的M6×1，M8×1，1/4-28UNF，1/8-27NPT以及G1/8油杯不同类型尺寸与设计，以满足客户对油杯的特殊要求。

表25　　TR公司正常座所带油杯类型

座代号	油杯类型及尺寸
203~210、305~307、X05~X09	A型,M6x1
P204M~P207M	
211~220、308~328、X10~X20	A型,M8x1
P208M~P214M	A型,G1/8

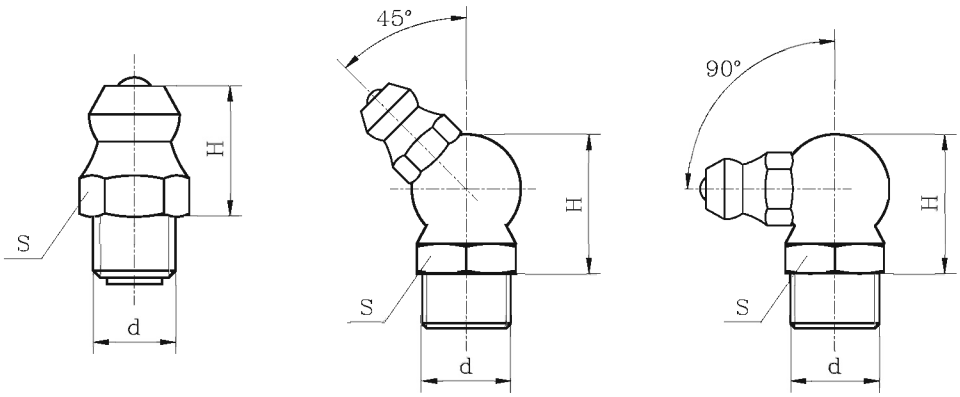

A型　　B型（45°）　　C型（90°）

表26　　各种类型油杯尺寸与设计

油杯类型	d	H(mm)	S(mm)
A型	M6×1	8.5	7
	M8×1	10.5	10
	1/4-28UNF	8.5	7
	1/8-27NPT	9.5	11
	G1/8	10.5	11
B型（45°）	M6×1	15	10
	M8×1	15	10
	1/4-28UNF	15	10
	1/8-27NPT	15	10
C型（90°）	M6×1	15	10
	M8×1	15	10
	1/4-28UNF	15	10
	1/8-27NPT	14.5	10

8. 极限转速

外球面球轴承的极限转速主要取决于轴承工作时产生的摩擦热大小，它与载荷情况、环境温度、润滑条件及寿命都有密切联系，而轴承与轴的良好配合也是实现高转速的保证。一般情况下，带顶丝类和带偏心套类外球面球轴承与轴采用间隙配合， 轴的精度选用h7级公差；当载荷较轻、转速低时，轴的精度可选用h8或h9级公差；当高速、重载荷时，轴承与轴采用较紧的配合，轴的精度采用j7级公差。带紧定套类外球面球轴承与轴配合，轴的精度采用h9级公差，并保证IT5/2圆柱度要求，表中用（h9/IT5）表示。

CS200系列外球面球轴承极限转速与深沟球轴承极限转速相当，其极限转速参考值如表27中所示。

外球面球轴承在不同配合下的极限转速参考值如表27所示

表27　　极限转速（参考值）　　(r/min)

d (mm)	200系列 轴的公差				300系列 轴的公差				CS200
	j7(h9/IT5)	h7	h8	h9	j7(h9/IT5)	h7	h8	h9	
12	6700	5300	3800	1400	–	–	–	–	–
15	6700	5300	3800	1400	–	–	–	–	11000
17	6700	5300	3800	1400	–	–	–	–	10000
20	6000	4800	3400	1200	–	–	–	–	9000
25	5600	4000	3000	1000	5000	3600	2600	900	8000
30	4500	3400	2400	850	4300	3000	2200	800	6700
35	4000	3000	2000	750	3800	2800	2000	700	6000
40	3600	2600	1900	670	3400	2400	1700	630	5600
45	3200	2400	1700	600	3000	2200	1500	560	5000
50	3000	2200	1600	560	2600	2000	1400	500	4800
55	2600	2000	1400	500	2400	1800	1300	450	–
60	2400	1800	1200	450	2200	1700	1100	430	–
65	2200	1700	1100	430	2000	1500	1100	400	–
70	2200	1600	1100	400	1900	1400	1000	360	–
75	2000	1500	1000	380	1800	1300	900	340	–
80	1900	1400	950	340	1700	1200	850	320	–
85	1800	1300	900	320	1600	1100	800	300	–
90	1700	1200	800	300	1500	1100	750	280	–
95	–	–	–	–	1400	1000	700	260	–
100	–	–	–	–	1300	950	670	240	–
105	–	–	–	–	1200	900	630	220	–
110	–	–	–	–	1200	800	600	200	–
120	–	–	–	–	1100	750	530	190	–
130	–	–	–	–	1000	670	480	180	–
140	–	–	–	–	900	600	430	160	–

注：h9/IT5一栏适用于带紧定套外球面球轴承，其余j7～h9各栏适用于带顶丝和偏心套外球面球轴承。

9. 轴的精度

在轴承内圈一端成120° 的两处装有内六角螺钉，用以安装固定轴，正常工作状态下轴承与轴通常采用间隙配合，轴的尺寸精度按表28所示。

表28　　用于圆柱孔轴承的轴的尺寸精度（间隙配合）　　（μm）

轴径 (mm)		轴的尺寸偏差									
		低速		中速		较高速		高速			
		h9		h8		h7		j6		h6	
>	≤	上偏差	下偏差	上偏差	下偏差	上偏差	下偏差	上偏差	下偏差	上偏差	下偏差
10	18	0	-43	0	-27	0	-18	+8	-3	0	-11
18	30	0	-52	0	-33	0	-21	+9	-4	0	-13
30	50	0	-62	0	-39	0	-25	+11	-5	0	-16
50	80	0	-74	0	-46	0	-30	+12	-7	0	-19
80	120	0	-87	0	-54	0	-35	+13	-9	0	-22

但是，如果轴承需要高的转速，或须承受高的负荷，这时轴承与轴的配合应该采用过渡配合，轴的尺寸精度按表29所示。

表29　　用于圆柱孔轴承的轴的尺寸精度（过渡配合）　　（μm）

轴径 (mm)		轴的尺寸偏差							
		较高速		较重载		高速		重载	
		m6		m7		n6		h7	
>	≤	上偏差	下偏差	上偏差	下偏差	上偏差	下偏差	上偏差	下偏差
10	18	+18	+7	+25	+7	+23	+12	+30	+12
18	30	+21	+8	+29	+8	+28	+15	+36	+15
30	50	+25	+9	+34	+9	+33	+17	+42	+17
50	80	+30	+11	+41	+11	+39	+20	+50	+20
80	120	+35	+13	+48	+13	+45	+23	+58	+23

带有紧定套的轴承，轴承内孔为1: 12的锥孔，这样轴承适合于作为长轴的中间支承。这时与之配合的轴的尺寸精度按表30所示。

表30　　用于锥孔轴承的轴的尺寸精度　　（μm）

轴径 (mm)		轴的尺寸偏差			
		短轴		长轴	
		h9		h10	
>	≤	上偏差	下偏差	上偏差	下偏差
10	18	0	-43	0	-70
18	30	0	-52	0	-84
30	50	0	-62	0	-100
50	80	0	-74	0	-120
80	120	0	-87	0	-140
120	180	0	-100	0	-160

用于工业风扇、风机的带座外球面球轴承，要求转速高。这时外球面球轴承与轴的配合要求较高，轴的精度一般选用h5或j5级公差。如表31所示。

表31　　风机用轴承配合轴的尺寸精度

轴径 (mm)		轴的尺寸偏差			
		h5		j5	
>	≤	上偏差	下偏差	上偏差	下偏差
18	30	0	-9	+5	-4
30	50	0	-11	+6	-5
50	80	0	-13	+6	-7
80	100	0	-15	+6	-9

10. 轴承安装与固定

10.1. 带顶丝轴承

这种轴承宽内圈的一端装有成120°角的两个紧定螺钉，紧定螺钉把轴承内圈与轴固紧。安装时，要有足够的力矩才能保证轴承与轴的紧固，表32为推荐的紧定螺钉的紧定力矩。

表32　　紧定螺钉的紧定力矩

轴承代号			紧定螺钉（公制）	紧定力矩 N·m（最大）	紧定螺钉（英制）	紧定力矩 lbf·in（最大）
UC201~UC203		SB201~SB203	M5×0.8	3.9	10-32UNF	32
UC204~UC206	UC305~UC306	SB204~SB207	M6×1	4.9	1/4-28UNF	43
UC207~UC209	UC307	SB208~SB211	M8×1	8.0	5/16-24UNF	70.5
UC210~UC212	UC308~UC309	SB212	M10×1.25	16.8	3/8-24UNF	148
UC213			M12×1.25	27.1	3/8-24UNF	148
UC214~UC217	UC310~UC314		M12×1.25	27.1	7/16-20UNF	235
UC218			M12×1.25	29.4	1/2-20UNF	260
	UC315~UC316		M14×1.5	34.3	1/2-20UNF	300
	UC317~UC319		M16×1.5	54.2	5/8-18UNF	478
	UC320~UC324		M18×1.5	58.0	5/8-18UNF	496
	UC326~UC328		M20×1.5	78.0		

如果轴承工作在下列情况下：1）轴承有振动；2）轴承有相对移动；3）轴承的载荷较大或者转速较高，在轴上紧定螺钉的相应位置应开有紧定槽或窝。（如图3所示）

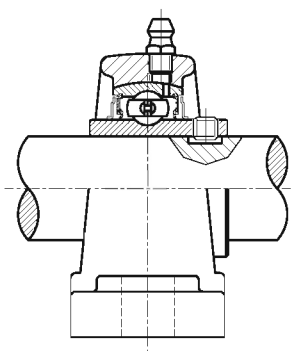

在轴上开紧定槽

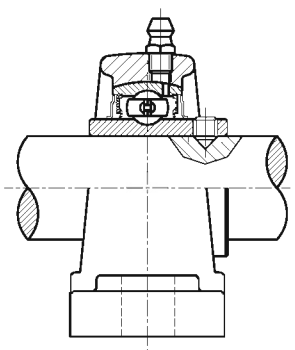

在轴上打窝

图3

10.2. 带紧定套轴承

这种轴承的内孔有1：12的锥度。安装时，先把套放进轴承内孔，再嵌入防松垫片，然后装上螺母。安装轴时，先用手尽力拧紧螺母，再用扳手拧进2/5～3/5圈即可。螺母拧紧后，把防松片弯进防松槽内，否则，可能因螺母松动而引起轴与套筒间的相对滑动。如图4所示。

10.3. 带偏心套轴承

这种轴承内圈加长端有一偏心凸台，偏心套一侧也有偏心凹槽，安装在轴上时，偏心凸台和偏心凹槽对好，先向轴旋转方向拧紧偏心套，再拧紧偏心套上的紧定螺钉。

10.4. 轴承座的安装

带座轴承的正确安装顺序应该是：先安装座，再安装轴。原则上轴承座可以装在任何地方，但为了保证轴承的使用寿命，安装面必须平坦，牢固。

带立式座轴承及带法兰座轴承安装平面倾斜角度的要求，相对于轴的中心线不应超过±2°，见图5。

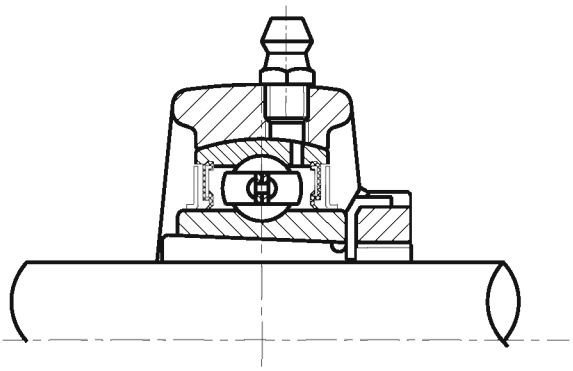

图4

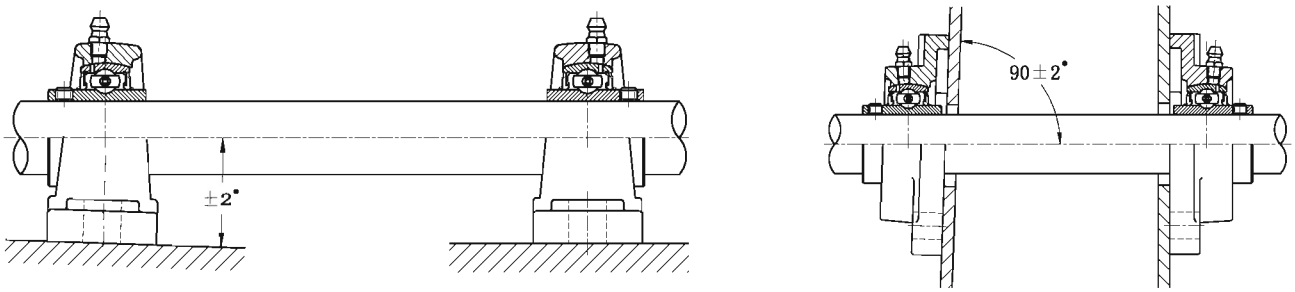

图5

10.5. 滑块座的安装

滑块座安装于两条平行导轨之间，通过调整螺栓来实现滑块座在导轨上移动，从而达到调整轴的中心距的目的。有关配合部分如图6所示。

滑块座安装尺寸及公差按表33、表34及表35所示。

表33 (mm)

座代号	H' ±0.5	A'	d	D	N
T203	71	11	16	28	12
T204	77	11	16	28	12
T205	77	11	16	28	12
T206	90	11	18	32	12
T207	90	11	18	32	12
T208	103	15	24	42	14
T209	103	15	24	42	14
T210	103	15	24	42	14
T211	131	20	30	56	20
T212	131	20	30	56	26
T213	152	24	36	60	26
T214	152	24	36	60	26
T215	152	24	36	60	26
T216	167	24	36	60	26
T217	175	28	42	65	30
T218	192	28	42	70	32

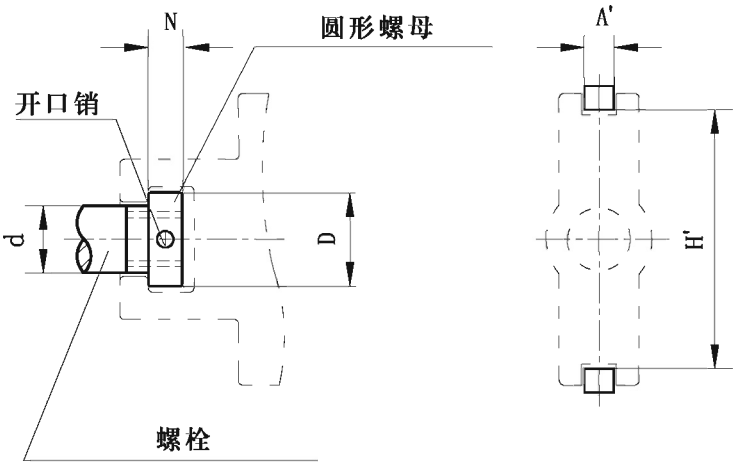

图6

表34 (mm)

座代号	H' ±0.5	A'	d	D	N
ST204	77	12.5	16	28	12
ST205	77	12.5	16	28	12
ST206	90	12.5	18	32	12
ST207	90	12.5	18	32	12
ST208	103	16.5	24	42	14
ST209	103	16.5	24	42	14
ST210	103	16.5	24	42	14
ST211	131	25	30	56	20
ST212	131	25	30	56	26

表35 (mm)

座代号	H' ±0.5	A'	d	D	N
T305	81	11	22	32	12
T306	91	15	24	38	14
T307	101	15	26	40	16
T308	113	16	28	46	18
T309	126	16	30	50	20
T310	141	18	32	55	22
T311	151	20	34	60	24
T312	161	20	36	64	24
T313	172	24	38	64	26
T314	182	24	42	75	28
T315	194	24	42	75	28
T316	206	28	46	90	34
T317	216	30	46	90	34
T318	230	30	50	95	38
T319	242	32	50	95	38
T320	262	32	52	100	38
T322	287	36	55	110	42
T324	322	42	60	120	48
T326	352	46	65	130	52
T328	382	46	70	140	56

沈阳瑞思达轴承有限公司 SHENYANG TOTAL BEARING CO.,LTD.
Tel: 024 22945833 22923833 24853899 Fax: 024 88729249
Mobile: 13940483518 15640413155（微信）
Web: https://www.rstbearing.com.cn

11. 不同转速及Cr/Pr比值下轴承额定寿命预算

表36

L_{10h}（小时）	C_r/P_r 当转速n= (r/min)															
	50	100	200	300	500	750	900	1000	1500	1800	2000	2500	3000	4000	5000	6000
500	1.14	1.45	1.82	2.08	2.47	2.82	3.00	3.11	3.56	3.78	3.91	4.22	4.48	4.93	5.32	5.65
1000	1.44	1.82	2.29	2.62	3.11	3.56	3.78	3.91	4.48	4.76	4.93	5.31	5.65	6.21	6.70	7.11
1500	1.65	2.08	2.62	3.00	3.56	4.08	4.31	4.48	5.13	5.45	5.65	6.10	6.46	7.11	7.65	8.15
2000	1.82	2.29	2.88	3.30	3.91	4.48	4.76	4.93	5.65	6.00	6.21	6.69	7.11	7.81	8.43	8.96
3000	2.08	2.62	3.30	3.78	4.48	5.13	5.42	5.65	6.46	6.85	7.11	7.66	8.14	8.96	9.65	10.3
5000	2.47	3.11	3.91	4.48	5.32	6.08	6.46	6.70	7.66	8.14	8.43	9.09	9.65	10.6	11.5	12.2
7500	2.82	3.56	4.48	5.13	6.06	6.96	7.37	7.66	8.77	9.32	9.65	10.4	11.1	12.2	13.1	13.9
10000	3.11	3.91	4.93	5.65	6.70	7.66	8.14	8.43	9.65	10.3	10.6	11.4	12.2	13.4	14.5	15.3
15000	3.56	4.48	5.65	6.46	7.66	8.77	9.28	9.65	11.1	11.7	12.2	13.1	13.9	15.3	16.5	17.5
20000	3.91	4.93	6.21	7.11	8.43	9.65	10.3	10.6	12.2	12.9	13.4	14.4	15.3	16.8	18.2	19.3
30000	4.48	5.65	7.11	8.14	9.65	11.1	11.7	12.2	13.9	14.8	15.3	16.5	17.5	19.3	20.8	22.1
40000	4.93	6.21	7.81	8.96	10.6	12.2	12.9	13.4	15.3	16.3	16.8	18.2	19.3	21.2	22.9	24.3
60000	5.65	7.11	8.96	10.3	12.2	13.9	14.8	15.3	17.5	18.6	19.3	20.8	22.1	24.3	26.2	27.8
80000	6.21	7.81	9.83	11.3	13.4	15.3	16.3	16.8	19.3	20.5	21.2	22.9	24.3	26.7	28.8	30.7

例:

在稳定径向载荷Fr=3250N，转速为1500r/min条件下，对UC212轴承额定寿命预算：

由C-1页查到UC212轴承的额定动负荷为47800N。

假设轴承没有轴向载荷，那么当量动载荷$Pr=Fr\times f_d=3250N\times1.2=3900N$（当没有冲击载荷或冲击载荷较小时，冲击载荷因数$f_d=1\sim1.2$）。

使用表36，从相应转速r/min一栏中查到最接近Cr/Pr值，易获得轴承大概的额定寿命。

所以得$Cr/Pr=\frac{47800}{3900}=12.256$

在转速n=1500r/min一栏中，查到12.2最接近Cr/Pr值，它对应的20000小时即为UC212轴承在已知条件下大概的额定寿命。

轴承的实际寿命还需考虑额定寿命修正系数a_1和a_{xyz}予以修正(见6.4)。

沈阳瑞思达轴承有限公司 SHENYANG TOTAL BEARING CO.,LTD.
Tel: 024 22945833 22923833 24853899 Fax: 024 88729249
Mobile: 13940483518 15640413155（微信）
Web: https://www.rstbearing.com.cn

产品目录

带立式座外球面球轴承

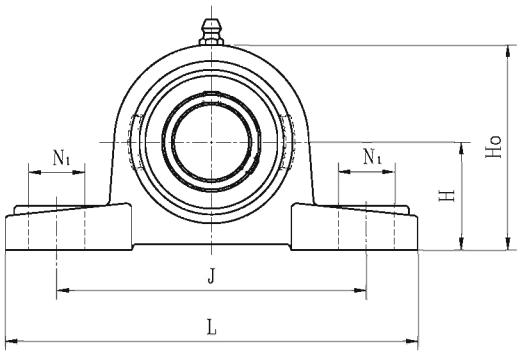

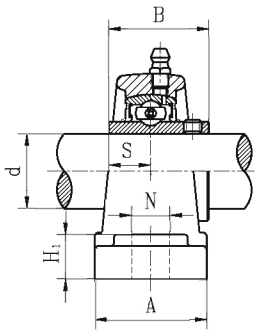

UCP2
带顶丝

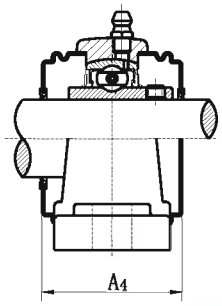

S-UCP200E1
SM-UCP200E1
带端盖

带座轴承代号	轴径 d (in.)	轴径 d (mm)	H	L	J	A	N	N_1	H_1	H_0	S	B	A_4	螺栓规格	轴承代号	座代号	重量(kg)	可选用 N	可选用 N_1
UCP201S 201-8S 202S 202-10S 203S 203-11S	1/2 5/8 11/16	12 15 17	30.2	125	96	32	12	16	13	57	11.5	27.4	--	M10	UC201S 201-8S 202S 202-10S 203S 203-11S	P203S	0.6	--	--
UCP201 201-8 202 202-10 203 203-11	1/2 5/8 11/16	12 15 17	30.2	127	96	37	13	19	14	60.7	12.7	31	--	M10	UC201 201-8 202 202-10 203 203-11	P203	0.65	--	--
UCP204-12 204	3/4	20	33.3	127	96	37	13	16	14	65	12.7	31	45	M10	UC204-12 204	P204	0.65	13	19
UCP205-14 205-15 205 205-16	7/8 15/16 1	25	36.5	140	105	38	13	19	15	71	14.3	34	48	M10	UC205-14 205-15 205 205-16	P205	0.72	--	--
UCP206-18 206 206-19 206-20	1-1/8 1-3/16 1-1/4	30	42.9	160	121	44	14	19	16	83	15.9	38.1	52	M12	UC206-18 206 206-19 206-20	P206	1.15	17	21
UCP207-20 207-21 207-22 207 207-23	1-1/4 1-5/16 1-3/8 1-7/16	35	47.6	167	126	48	15	19	17	93	17.5	42.9	59	M12	UC207-20 207-21 207-22 207 207-23	P207	1.53	17	21
UCP208-24 208-25 208	1-1/2 1-9/16	40	49.2	180	136	52	15	21	18	100	19	49.2	68	M12	UC208-24 208-25 208	P208	1.88	17	23
UCP209-26 209-27 209-28 209	1-5/8 1-11/16 1-3/4	45	54	189	146	54	15	21	20	108	19	49.2	70	M12	UC209-26 209-27 209-28 209	P209	2.1	17	23
UCP210-30 210-31 210	1-7/8 1-15/16	50	57.2	204	159	57	19	22	21	114	19	51.6	75	M16	UC210-30 210-31 210	P210	2.5	--	--
UCP211-32 211-34 211 211-35	2 2-1/8 2-3/16	55	63.5	217	172	60	19	22	22	126	22.2	55.6	78	M16	UC211-32 211-34 211 211-35	P211	3.3	--	--
UCP212-36 212 212-38 212-39	2-1/4 2-3/8 2-7/16	60	69.9	238	186	66	19	25	24	138	25.4	65.1	91	M16	UC212-36 212 212-38 212-39	P212	5.5	--	--
UCP213-40 213	2-1/2	65	76.2	262	203	70	23	29	26	151	25.4	65.1	98	M20	UC213-40 213	P213	5.6	25	29
UCP214-44 214	2-3/4	70	79.4	266	210	72	23	29	27	157	30.2	74.6	--	M20	UC214-44 214	P214	6.6	25	29
UCP215 215-48	3	75	82.6	274	217	74	25	29	28	164	33.3	77.8	--	M20	UC215 215-48	P215	7.3	--	--
UCP216		80	88.9	292	232	78	25	30	30	175	33.3	82.6	--	M20	UC216	P216	8.3	--	--
UCP217-52 217	3-1/4	85	95.2	310	247	83	25	30	32	187	34.1	85.7	--	M20	UC217-52 217	P217	10.8	--	--
UCP218-56 218	3-1/2	90	101.6	326	262	88	27	30	33	200	39.7	96	--	M22	UC218-56 218	P218	13	27	33
UCP220 220-64	4	100	115	380	305	95	30	36	40	225	42	108	--	M24	UC220 220-64	P220	16	--	--

注：油嘴可位于座正面右边45°。

带加强立式座外球面球轴承

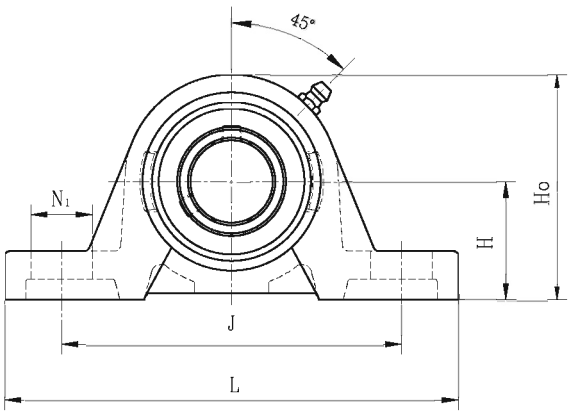

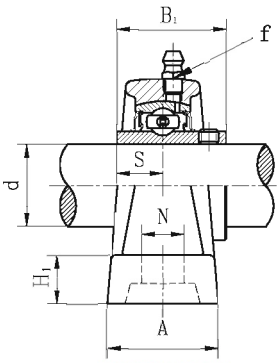

UCP200M
带顶丝

带座轴承代号	轴径 d (in.)	轴径 d (mm)	外形尺寸(mm) H	L	J	A	N	N1	H1	Ho	S	B	f	螺栓规格	轴承代号	座代号	重量(kg)
UCP204-12M 204M	3/4	20	33. 3	127	97	32	11. 5	20. 5	14	64	12. 7	31	M6	M10	UC204-12 204	P204M	0. 65
UCP205-14M 205-15M 205M 205-16M	7/8 15/16 1	25	36. 5	130	102	36	11. 5	19. 5	16	70	14. 3	34	M6	M10	UC205-14 205-15 205 205-16	P205M	0. 72
UCP206-18M 206M 206-19M 206-20M	1-1/8 1-3/16 1-1/4	30	42. 9	152	117. 5	40	14	23. 5	17	82	15. 9	38. 1	M6	M12	UC206-18 206 206-19 206-20	P206M	1. 15
UCP207-20M 207-21M 207-22M 207M 207-23M	1-1/4 1-5/16 1-3/8 1-7/16	35	47. 6	160	126	45	14	21	19	93	17. 5	42. 9	M6	M12	UC207-20 207-21 207-22 207 207-23	P207M	1. 53
UCP208-24M 208-25M 208M	1-1/2 1-9/16	40	49. 2	175	135. 5	48	14	24. 5	19	99	19	49. 2	G1/8	M12	UC208-24 208-25 208	P208M	1. 88
UCP209-26M 209-27M 209-28M 209M	1-5/8 1-11/16 1-3/4	45	54	187	143. 5	48	14	22. 5	21	107	19	49. 2	G1/8	M12	UC209-26 209-27 209-28 209	P209M	2. 1
UCP210-30M 210-31M 210M	1-7/8 1-15/16	50	57. 2	203	157	54	18	26	22	114	19	51. 6	G1/8	M16	UC210-30 210-31 210	P210M	2. 5
UCP211-32M 211-34M 211M 211-35M	2 2-1/8 2-3/16	55	63. 5	219	171. 5	60	18	27. 5	24	125	22. 2	55. 6	G1/8	M16	UC211-32 211-34 211 211-35	P211M	3. 3
UCP212-36M 212M 212-38M 212-39M	2-1/4 2-3/8 2-7/16	60	69. 9	240	190. 5	60	18	29. 5	26. 5	137	25. 4	65. 1	G1/8	M16	UC212-36 212 212-38 212-39	P212M	5. 5
UCP213-40M 213M	2-1/2	65	76. 2	257	203	65	22	35	29	150	25. 4	65. 1	G1/8	M20	UC213-40 213	P213M	5. 6
UCP214-44M 214M	2-3/4	70	79. 4	260	210	65	22	30	29	155	30. 2	74. 6	G1/8	M20	UC214-44 214	P214M	6. 6

带立式座外球面球轴承

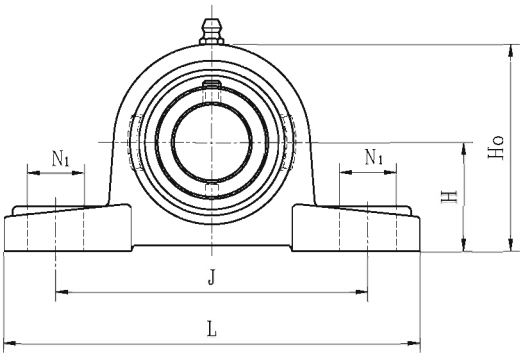

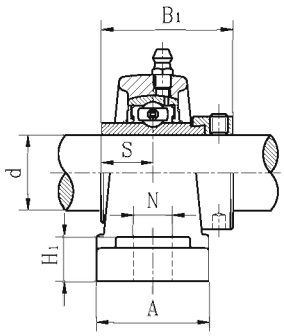

NAP2
带偏心套

带座轴承代号	轴径 d (in.)	轴径 d (mm)	H	L	J	A	N	N1	H1	H0	S	B1	螺栓规格	轴承代号	座代号	重量(kg)	可选用 N	可选用 N1
NAP201S 201-8S 202S 202-10S 203S 203-11S	1/2 5/8 11/16	12 15 17	30.2	125	96	32	12	16	13	57	13.9	37.3	M10	NA201S 201-8S 202S 202-10S 203S 203-11S	P203S	0.68	--	--
NAP201 201-8 202 202-10 203 203-11	1/2 5/8 11/16	12 15 17	30.2	127	96	37	13	19	14	60.7	17	43.5	M10	NA201 201-8 202 202-10 203 203-11	P203	0.72	--	--
NAP204-12 204	3/4	20	33.3	127	96	37	13	16	14	65	17	43.5	M10	NA204-12 204	P204	0.72	13	19
NAP205-14 205-15 205 205-16	7/8 15/16 1	25	36.5	140	105	38	13	19	15	71	17.4	44.3	M10	NA205-14 205-15 205 205-16	P205	0.8	--	--
NAP206-18 206 206-19 206-20	1-1/8 1-3/16 1-1/4	30	42.9	160	121	44	14	19	16	83	18.2	48.3	M12	NA206-18 206 206-19 206-20	P206	1.35	17	21
NAP207-20 207-21 207-22 207 207-23	1-1/4 1-5/16 1-3/8 1-7/16	35	47.6	167	126	48	15	19	17	93	18.8	51.1	M12	NA207-20 207-21 207-22 207 207-23	P207	1.7	17	21
NAP208-24 208-25 208	1-1/2 1-9/16	40	49.2	180	136	52	15	21	18	100	21.4	56.3	M12	NA208-24 208-25 208	P208	2	17	23
NAP209-26 209-27 209-28 209	1-5/8 1-11/16 1-3/4	45	54	189	146	54	15	21	20	108	21.4	56.3	M12	NA209-26 209-27 209-28 209	P209	2.42	17	23
NAP210-30 210-31 210	1-7/8 1-15/16	50	57.2	204	159	57	19	22	21	114	24.6	62.7	M16	NA210-30 210-31 210	P210	2.75	--	--
NAP211-32 211-34 211 211-35	2 2-1/8 2-3/16	55	63.5	217	172	60	19	22	22	126	27.7	71.3	M16	NA211-32 211-34 211 211-35	P211	3.56	--	--
NAP212-36 212 212-38 212-39	2-1/4 2-3/8 2-7/16	60	69.9	238	186	66	19	25	24	138	30.9	77.7	M16	NA212-36 212 212-38 212-39	P212	5.2	--	--
NAP213-40 213	2-1/2	65	76.2	262	203	70	23	29	26	151	34.1	85.7	M20	NA213-40 213	P213	6.3	25	29
NAP214-44 214	2-3/4	70	79.4	266	210	72	23	29	27	157	34.1	85.7	M20	NA214-44 214	P214	7	25	29
NAP215 215-48	3	75	82.6	274	217	74	25	29	28	164	37.3	92.1	M20	NA215 215-48	P215	7.8	--	--
NAP216		80	88.9	292	232	78	25	30	30	175	37.3	95.2	M20	NA216	P216	8.3	--	--
NAP217-52 217	3-1/4	85	95.2	310	247	83	25	30	32	187	23.4	73.2	M20	NA217-52 217	P217			--
NAP218-56 218	3-1/2	90	101.6	326	262	88	27	30	33	200	24.5	72.5	M22	NA218-56 218	P218		27	33
NAP220		100	115	380	305	95	30	36	40	225	50	125.4	M24	NA220	P220		--	--

注：油嘴可位于座正面右边45°。

带加强立式座外球面球轴承

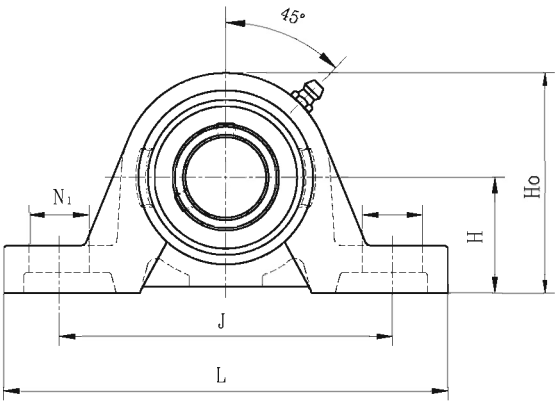

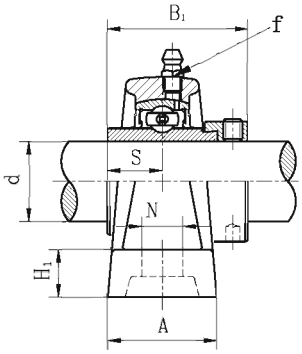

NAP200M
带偏心套

带座轴承代号	轴径 d (in.)	轴径 d (mm)	外形尺寸(mm) H	L	J	A	N	N1	H1	H0	S1	B1	f	螺栓规格	轴承代号	座代号	重量(kg)
NAP204-12M 204M	3/4	20	33. 3	127	97	32	11. 5	20. 5	14	64	17	43.5	M6	M10	NA204-12 204	P204M	0. 65
NAP205-14M 205-15M 205M 205-16M	7/8 15/16 1	25	36. 5	130	102	36	11. 5	19. 5	16	70	17.4	44.3	M6	M10	NA205-14 205-15 205 205-16	P205M	0. 72
NAP206-18M 206M 206-19M 206-20M	1-1/8 1-3/16 1-1/4	30	42. 9	152	117. 5	40	14	23. 5	17	82	18.2	48.3	M6	M12	NA206-18 206 206-19 206-20	P206M	1. 15
NAP207-20M 207-21M 207-22M 207M 207-23M	1-1/4 1-5/16 1-3/8 1-7/16	35	47. 6	160	126	45	14	21	19	93	18.8	51.1	M6	M12	NA207-20 207-21 207-22 207 207-23	P207M	1. 53
NAP208-24M 208-25M 208M	1-1/2 1-9/16	40	49. 2	175	135. 5	48	14	24. 5	19	99	21.4	56.3	G1/8	M12	NA208-24 208-25 208	P208M	1. 88
NAP209-26M 209-27M 209-28M 209M	1-5/8 1-11/16 1-3/4	45	54	187	143. 5	48	14	22. 5	21	107	21.4	56.3	G1/8	M12	NA209-26 209-27 209-28 209	P209M	2. 1
NAP210-30M 210-31M 210M	1-7/8 1-15/16	50	57. 2	203	157	54	18	26	22	114	24.6	62.7	G1/8	M16	NA210-30 210-31 210	P210M	2. 5
NAP211-32M 211-34M 211M 211-35M	2 2-1/8 2-3/16	55	63. 5	219	171. 5	60	18	27. 5	24	125	27.7	71.3	G1/8	M16	NA211-32 211-34 211 211-35	P211M	3. 3
NAP212-36M 212M 212-38M 212-39M	2-1/4 2-3/8 2-7/16	60	69. 9	240	190. 5	60	18	29. 5	26. 5	137	30.9	77.7	G1/8	M16	NA212-36 212 212-38 212-39	P212M	5. 5
NAP213-40M 213M	2-1/2	65	76. 2	257	203	65	22	35	29	150	34.1	85.7	G1/8	M20	NA213-40 213	P213M	5. 6
NAP214-44M 214M	2-3/4	70	79. 4	260	210	65	22	30	29	155	34.1	85.7	G1/8	M20	NA214-44 214	P214M	6. 6

带立式座外球面球轴承

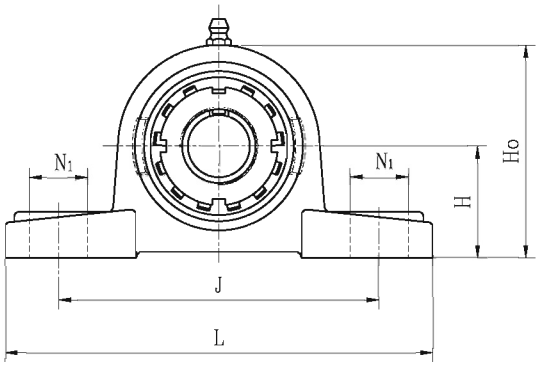

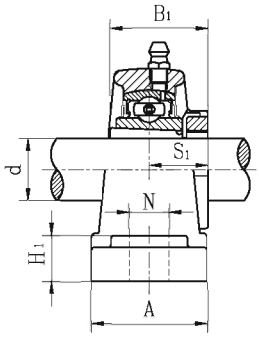

UKP2+H
带紧定套

带座轴承代号	轴径 d (in.)	轴径 d (mm)	外形尺寸(mm) H	L	J	A	N	N_1	H_1	H_0	S_1	B_1	螺栓规格	轴承代号	座代号	紧定套代号	重量(kg)	可选用 N	可选用 N_1
UKP205+HE2305 205+H2305	3/4	20	36.5	140	105	38	13	19	15	71	18.5	35	M10	UK205	P205	HE2305 H2305	0.83	--	--
UKP206+HS2306 206+HA2306 206+H2306 206+HE2306	7/8 15/16 1	25	42.9	160	121	44	14	19	16	83	20.5	38	M12	UK206	P206	HS2306 HA2306 H2306 HE2306	1.3	17	21
UKP207+HS2307 207+H2307 207+HA2307	1-1/8 1-3/16	30	47.6	167	126	48	15	19	17	93	22.5	43	M12	UK207	P207	HS2307 H2307 HA2307	1.5	17	21
UKP208+HE2308 208+HS2308 208+H2308	1-1/4 1-3/8	35	49.2	180	136	52	15	21	18	100	24.5	46	M12	UK208	P208	HE2308 HS2308 H2308	2.0	17	23
UKP209+HA2309 209+HE2309 209+H2309	1-7/16 1-1/2	40	54	189	146	54	15	21	20	108	26	50	M12	UK209	P209	HA2309 HE2309 H2309	2.3	17	23
UKP210+HS2310 210+HA2310 210+HE2310 210+H2310	1-5/8 1-11/16 1-3/4	45	57.2	204	159	57	19	22	21	114	27.5	55	M16	UK210	P210	HS2310 HA2310 HE2310 H2310	3.0	--	--
UKP211+HS2311 211+HA2311 211+H2311 211+HE2311	1-7/8 1-15/16 2	50	63.5	217	172	60	19	22	22	126	28.5	59	M16	UK211	P211	HS2311 HA2311 H2311 HE2311	3.5	--	--
UKP212+HS2312 212+H2312	2-1/8	55	69.9	238	186	66	19	25	24	138	31	62	M16	UK212	P212	HS2312 H2312	4.7	--	--
UKP213+HA2313 213+HE2313 213+H2313 213+HS2313	2-3/16 2-1/4 2-3/8	60	76.2	262	203	70	23	29	26	151	32	65	M20	UK213	P213	HA2313 HE2313 H2313 HS2313	5.9	25	29
UKP215+HA2315 215+HE2315 215+H2315	2-7/16 2-1/2	65	82.6	274	217	74	25	29	28	164	35.5	73	M20	UK215	P215	HA2315 HE2315 H2315	7.6	--	--
UKP216+HA2316 216+HE2316 216+H2316	2-11/16 2-3/4	70	88.9	292	232	78	25	30	30	175	39	78	M20	UK216	P216	HA2316 HE2316 H2316	9.2	--	--
UKP217+H2317		75	95.2	310	247	83	25	30	32	187	40	82	M20	UK217	P217	H2317		--	--
UKP218+H2318		80	101.6	326	262	88	27	30	33	200	42	86	M22	UK218	P218	H2318		27	33

注：油嘴可位于座正面右边45°。

带加强立式座外球面球轴承

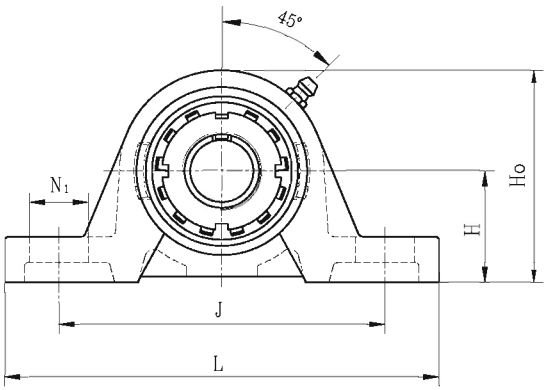

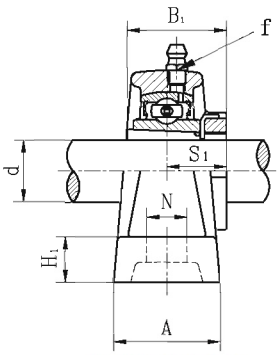

UKP200M+H
带紧定套

带座轴承代号	轴径 d (in.)	轴径 d (mm)	H	L	J	A	N	N1	H1	H0	S1	B1	f	螺栓规格	轴承代号	座代号	紧定套代号	重量(kg)
UKP205M+HE2305 205M+H2305	3/4	20	36.5	130	102	36	11.5	19.5	16	70	18.5	35	M6	M10	Uk205	P205M	HE2305 H2305	0.83
UKP206M+HS2306 206M+HA2306 206M+H2306 206M+HE2306	7/8 15/16 1	25	42.9	152	117.5	40	14	23.5	17	82	20.5	38	M6	M12	UK206	P206M	HS2306 HA2306 H2306 HE2306	1.3
UKP207M+HS2307 207M+H2307 207M+HA2307	1-1/8 1-3/16	30	47.6	160	126	45	14	21	19	93	22.5	43	M6	M12	UK207	P207M	HS2307 H2307 HA2307	1.5
UKP208M+HE2308 208M+HS2308 208M+H2308	1-1/4 1-3/8	35	49.2	175	135.5	48	14	24.5	19	99	24.5	46	G1/8	M12	UK208	P208M	HE2308 HS2308 H2308	2.0
UKP209M+HA2309 209M+HE2309 209M+H2309	1-7/16 1-1/2	40	54	187	143.5	48	14	22.5	21	107	26	50	G1/8	M12	UK209	P209M	HA2309 HE2309 H2309	2.3
UKP210M+HS2310 210M+HA2310 210M+HE2310 210M+H2310	1-5/8 1-11/16 1-3/4	45	57.2	203	157	54	18	26	22	114	27.5	55	G1/8	M16	UK210	P210M	HS2310 HA2310 HE2310 H2310	3.0
UKP211M+HS2311 211M+HA2311 211M+H2311 211M+HE2311	1-7/8 1-15/16 2	50	63.5	219	171.5	60	18	27.5	24	125	28.5	59	G1/8	M16	UK211	P211M	HS2311 HA2311 H2311 HE2311	3.5
UKP212M+HS2312 212M+H2312	2-1/8	55	69.9	240	190.5	60	18	29.5	26.5	137	31	62	G1/8	M16	UK212	P212M	HS2312 H2312	4.7
UKP213M+HA2313 213M+HE2313 213M+H2313 213M+HS2313	2-3/16 2-1/4 2-3/8	60	76.2	257	203	65	22	35	29	150	32	65	G1/8	M20	UK213	P213M	HA2313 HE2313 H2313 HS2313	5.9

带立式座外球面球轴承

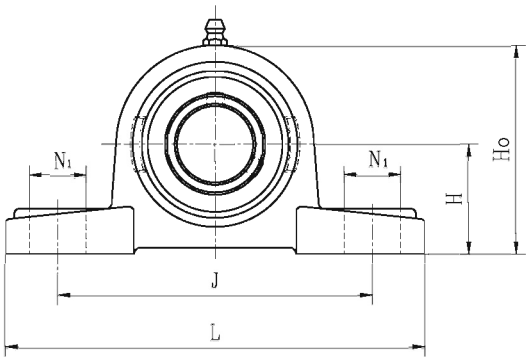

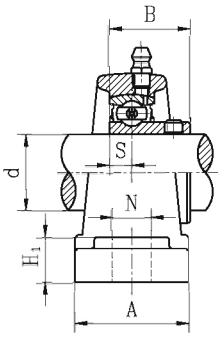

SBP2G
带顶丝

带座轴承代号	轴径 d (in.)	轴径 d (mm)	外形尺寸(mm) H	L	J	A	N	N1	H1	Ho	S	B	螺栓规格	轴承代号	座代号	重量(kg)	可选用 N	N1
SBP201G 201-8G 202G 202-10G 203G 203-11G	1/2 5/8 11/16	12 15 17	30.2	125	96	32	12	16	13	57	6	22	M10	SB201G 201-8G 202G 202-10G 203G 203-11G	P203S	0.63	--	--
SBP204-12G 204	3/4	20	33.3	127	96	37	13	16	14	65	7	25	M10	SB204-12G 204G	P204	0.63	13	19
SBP205-14G 208-15G 205G 205-16G	7/8 15/16 1	25	36.5	140	105	38	13	19	15	71	7.5	27	M10	SB205-14G 205-15G 205G 205-16G	P205	0.83	--	--
SBP206-18G 206G 206-19G 206-20G	1- 1/8 1- 3/16 1- 1/4	30	42.9	160	121	44	14	19	16	83	8	30	M12	SB206-18G 206G 206-19G 206-20G	P206	1.34	17	21
SBP207-20G 207-21G 207-22G 207G 207-23G	1- 1/4 1- 5/16 1- 3/8 1- 7/16	35	47.6	167	126	48	15	19	17	93	8.5	32	M12	SB207-20G 207-21G 207-22G 207G 207-23G	P207	1.57	17	21
SBP208-24G 208-25G 208G	1- 1/2 1- 9/16	40	49.2	180	136	52	15	21	18	100	9	34	M12	SB208-24G 208-25G 208G	P208	2.04	17	23
SBP209-26G 209-27G 209-28G 209G	1-5/8 1-11/16 1-3/4	45	54	189	146	54	15	21	20	108	10.2	41.2	M12	SB209-26G 209 -27G 209 -28G 209G	P209	2.17	17	23
SBP210-30G 210-31G 210	1-7/8 1-15/16	50	57.2	204	159	57	19	22	21	114	10.9	43.5	M16	SB210-30G 210-31G 210	P210	2.48	--	--
SBP211-32G 211-34G 211G 211-35G	2 2-1/8 2-3/16	55	63.5	217	172	60	19	22	22	126	11.8	45.3	M16	SB211-32G 211-34G 211G 211-35G	P211	3.24	--	--
SBP212-36G 212G 212-38G 212-39G	2-1/4 2-3/8 2-7/16	60	69.9	238	186	66	19	25	24	138	14.9	53.7	M16	SB212-36G 212G 212-38G 212-39G	P212	5.26	--	--

注：以上型号带后缀G表示可再润滑型，如果需要非再润滑型，请注明型号不带后缀G。
油嘴可位于座正面右边45°。

带立式座外球面球轴承

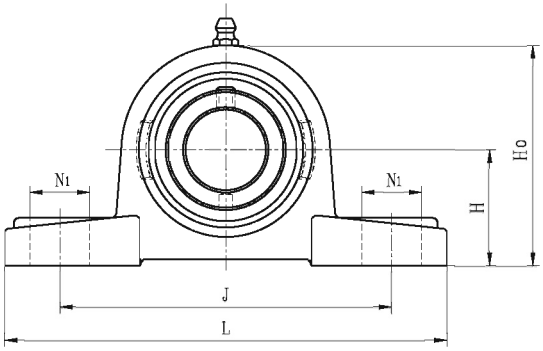

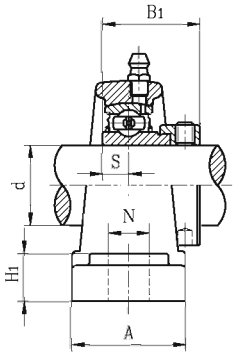

SAP2G
带偏心套

带座轴承代号	轴径 d (in.)	轴径 d (mm)	H	L	J	A	N	N_1	H_1	H_0	S	B_1	螺栓规格	轴承代号	座代号	重量(kg)	可选用 N	可选用 N_1
SAP201G		12	30.2	125	96	32	12	16	13	57	6.5	28.6	M10	SA201G	P203S	0.65	--	--
201-8G	1/2													201-8G				
202G		15												202G				
202-10G	5/8													202-10G				
203G		17												203G				
203-11G	11/16													203-11G				
SAP204-12G	3/4		33.3	127	96	37	13	16	14	65	7.5	30.9	M10	SA204-12G	P204	0.65	13	19
204G		20												204G				
SAP205-14G	7/8		36.5	140	105	38	13	19	15	71	7.5	30.9	M10	SA205-14G	P205	0.85	--	--
205-15G	15/16													205-15G				
205G		25												205G				
205-16G	1													205-16G				
SAP206-18G	1-1/8		42.9	160	121	44	14	19	16	83	9	35.7	M12	SA206-18G	P206	1.4	17	21
206G		30												206G				
206-19G	1-3/16													206-19G				
206-20G	1-1/4													206-20G				
SAP207-20G	1-1/4		47.6	167	126	48	15	19	17	93	9.5	38.9	M12	SA207-20G	P207	1.68	17	21
207-21G	1-5/16													207-21G				
207-22G	1-3/8													207-22G				
207G		35												207G				
207-23G	1-7/16													207-23G				
SAP208-24G	1-1/2		49.2	180	136	52	15	21	18	100	11	43.7	M12	SA208-24G	P208	2.12	17	23
208-25G	1-9/16													208-25G				
208G		40												208G				
SAP209-26G	1-5/8		54	189	146	54	15	21	20	108	11	43.7	M12	SA209-26G	P209	2.39	17	23
209-27G	1-11/16													209-27G				
209-28G	1-3/4													209-28G				
209G		45												209G				
SAP210-30G	1-7/8		57.2	204	159	57	19	22	21	114	11	43.7	M16	SA210-30G	P210	2.59	--	--
210-31G	1-15/16													210-31G				
210G		50												210G				
SAP211-32G	2		63.5	217	172	60	19	22	22	126	12	48.4	M16	SA211-32G	P211	3.36	--	--
211-34G	2-1/8													211-34G				
211G		55												211G				
211-35G	2-3/16													211-35G				
SAP212-36G	2-1/4		69.9	238	186	66	19	25	24	138	12	49.3	M16	SA212-36G	P212	5.16	--	--
212G		60												212G				
212-38G	2-3/8													212-38G				
212-39G	2-7/16													212-39G				

注：以上型号带后缀G表示可再润滑型，如果需要非再润滑型，请注明型号不带后缀G。
油嘴可位于座正面右边45°。

带立式座外球面球轴承

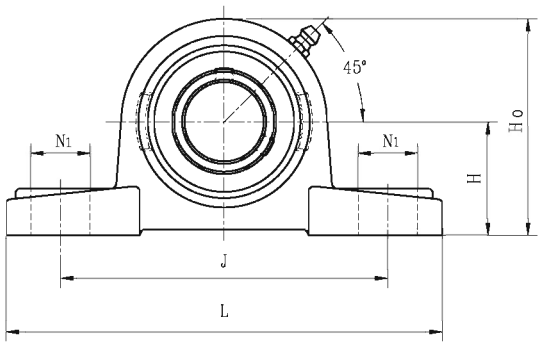

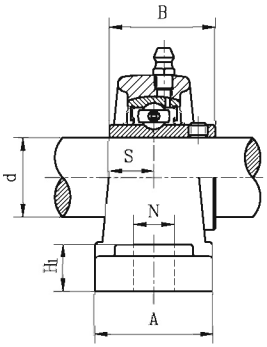

UCPK2
带顶丝

带座轴承代号	轴径 d (in.)	轴径 d (mm)	H	L	J	A	N	N1	H1	Ho	S	B	螺栓规格	轴承代号	座代号	重量(kg)
			外形尺寸(mm)													
UCPK201S 201-8S 202S 202-10S 203S 203-11S	1/2 5/8 11/16	12 15 17	27	121	89	35	11	14	13	54	11.5	27.4	M10	UC201S 201-8S 202S 202-10S 203-S 203-11S	PK203	0.6
UCPK201 201-8 202 202-10 203 203-11 204-12 204	1/2 5/8 11/16 3/4	12 15 17 20	31.8	128	98	38	11	14	14	63	12.7	31	M10	UC201 201-8 202 202-10 203 203-11 204-12 204	PK204	0.68
UCPK205-14 205-15 205 205-16	7/8 15/16 1	25	33.3	140	105	40	11	14	15	66.5	14.3	34	M10	UC205-14 205-15 205 205-16	PK205	0.72
UCPK206-18 206 206-19 206-20	1- 1/8 1- 3/16 1- 1/4	30	39.7	160	121	44	14	19	17	79	15.9	38.1	M12	UC206-18 206 206-19 206-20	PK206	1.1
UCPK207-20 207-21 207-22 207 207-23	1- 1/4 1- 5/16 1- 3/8 1-7/16	35	46	167	127	48	14	19	18	91	17.5	42.9	M12	UC207-20 207-21 207-22 207 207-23	PK207	1.48
UCPK208-24 208-25 208	1- 1/2 1- 9/16	40	49.2	181	140	52	14	19	19	98	19	49.2	M12	UC208-24 208-25 208	PK208	1.88
UCPK209-26 209-27 209-28 209	1- 5/8 1- 11/16 1- 3/4	45	52.4	189	146	54	14	19	20	105	19	49.2	M12	UC209-26 209-27 209-28 209	PK209	2.1
UCPK210-30 210-31 210	1- 7/8 1-15/16	50	55.6	203	159	57	14	19	21	111.5	19	51.6	M12	UC210-30 210-31 210	PK210	2.6
UCPK211-32 211-34 211 211-35	2 2- 1/8 2- 3/16	55	61.9	232	181	60	18	24	23	123	22.2	55.6	M16	UC211-32 211-34 211 211-35	PK211	3.3
UCPK212-36 212 212-38 212-39	2- 1/4 2- 3/8 2- 7/16	60	68.3	241	191	64	18	24	25	136	25.4	65.1	M16	UC212-36 212 212-38 212-39	PK212	4.5
UCPK213-40 213	2- 1/2	65	68.3	248	194	70	18	29	27	141	25.4	65.1	M16	UC213-40 213	PK213	5.6

带立式座外球面球轴承

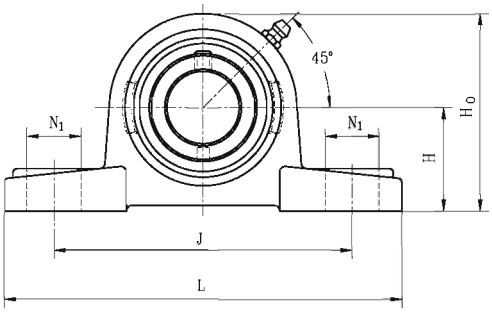

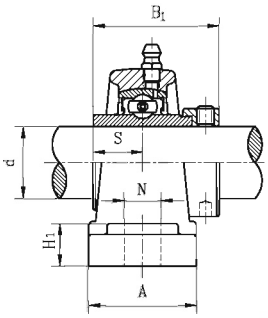

NAPK2
带偏心套

带座轴承代号	轴径 d (in.)	轴径 d (mm)	H	L	J	A	N	N_1	H_1	H_0	S	B_1	螺栓规格	轴承代号	座代号	重量(kg)
NAPK201S 201-8S 202S 202-10S 203S 203-11S	1/2 5/8 11/16	12 15 17	27	121	89	35	11	14	13	54	13.9	37.3	M10	NA201S 201-8S 202S 202-10S 203S 203-11S	PK203	0.65
NAPK201 201-8 202 202-10 203 203-11 204-12 204	1/2 5/8 11/16 3/4	12 15 17 20	31.8	128	98	38	11	14	14	63	17	43.5	M10	NA201 201-8 202 202-10 203 203-11 204-12 204	PK204	0.73
NAPK 205-14 205-15 205 205-16	7/8 15/16 1	25	33.3	140	105	40	11	14	15	66.5	17.4	44.3	M10	NA205-14 205-15 205 205-16	PK205	0.8
NAPK 206-18 206 206-19 206-20	1- 1/8 1- 3/16 1- 1/4	30	39.7	160	121	44	14	19	17	79	18.2	48.3	M12	NA206-18 206 206-19 206-20	PK206	1.33
NAPK 207-20 207-21 207-22 207 207-23	1- 1/4 1- 5/16 1- 3/8 1-7/16	35	46	167	127	48	14	19	18	91	18.8	51.1	M12	NA207-20 207-21 207-22 207 207-23	PK207	1.65
NAPK 208-24 208-25 208	1- 1/2 1- 9/16	40	49.2	181	140	52	14	19	19	98	21.4	56.3	M12	NA208-24 208-25 208	PK208	2.0
NAPK 209-26 209-27 209-28 209	1- 5/8 1- 11/16 1- 3/4	45	52.4	189	146	54	14	19	20	105	21.4	56.3	M12	NA209-26 209-27 209-28 209	PK209	2.42
NAPK 210-30 210-31 210	1- 7/8 1-15/16	50	55.6	203	159	57	14	19	21	111.5	24.6	62.7	M12	NA210-30 210-31 210	PK210	2.75
NAPK 211-32 211-34 211 211-35	2 2- 1/8 2- 3/16	55	61.9	232	181	60	18	24	23	123	27.7	71.3	M16	NA211-32 211-34 211 211-35	PK211	3.56
NAPK 212-36 212 212-38 212-39	2- 1/4 2- 3/8 2- 7/16	60	68.3	241	191	64	18	24	25	136	30.9	77.7	M16	NA212-36 212 212-38 212-39	PK212	5.2
NAPK 213-40 213	2- 1/2	65	68.3	248	194	70	18	29	27	141	34.1	85.7	M16	NA213-40 213	PK213	6.3

带立式座外球面球轴承

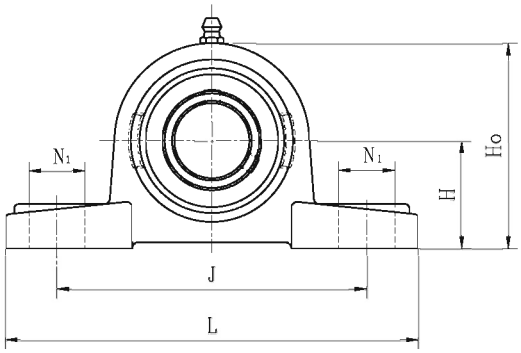

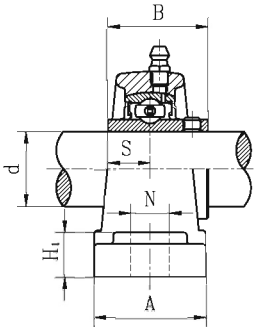

UCPX
带顶丝

带座轴承代号	轴径 d (in.)	轴径 d (mm)	外形尺寸(mm) H	L	J	A	N	N_1	H_1	H_o	S	B	螺栓规格	轴承代号	座代号	重量(kg)
UCPX05-14 X05-15 X05 X05-16	7/8 15/16 1	25	44.4	159	119	51	17	20	17	85	15.9	38.1	M14	UCX05-14 X05-15 X05 X05-16	PX05	1.5
UCPX06-18 X06 X06-19 X06-20	1-1/8 1-3/16 1-1/4	30	47.6	175	127	54	17	20	20	93	17.5	42.9	M14	UCX06-18 X06 X06-19 X06-20	PX06	2.1
UCPX07-22 X07 X07-23	1-3/8 1-7/16	35	54	203	144	57	17	20	21	105	19	49.2	M14	UCX07-22 X07 X07-23	PX07	2.7
UCPX08-24 X08	1-1/2	40	58.7	222	156	65	20	23	23	112	19	49.2	M16	UCX08-24 X08	PX08	3.5
UCPX09-26 X09-27 X09-28 X09	1-5/8 1-11/16 1-3/4	45	58.7	222	156	67	20	23	25	116	19	51.6	M16	UCX09-26 X09-27 X09-28 X09	PX09	3.7
UCPX10-30 X10-31 X10 X10-32	1-7/8 1-15/16 2	50	63.5	240	171	71	20	23	24	126	22.2	55.6	M16	UCX10-30 X10-31 X10 X10-32	PX10	4.6
UCPX11-34 X11 X11-35 X11-36	2-1/8 2-3/16 2-1/4	55	69.8	260	184	79	25	28	29	137	25.4	65.1	M20	UCX11-34 X11 X11-35 X11-36	PX11	6.5
UCPX12 X12-38 X12-39	 2-3/8 2-7/16	60	76.2	280	203	81	25	28	31	149	25.4	65.1	M20	UCX12 X12-38 X12-39	PX12	7.7
UCPX13-40 X13	2-1/2	65	76.2	286	203	83	25	28	33	152	30.2	74.6	M20	UCX13-40 X13	PX13	8.1
UCPX14-44 X14	2-3/4	70	88.9	320	229	85	27	30	34	170	33.3	77.8	M22	UCX14-44 X14	PX14	10.2
UCPX15 X15-48	3	75	88.9	330	229	92	27	30	35	175	33.3	82.6	M22	UCX15 X15-48	PX15	10.8
UCPX16		80	101.6	378	283	99	27	30	37	194	34.1	85.7	M22	UCX16	PX16	15.3
UCPX17-52 X17	3-1/4	85	101.6	380	283	102	27	30	40	200	39.7	96	M22	UCX17-52 X17	PX17	16.1
UCPX18-56 X18	3-1/2	90	101.6	381	283	106	27	30	40	206	42.9	104	M22	UCX18-56 X18	PX18	19.1
UCPX20 X20-64	4	100	127	432	337	120	33	36	45	244	49.2	117.5	M27	UCX20 X20-64	PX20	30.4

带立式座外球面球轴承

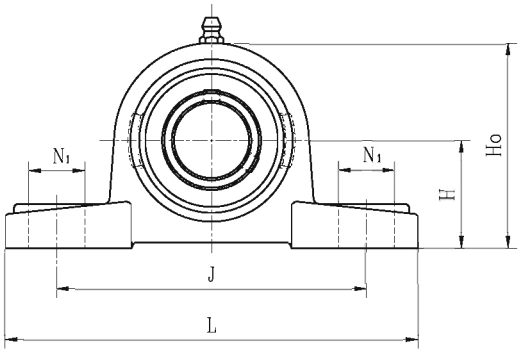

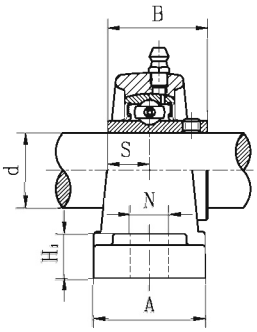

UCP3
带顶丝

带座轴承代号	轴径 d (in.)	轴径 d (mm)	外形尺寸(mm) H	L	J	A	N	N1	H1	Ho	S	B	螺栓规格	轴承代号	座代号	重量(kg)
UCP305-14 305-15 305 305-16	7/8 15/16 1	25	45	173	132	45	17	20	15	85	15	38	M14	UC305-14 305-15 305 305-16	P305	1.4
UCP306-18 306 306-19	1- 1/8 1- 3/16	30	50	180	140	50	17	20	16	95	17	43	M14	UC306-18 306 306-19	P306	1.8
UCP307-20 307-21 307-22 307	1- 1/4 1- 5/16 1- 3/8	35	56	210	160	56	17	25	19	106	19	48	M14	UC307-20 307-21 307-22 307	P307	2.8
UCP308-24 308-25 308	1- 1/2 1- 9/16	40	60	218	170	62	18	25	19	116	19	52	M14	UC308-24 308-25 308	P308	3.0
UCP309-26 309-27 309-28 309	1- 5/8 1-11/16 1- 3/4	45	67	244	190	66	20	26	23	129	22	57	M16	UC309-26 309-27 309-28 309	P309	4.1
UCP310-30 310-31 310	1- 7/8 1-15/16	50	75	271	212	74	20	30	26	143	22	61	M16	UC310-30 310-31 310	P310	5.8
UCP311-32 311-34 311 311-35	2 2-1/8 2-3/16	55	80	300	236	80	20	32	29	154	25	66	M16	UC311-32 311-34 311 311-35	P311	7.4
UCP312-36 312 312-38 312-39	2-1/4 2-3/8 2-7/16	60	85	325	250	85	23	35	31	164	26	71	M20	UC312-36 312 312-38 312-39	P312	9.4
UCP313-40 313	2- 1/2	65	90	335	260	90	25	38	33	176	30	75	M20	UC313-40 313	P313	10
UCP314-44 314	2-3/4	70	95	360	280	93	27	40	34	187	31	78	M22	UC314-44 314	P314	12
UCP315 315-48	3	75	100	380	290	100	27	40	35	198	32	82	M22	UC315 315-48	P315	14
UCP316		80	106	400	300	105	27	40	37	210	34	86	M22	UC316	P316	18
UCP317-52 317	3- 1/4	85	112	420	320	110	33	45	40	220	40	96	M27	UC317-52 317	P317	20
UCP318-56 318	3-1/2	90	118	430	330	110	33	45	45	234	40	96	M27	UC318-56 318	P318	24
UCP319 319-60	3-3/4	95	125	470	360	120	36	50	45	248	41	103	M30	UC319 319-60	P319	29
UCP320 320-64	4	100	140	490	380	120	36	50	50	275	42	108	M30	UC320 320-64	P320	35
UCP322		110	150	520	400	140	40	55	55	300	46	117	M33	UC322	P322	45
UCP324		120	160	570	450	140	40	55	65	320	51	126	M33	UC324	P324	55
UCP326		130	180	600	480	140	40	55	75	355	54	135	M33	UC326	P326	72
UCP328		140	200	620	500	140	40	55	75	390	59	145	M33	UC328	P328	89

带立式座外球面球轴承

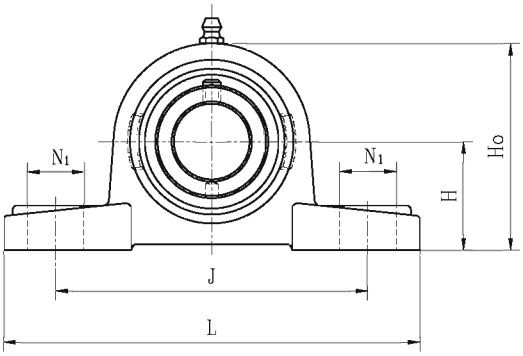

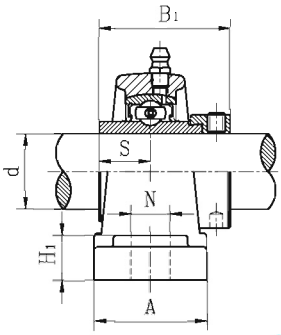

NAP3
带偏心套

带座轴承代号	轴径 d (in.)	轴径 d (mm)	H	L	J	A	N	N_1	H_1	Ho	S	B_1	螺栓规格	轴承代号	座代号	重量 (kg)
NAP305-14 305-15 305 305-16	7/8 15/16 1	25	45	173	132	45	17	20	15	85	16.7	46.8	M14	NA305-14 305-15 305 305-16	P305	1.4
NAP306-18 306 306-19	1-1/8 1-3/16	30	50	180	140	50	17	20	16	95	17.5	50	M14	NA306-18 306 306-19	P306	1.9
NAP307-20 307-21 307-22 307	1-1/4 1-5/16 1-3/8	35	56	210	160	56	17	25	19	106	18.3	51.6	M14	NA307-20 307-21 307-22 307	P307	2.9
NAP308-24 308-25 308	1-1/2 1-9/16	40	60	218	170	62	18	25	19	116	19.8	57.1	M14	NA308-24 308-25 308	P308	3.1
NAP309-26 309-27 309-28 309	1-5/8 1-11/16 1-3/4	45	67	244	190	66	20	26	23	129	19.8	58.7	M16	NA309-26 309-27 309-28 309	P309	4.3
NAP310-30 310-31 310	1-7/8 1-15/16	50	75	271	212	74	20	30	26	143	24.6	66.6	M16	NA310-30 310-31 310	P310	6.0
NAP311-32 311-34 311 311-35	2 2-1/8 2-3/16	55	80	300	236	80	20	32	29	154	27.8	73	M16	NA311-32 311-34 311 311-35	P311	7.7
NAP312-36 312 312-38 312-39	2-1/4 2-3/8 2-7/16	60	85	325	250	85	23	35	31	164	30.95	79.4	M20	NA312-36 312 312-38 312-39	P312	9.7
NAP313-40 313	2-1/2	65	90	335	260	90	25	38	33	176	32.5	85.7	M20	NA313-40 313	P313	11
NAP314-44 314	2-3/4	70	95	360	280	93	27	40	34	187	34.15	92.1	M22	NA314-44 314	P314	12
NAP315 315-48	3	75	100	380	290	100	27	40	35	198	37.3	100	M22	NA315 315-48	P315	15
NAP316		80	106	400	300	105	27	40	37	210	40.5	106.4	M22	NA316	P316	19
NAP317-52 317	3-1/4	85	112	420	320	110	33	45	40	220	42	109.5	M27	NA317-52 317	P317	21
NAP318-56 318	3-1/2	90	118	430	330	110	33	45	45	234	43.6	115.9	M27	NA318-56 318	P318	25
NAP319 319-60	3-3/4	95	125	470	360	120	36	50	45	248	46.8	122.3	M30	NA319 319-60	P319	30
NAP320 320-64	4	100	140	490	380	120	36	50	50	275	50	128.6	M30	NA320 320-64	P320	37

带立式座外球面球轴承

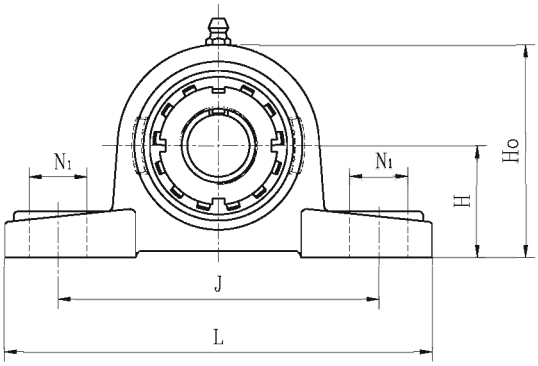

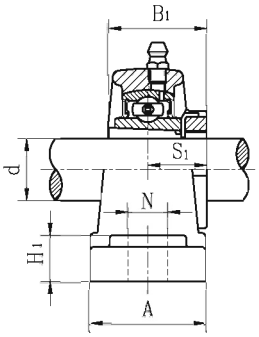

UKP3+H
带紧定套

带座轴承代号	轴径 d (in.)	轴径 d (mm)	H	L	J	A	N	N_1	H_1	H_o	S_1	B_1	螺栓规格	轴承代号	座代号	紧定套代号	重量(kg)
UKP305+HE2305 305+H2305	3/4	20	45	173	132	45	17	20	15	85	21.5	35	M14	UK305	P305	HE2305 H2305	1.4
UKP306+HS2306 306+HA2306 306+H2306 306+HE2306	7/8 15/16 1	25	50	180	140	50	17	20	16	95	23	38	M14	UK306	P306	HS2306 HA2306 H2306 HE2306	1.8
UKP307+HS2307 307+H2307 307+HA2307	1-1/8 1-3/16	30	56	210	160	56	17	25	19	106	25.5	43	M14	UK307	P307	HS2307 H2307 HA2307	2.9
UKP308+HE2308 308+HS2308 308+H2308	1-1/4 1-3/8	35	60	218	170	62	18	25	19	116	27.5	46	M14	UK308	P308	HE2308 HS2308 H2308	3.1
UKP309+HA2309 309+HE2309 309+H2309	1-7/16 1-1/2	40	67	244	190	66	20	26	23	129	30	50	M16	UK309	P309	HA2309 HE2309 H2309	4.2
UKP310+HS2310 310+HA2310 310+HE2310 310+H2310	1-5/8 1-11/16 1-3/4	45	75	271	212	74	20	30	26	143	32	55	M16	UK310	P310	HS2310 HA2310 HE2310 H2310	5.8
UKP311+HS2311 311+HA2311 311+H2311 311+HE2311	1-7/8 1-15/16 2	50	80	300	236	80	20	32	29	154	33.5	59	M16	UK311	P311	HS2311 HA2311 H2311 HE2311	7.4
UKP312+HS2312 312+H2312	2-1/8	55	85	325	250	85	23	35	31	164	36.5	62	M20	UK312	P312	HS2312 H2312	9.3
UKP313+HA2313 313+HE2313 313+H2313 313+HS2313	2-3/16 2-1/4 2-3/8	60	90	335	260	90	25	38	33	176	38.5	65	M20	UK313	P313	HA2313 HE2313 H2313 HS2313	10
UKP315+HA2315 315+HE2315 315+H2315	2-7/16 2-1/2	65	100	380	290	100	27	40	35	198	42.5	73	M22	UK315	P315	HA2315 HE2315 H2315	15
UKP316+HA2316 316+HE2316 316+H2316	2-11/16 2-3/4	70	106	400	300	105	27	40	37	210	44.5	78	M22	UK316	P316	HA2316 HE2316 H2316	18
UKP317+HA2317 317+H2317 317+HE2317	2-15/16 3	75	112	420	320	110	33	45	40	220	48	82	M27	UK317	P317	HA2317 H2317 HE2317	20
UKP318+H2318		80	118	430	330	110	33	45	45	234	48	86	M27	UK318	P318	H2318	24
UKP319+HE2319 319+H2319	3-1/4	85	125	470	360	120	36	50	45	248	52	90	M30	UK319	P319	HE2319 H2319	29
UKP320+HE2320 320+H2320	3-1/2	90	140	490	380	120	36	50	50	275	54	97	M30	UK320	P320	HE2320 H2320	35
UKP322+H2322		100	150	520	400	140	40	55	55	300	61	105	M33	UK322	P322	H2322	46
UKP324+H2324		110	160	570	450	140	40	55	65	320	65.5	112	M33	UK324	P324	H2324	55
UKP326+H2326		115	180	600	480	140	40	55	75	355	68	121	M33	UK326	P326	H2326	73
UKP328+H2328		125	200	620	500	140	40	55	75	390	73	131	M33	UK328	P328	H2328	89

带轻型立式座外球面球轴承

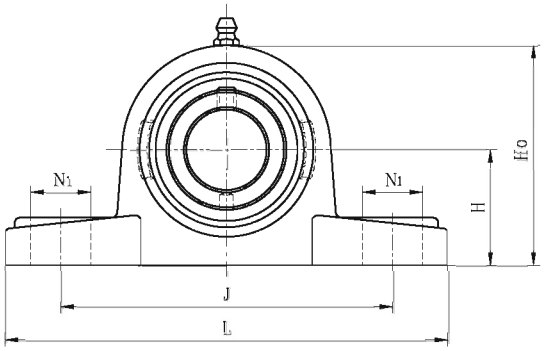

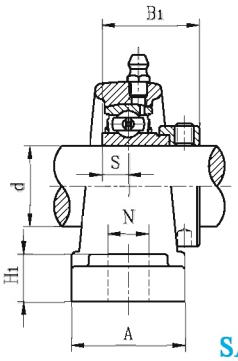

SALP2G
带偏心套

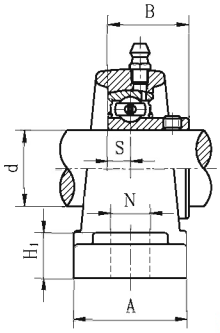

SBLP2G
带顶丝

带座轴承代号	轴径 d (in.)	轴径 d (mm)	外形尺寸(mm) H	L	J	A	H_0	N	N_1	H_1	S	B_1	螺栓规格	轴承代号	座代号	重量(kg)
SALP201G 201-8G 202G 202-10G 203G 203-11G	1/2 5/8 11/16	12 15 17	30.2	114	87	25	57	11	16	12	6.5	28.6	M10	SA201G 201-8G 202G 202-10G 203G 203-11G	LP203	0.4
SALP204-12G 204G	3/4	20	33.3	125	97	27	63.8	11.5	16	14	7.5	30.9	M10	SA204-12G 204G	LP204	0.52
SALP205-14G 205-15G 205G 205-16G	7/8 15/16 1	25	36.5	130	100	29	69.5	11.5	16	15	7.5	30.9	M10	SA205-14G 205-15G 205G 205-16G	LP205	0.61
SALP206-18G 206G 206-19G 206-20G	1- 1/8 1- 3/16 1- 1/4	30	42.9	156	121	33	82	14	21	16	9	35.7	M12	SA206-18G 206G 206-19G 206-20G	LP206	0.73
SALP207-20G 207-21G 207-22G 207G 207-23G	1- 1/4 1- 5/16 1- 3/8 1- 7/16	35	47.6	165	127	35	93	14	21	16	9.5	38.9	M12	SA207-20G 207-21G 207-22G 207G 207-23G	LP207	1.0

带座轴承代号	轴径 d (in.)	轴径 d (mm)	外形尺寸(mm) H	L	J	A	H_0	N	N_1	H_1	S	B	螺栓规格	轴承代号	座代号	重量(kg)
SBLP201G 201-8G 202G 202-10G 203G 203-11G	1/2 5/8 11/16	12 15 17	30.2	114	87	25	57	11	16	12	6	22	M10	SB201G 201-8G 202G 202-10G 203G 203-11G	LP203	0.36
SBLP204-12G 204G	3/4	20	33.3	125	97	27	63.8	11.5	16	14	7	25	M10	SB204-12G 204G	LP204	0.5
SBLP205-14G 205-15G 205G 205-16G	7/8 15/16 1	25	36.5	130	100	29	69.5	11.5	16	15	7.5	27	M10	SB205-14G 205-15G 205G 205-16G	LP205	0.6
SBLP206-18G 206G 206-19G 206-20G	1- 1/8 1- 3/16 1- 1/4	30	42.9	156	121	33	82	14	21	16	8	30	M12	SB206-18G 206G 206-19G 206-20G	LP206	0.7
SBLP207-20G 207-21G 207-22G 207G 207-23G	1- 1/4 1- 5/16 1- 3/8 1- 7/16	35	47.6	165	127	35	93	14	21	16	8.5	32	M12	SB207-20G 207-21G 207-22G 207G 207-23G	LP207	0.95

注：以上型号带后缀G表示可再润滑型，如果需要非再润滑型，请注明型号不带后缀G。

带高中心立式座外球面球轴承

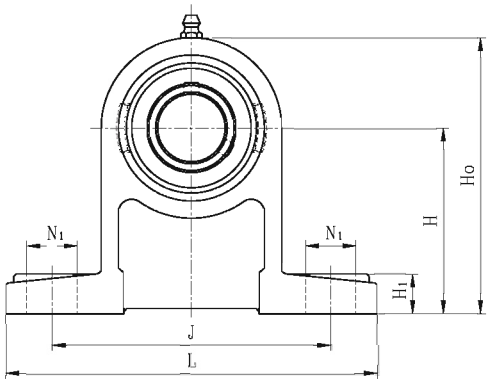

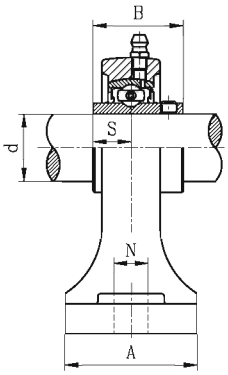

UCPH2
带顶丝

带座轴承代号	轴径 d (in.)	轴径 d (mm)	外形尺寸(mm) H	J	L	A	N	N_1	H_1	H_o	S	B	螺栓规格	轴承代号	座代号	重量(kg)
UCPH201S 201-8S 202S 202-10S 203S 203-11S	1/2 5/8 11/16	12 15 17	70	95	127	38	12	16	13	97	11.5	27.4	M10	UC201S 201-8S 202S 202-10S 203S 203-11S	PH203	0.80
UCPH201 201-8 202 202-10 203 203-11 204-12 204	1/2 5/8 11/16 3/4	12 15 17 20	70	95	127	40	12	16	13	101	12.7	31	M10	UC201 201-8 202 202-10 203 203-11 204-12 204	PH204	0.97
UCPH205-14 205-15 205 205-16	7/8 15/16 1	25	80	105	140	50	13	19	16	114	14.3	34	M10	UC205-14 205-15 205 205-16	PH205	1.20
UCPH206-18 206 206-19 206-20	1-1/8 1-3/16 1-1/4	30	90	121	165	50	17	21	18	130	15.9	38.1	M14	UC206-18 206 206-19 206-20	PH206	1.60
UCPH207-20 207-21 207-22 207 207-23	1-1/4 1-5/16 1-3/8 1-7/16	35	95	127	167	60	17	21	19	140	17.5	42.9	M14	UC207-20 207-21 207-22 207 207-23	PH207	2.10
UCPH208-24 208-25 208	1-1/2 1-9/16	40	100	137	184	66	17	21	20	150	19	49.2	M14	UC208-24 208-25 208	PH208	2.70
UCPH209-26 209-27 209-28 209	1-5/8 1-11/16 1-3/4	45	105	146	190	70	17	21	20	158	19	49.2	M14	UC209-26 209-27 209-28 209	PH209	3.10
UCPH210-30 210-31 210 210-32	1-7/8 1-15/16 2	50	110	159	204	70	19	22	22	165	19	51.6	M16	UC210-30 210-31 210 210-32	PH210	3.50
UCPH211-32 211-34 211 211-35	2 2-1/8 2-3/16	55	120	171	217	75	19	22	23	181	22.2	55.6	M16	UC211-32 211-34 211 211-35	PH211	4.07
UCPH212-36 212 212-38 212-39	2-1/4 2-3/8 2-7/16	60	130	186	236	80	19	22	24	197	25.4	65.1	M16	UC212-36 212 212-38 212-39	PH212	
UCPH213-40 213	2-1/2	65	140	203	258	85	23	28	26	213	25.4	65.1	M20	UC213-40 213	PH213	
UCPH214-44 214	2-3/4	70	150	210	266	90	23	28	27	227	30.2	74.6	M20	UC214-44 214	PH214	
UCPH215-47 215 215-48	2-15/16 3	75	160	217	274	95	23	28	28	240	33.3	77.8	M20	UC215-47 215 215-48	PH215	
UCPH216		80	170	232	290	100	24	28	30	256	33.3	82.6	M20	UC216	PH216	

带窄立式座外球面球轴承

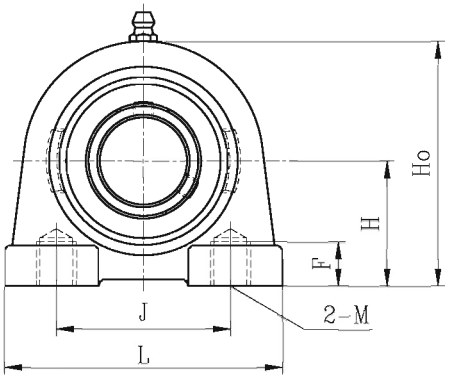

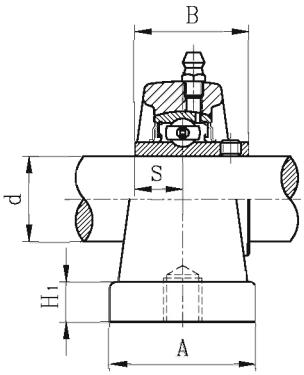

UCPA2
带顶丝

带座轴承代号	轴径 d (in.)	轴径 d (mm)	H	L	J	A	Ho	H1	S	B	F	M	轴承代号	座代号	重量 (kg)
UCPA201S 201-8S 202S 202-10S 203S 203-11S	1/2 5/8 11/16	12 15 17	30.2	70	48	36	57	10	11.5	27.4	9	M8×1.25	UC201S 201-8S 202S 202-10S 203S 203-11S	PA203	--
UCPA201 201-8 202 202-10 203 203-11 204-12 204	1/2 5/8 11/16 3/4	12 15 17 20	30.2	76	52	40	62	11	12.7	31	13	M10×1.5	UC201 201-8 202 202-10 203 203-11 204-12 204	PA204	0.63
UCPA205-14 205-15 205 205-16	7/8 15/16 1	25	36.5	84	56	38	72	12	14.3	34	15	M10×1.5	UC205-14 205-15 205 205-16	PA205	0.8
UCPA206-18 206 206-19 206-20	1- 1/8 1- 3/16 1- 1/4	30	42.9	94	66	48	84	13	15.9	38.1	18	M14×2	UC206-18 206 206-19 206-20	PA206	1.2
UCPA207-20 207-21 207-22 207 207-23	1- 1/4 1- 5/16 1- 3/8 1-7/16	35	47.6	110	80	48	95	13	17.5	42.9	20	M14×2	UC207-20 207-21 207-22 207 207-23	PA207	1.7
UCPA208-24 208-25 208	1- 1/2 1- 9/16	40	49.2	116	84	54	100	13	19	49.2	20	M14×2	UC208-24 208-25 208	PA208	2.0
UCPA209-26 209-27 209-28 209	1- 5/8 1-11/16 1- 3/4	45	54.2	120	90	60	108	13	19	49.2	25	M14×2	UC209-26 209-27 209-28 209	PA209	2.2
UCPA210-30 210-31 210 210-32	1- 7/8 1-15/16 2	50	57.2	130	94	60	116	14	19	51.6	25	M16×2	UC210-30 210-31 210 210-32	PA210	2.8
UCPA211-32 211-34 211 211-35	2 2- 1/8 2- 3/16	55	63.5	140	104	66	125	14	22.2	55.6	25	M16×2	UC211-32 211-34 211 211-35	PA211	3.0
UCPA212-36 212 212-38 212-39	2- 1/4 2- 3/8 2- 7/16	60	69.9	150	114	68	138	15	25.4	65.1	25	M16×2	UC212-36 212 212-38 212-39	PA212	4.24
UCPA213-40 213	2- 1/2	65	76.2	160	124	70	150	15	25.4	65.1	25	M16×2	UC213-40 213	PA213	--

带窄立式座外球面球轴承

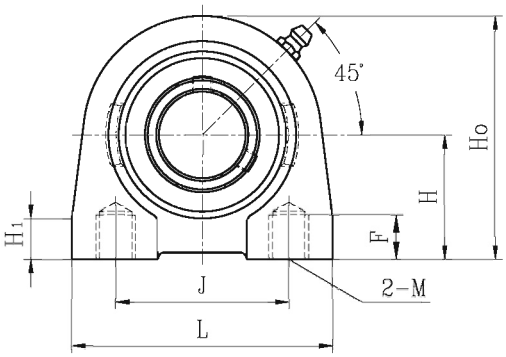

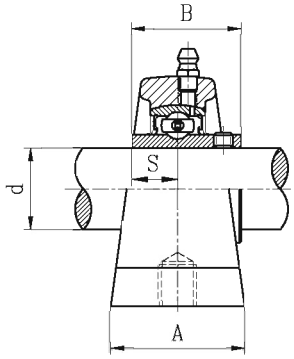

UCPA2A
带顶丝

带座轴承代号	轴径 d (in.)	轴径 d (mm)	H	L	J	A	Ho	H1	S	B	F	M	轴承代号	座代号	重量(kg)	可选用 M
UCPA201A		12	33.3	73	50.8	38	65	12	12.7	31	13	3/8-16UNC	UC201	PA204A	0.63	M8
201-8A	1/2												201-8			
202A		15											202			
202-10A	5/8												202-10			
203A		17											203			
203-11A	11/16												203-11			
204-12A	3/4												204-12			
204A		20											204			
UCPA205-14A	7/8	25	36.5	76.2	50.8	38	71.4	12	14.3	34	13	3/8-16UNC	UC205-14	PA205A	0.80	M10
205-15A	15/16												205-15			
205A													205			
205-16A	1												205-16			
UCPA206-18A	1-1/8	30	42.9	101.6	76.2	38	85.7	15	15.9	38.1	16	7/16-14UNC	UC206-18	PA206A	1.2	M10
206A													206			
206-19A	1-3/16												206-19			
206-20A	1-1/4												206-20			
UCPA207-20A	1-1/4	35	47.6	108	82.5	47.6	95.2	16	17.5	42.9	19	1/2-13UNC	UC207-20	PA207A	1.7	M10
207-21A	1-5/16												207-21			
207-22A	1-3/8												207-22			
207A													207			
207-23A	1-7/16												207-23			
UCPA208-24A	1-1/2	40	49.2	117.5	88.9	47.6	100	16	19	49.2	19	1/2-13UNC	UC208-24	PA208A	2.0	M12
208-25A	1-9/16												208-25			
208A													208			
UCPA209-26A	1-5/8	45	53.98	127	95.25	50.8	108	18	19	49.2	19	1/2-13UNC	UC209-26	PA209A	2.2	M12
209-27A	1-11/16												209-27			
209-28A	1-3/4												209-28			
209A													209			
UCPA210-30A	1-7/8	50	57.15	139.7	101.6	50.8	117.5	18	19	51.6	25	5/8-11UNC	UC210-30	PA210A	2.8	M16
210-31A	1-15/16												210-31			
210A													210			
210-32A	2												210-32			

带窄立式座外球面球轴承

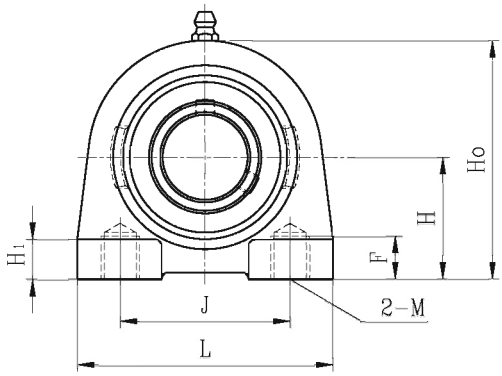

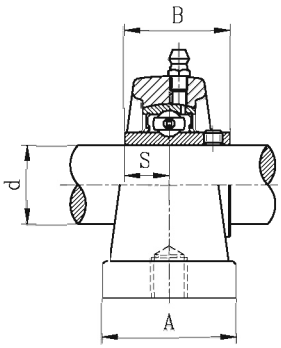

UCPG2
带顶丝

带座轴承代号	轴径 d (in.)	轴径 d (mm)	H	L	J	A	Ho	H1	S	B	F	M	轴承代号	座代号	重量 (kg)
UCPG 201 201-8 202 202-10 203 203-11 204-12 204	1/2 5/8 11/16 3/4	12 15 17 20	33.3	70	49	38	64	14	12.7	31	13	M8	UC201 201-8 202 202-10 203 203-11 204-12 204	PG204	0.63
UCPG 205-14 205-15 205 205-16	7/8 15/16 1	25	36.5	75	50	38	70	15	14.3	34	15	M10	UC 205-14 205-15 205 205-16	PG205	0.80
UCPG 206-18 206 206-19 206-20	1- 1/8 1- 3/16 1- 1/4	30	42.9	85	60	48	83	17	15.9	38.1	15	M10	UC 206-18 206 206-19 206-20	PG206	1.2
UCPG 207-20 207-21 207-22 207 207-23	1- 1/4 1- 5/16 1- 3/8 1-7/16	35	47.6	100	68	48	93	20	17.5	42.9	19	M12	UC 207-20 207-21 207-22 207 207-23	PG207	1.7
UCPG 208-24 208-25 208	1- 1/2 1- 9/16	40	49.2	110	78	54	98	20	19	49.2	19	M12	UC 208-24 208-25 208	PG208	2.0

沈阳瑞思达轴承有限公司SHENYANG TOTAL BEARING CO.,LTD.
Tel: 024 22945833 22923833 24853899 Fax: 024 88729249
Mobile: 13940483518 15640413155（微信）
Web: https://www.rstbearing.com.cn

带冲压立式座外球面球轴承

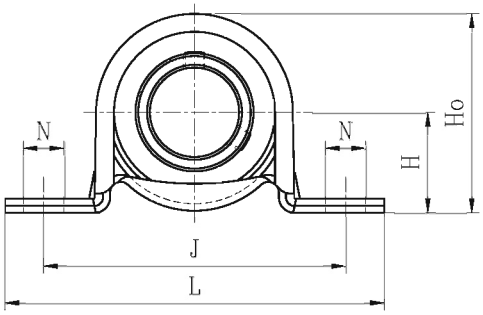

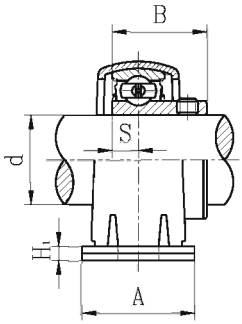

SBPP2
带顶丝

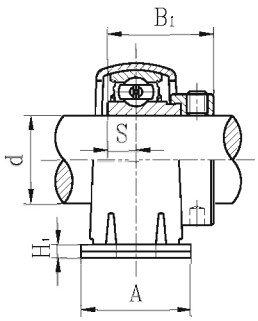

SAPP2
带偏心套

带座轴承代号	轴径 d (in.)	轴径 d (mm)	外形尺寸(mm) H	J	L	A	N	H_1	H_o	S	B	螺栓规格	轴承代号	座代号	重量(kg)
SBPP201 201-8 202 202-10 203 203-11	1/2 5/8 11/16	12 15 17	22.2	68	86	25	9.5	3	43.5	6	22	M8	SB201 201-8 202 202-10 203 203-11	PP203	0.15
SBPP204-12 204	3/4	20	25.4	76	98	32	9.5	3	50.2	7	25	M8	SB204-12 204	PP204	0.2
SBPP205-14 205-15 205 205-16	7/8 15/16 1	25	28.6	86	108	32	11.5	4	56.4	7.5	27	M10	SB205-14 205-15 205 205-16	PP205	0.28
SBPP206-18 206 206-19 206-20	1-1/8 1-3/16 1-1/4	30	33.3	95	117	38	11.5	4	66.1	8	30	M10	SB206-18 206 206-19 206-20	PP206	0.42
SBPP207-20 207-21 207-22 207 207-23	1-1/4 1-5/16 1-3/8 1-7/16	35	39.7	106	129	42	11.5	4	77.7	8.5	32	M10	SB207-20 207-21 207-22 207 207-23	PP207	0.55

带座轴承代号	轴径 d (in.)	轴径 d (mm)	外形尺寸(mm) H	J	L	A	N	H_1	H_o	S	B_1	螺栓规格	轴承代号	座代号	重量(kg)
SAPP201 201-8 202 202-10 203 203-11	1/2 5/8 11/16	12 15 17	22.2	68	86	25	9.5	3	43.5	6.5	28.6	M8	SA201 201-8 202 202-10 203 203-11	PP203	0.20
SAPP204-12 204	3/4	20	25.4	76	98	32	9.5	3	50.2	7.5	30.9	M8	SA204-12 204	PP204	0.23
SAPP205-14 205-15 205 205-16	7/8 15/16 1	25	28.6	86	108	32	11.5	4	56.4	7.5	30.9	M10	SA205-14 205-15 205 205-16	PP205	0.32
SAPP206-18 206 206-19 206-20	1-1/8 1-3/16 1-1/4	30	33.3	95	117	38	11.5	4	66.1	9	35.7	M10	SA206-18 206 206-19 206-20	PP206	0.47
SAPP207-20 207-21 207-22 207 207-23	1-1/4 1-5/16 1-3/8 1-7/16	35	39.7	106	129	42	11.5	4	77.7	9.5	38.9	M10	SA207-20 207-21 207-22 207 207-23	PP207	0.60

带方形座外球面球轴承

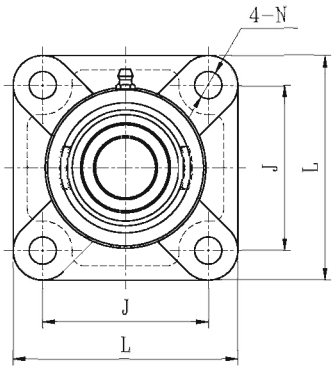

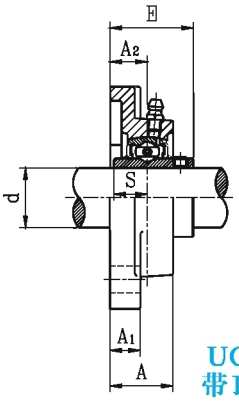

UCF2
带顶丝

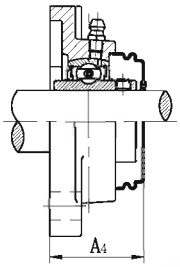

S-UCF200E1
SM-UCF200E1
带端盖

带座轴承代号	轴径 d (in.)	轴径 d (mm)	外形尺寸(mm) L	J	A_2	A_1	A	E	N	S	A_4	螺栓规格	轴承代号	座代号	重量 (kg)	可选用 N
UCF201S 201-8S 202S 202-10S 203S 203-11S	1/2 5/8 11/16	12 15 17	76	54	15	11	24.5	30.9	11.5	11.5	–	M10	UC201S 201-8S 202S 202-10S 203S 203-11S	F203	0.52	–
UCF201 201-8 202 202-10 203 203-11 204-12 204	1/2 5/8 11/16 3/4	12 15 17 20	86	64	15	11	25.5	33.3	11.5	12.7	37.5	M10	UC201 201-8 202 202-10 203 203-11 204-12 204	F204	0.64	12
UCF205-14 205-15 205 205-16	7/8 15/16 1	25	95	70	16	13	27	35.7	11.5	14.3	40	M10	UC205-14 205-15 205 205-16	F205	0.80	12
UCF206-18 206 206-19 206-20	1-1/8 1-3/16 1-1/4	30	108	83	18	13	31	40.2	11.5	15.9	44	M10	UC206-18 206 206-19 206-20	F206	1.07	12
UCF207-20 207-21 207-22 207 207-23	1-1/4 1-5/16 1-3/8 1-7/16	35	117	92	19	15	34	44.4	14	17.5	48.5	M12	UC207-20 207-21 207-22 207 207-23	F207	1.40	--
UCF208-24 208-25 208	1-1/2 1-9/16	40	130	102	21	15	36	51.2	14	19	55	M12	UC208-24 208-25 208	F208	1.80	16
UCF209-26 209-27 209-28 209	1-5/8 1-11/16 1-3/4	45	137	105	22	16	38	52.2	16	19	57	M14	UC209-26 209-27 209-28 209	F209	2.20	--
UCF210-30 210-31 210	1-7/8 1-15/16	50	143	111	22	16	40	54.6	18	19	60	M16	UC210-30 210-31 210	F210	2.40	16
UCF211-32 211-34 211 211-35	2 2-1/8 2-3/16	55	162	130	25	18	43	58.4	18	22.2	64	M16	UC211-32 211-34 211 211-35	F211	3.50	19
UCF212-36 212 212-38 212-39	2-1/4 2-3/8 2-7/16	60	175	143	29	18	48	68.7	18	25.4	74.5	M16	UC212-36 212 212-38 212-39	F212	4.20	19
UCF213-40 213	2-1/2	65	187	149	30	22	50	69.7	18	25.4	79	M16	UC213-40 213	F213	5.30	19
UCF214-44 214	2-3/4	70	193	152	31	22	54	75.4	18	30.2	–	M16	UC214-44 214	F214	5.90	19
UCF215-47 215 215-48	2-15/16 3	75	200	159	34	22	56	78.5	18	33.3	–	M16	UC215-47 215 215-48	F215	6.30	19
UCF216		80	208	165	34	22	57	83.3	22	33.3	–	M20	UC216	F216	7.30	23
UCF217-52 217	3-1/4	85	220	175	36	24	63	87.6	23	34.1	–	M20	UC217-52 217	F217	8.90	
UCF218-56 218	3-1/2	90	235	187	40	25	68	96.3	23	39.7	–	M20	UC218-56 218	F218	11.6	
UCF220 220-64	4	100	265	210	44	25	70	110	27	42	–	M22	UC220 220-64	F220	18.9	

带方形座外球面球轴承

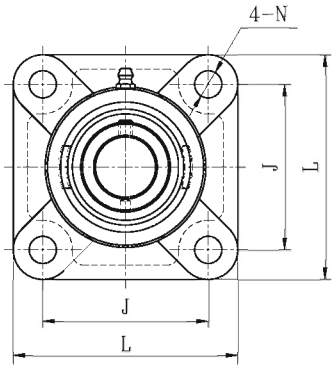

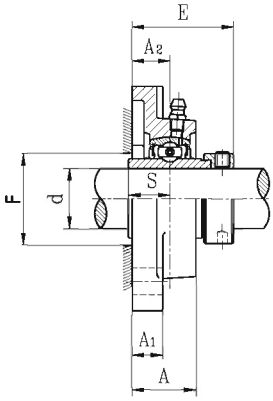

NAF2
带偏心套

带座轴承代号	轴径 d (in.)	轴径 d (mm)	L	J	A2	A1	A	E	N	S	F min	螺栓规格	轴承代号	座代号	重量(kg)	可选用 N
NAF201S 201-8S 202S 202-10S 203S 203-11S	1/2 5/8 11/16	12 15 17	76	54	15	11	24.5	38.4	11.5	13.9	–	M10	NA201S 201-8S 202S 202-10S 203S 203-11S	F203	0.5	–
NAF201 201-8 202 202-10 203 203-11 204-12 204	1/2 5/8 11/16 3/4	12 15 17 20	86	64	15	11	25.5	41.5	11.5	17	31	M10	NA201 201-8 202 202-10 203 203-11 204-12 204	F204	0.66	12
NAF205-14 205-15 205 205-16	7/8 15/16 1	25	95	70	16	13	27	42.9	11.5	17.4	36	M10	NA205-14 205-15 205 205-16	F205	0.80	12
NAF206-18 206 206-19 206-20	1-1/8 1-3/16 1-1/4	30	108	83	18	13	31	48.1	11.5	18.2	42	M10	NA206-18 206 206-19 206-20	F206	1.2	12
NAF207-20 207-21 207-22 207 207-23	1-1/4 1-5/16 1-3/8 1-7/16	35	117	92	19	15	34	51.3	14	18.8	50	M12	NA207-20 207-21 207-22 207 207-23	F207	1.6	--
NAF208-24 208-25 208	1-1/2 1-9/16	40	130	102	21	15	36	55.9	14	21.4	55	M12	NA208-24 208-25 208	F208	1.9	16
NAF209-26 209-27 209-28 209	1-5/8 1-11/16 1-3/4	45	137	105	22	16	38	56.9	16	21.4	--	M14	NA209-26 209-27 209-28 209	F209	2.30	--
NAF210-30 210-31 210	1-7/8 1-15/16	50	143	111	22	16	40	60.1	18	24.6	64	M16	NA210-30 210-31 210	F210	2.60	16
NAF211-32 211-34 211 211-35	2 2-1/8 2-3/16	55	162	130	25	18	43	68.6	18	27.7	71	M16	NA211-32 211-34 211 211-35	F211	3.80	19
NAF212-36 212 212-38 212-39	2-1/4 2-3/8 2-7/16	60	175	143	29	18	48	75.8	18	30.9	77	M16	NA212-36 212 212-38 212-39	F212	4.80	19
NAF213-40 213	2-1/2	65	187	149	30	22	50	81.6	18	34.1	84	M16	NA213-40 213	F213	6.0	19
NAF214-44 214	2-3/4	70	193	152	31	22	54	82.6	18	34.1	89	M16	NA214-44 214	F214	6.3	19
NAF215 215-48	3	75	200	159	34	22	56	88.8	18	37.3	94	M16	NA215 215-48	F215	7.2	19
NAF216		80	208	165	34	22	57	91.9	22	37.3	101	M20	NA216	F216	7.23	23
NAF217-52 217	3-1/4	85	220	175	36	24	63	85.8	23	23.4	--	M20	NA217-52 217	F217		
NAF218-56 218	3-1/2	90	235	187	40	25	68	88	23	24.5	--	M20	NA218-56 218	F218		
NAF220		100	265	210	44	25	70	119.4	27	50	129	M22	NA220	F220		

带方形座外球面球轴承

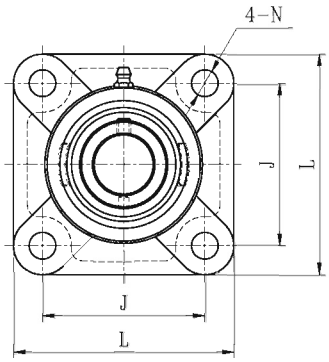

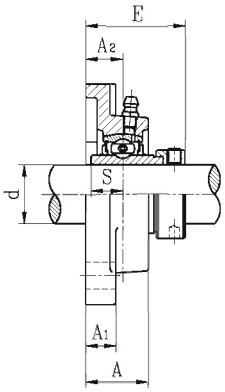

NAFU2
带偏心套

带座轴承代号	轴径 d (in.)	轴径 d (mm)	外形尺寸(mm) L	J	A2	A1	A	E	N	S	螺栓规格	轴承代号	座代号	重量(kg)
NAFU201S 201-8S 202S 202-10S 203S 203-11S	1/2 5/8 11/16	12 15 17	76	54	15	11	24.5	38.4	11.5	13.9	M10	NA201S 201-8S 202S 202-10S 203S 203-11S	FU203	0.66
NAFU201 201-8 202 202-10 203 203-11 204-12 204	1/2 5/8 11/16 3/4	12 15 17 20	86	63.5	19	15	29.5	45.5	11.5	17	M10	NA201 201-8 202 202-10 203 203-11 204-12 204	FU204	0.8
NAFU205-14 205-15 205 205-16	7/8 15/16 1	25	93	70	19	15	30	45.9	11.5	17.4	M10	NA205-14 205-15 205 205-16	FU205	0.95
NAFU206-18 206 206-19 206-20	1-1/8 1-3/16 1-1/4	30	106	82.5	20	16	32.5	50.1	11.5	18.2	M10	NA206-18 206 206-19 206-20	FU206	1.32
NAFU207-20 207-21 207-22 207 207-23	1-1/4 1-5/16 1-3/8 1-7/16	35	116	92	21	17	35	53.3	14	18.8	M12	NA207-20 207-21 207-22 207 207-23	FU207	1.77
NAFU208-24 208-25 208	1-1/2 1-9/16	40	129	101.5	24	17	39	58.9	14	21.4	M12	NA208-24 208-25 208	FU208	2.22
NAFU209-26 209-27 209-28 209	1-5/8 1-11/16 1-3/4	45	135	105	24	18	40	58.9	16	21.4	M14	NA209-26 209-27 209-28 209	FU209	2.63
NAFU210-30 210-31 210	1-7/8 1-15/16	50	143	111	28	20	45	66.1	18	24.6	M16	NA210-30 210-31 210	FU210	2.95
NAFU211-32 211-34 211 211-35	2 2-1/8 2-3/16	55	162	130	31	21	49	74.6	18	27.7	M16	NA211-32 211-34 211 211-35	FU211	4.10
NAFU212-36 212 212-38 212-39	2-1/4 2-3/8 2-7/16	60	175	143	34	22	53.5	80.8	18	30.9	M16	NA212-36 212 212-38 212-39	FU212	4.86
NAFU213-40 213	2-1/2	65	184	149	38	22	58	89.6	18	34.1	M16	NA213-40 213	FU213	5.90
NAFU214-44 214	2-3/4	70	188	152	38	23	60	89.6	18	34.1	M16	NA214-44 214	FU214	6.45
NAFU215 215-48	3	75	200	159	41	24	62	95.8	18	37.3	M16	NA215 215-48	FU215	7.55
NAFU216		80	207	165	42	25	63	99.9	22	37.3	M20	NA216	FU216	8.65

带方形座外球面球轴承

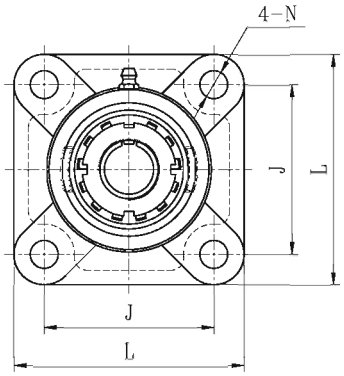

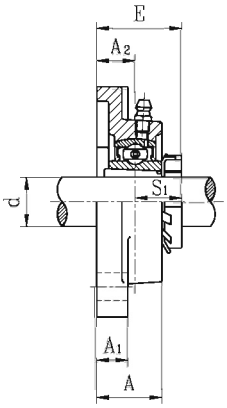

UKF2+H
带紧定套

带座轴承代号	轴径 d (in.)	轴径 d (mm)	L	J	A2	A1	A	E	N	S1	螺栓规格	轴承代号	座代号	紧定套代号	重量(kg)	可选用 N
UKF205+HE2305 205+H2305	3/4	20	95	70	16	13	27	34.5	11.5	18.5	M10	UK205	F205	HE2305 H2305	0.84	12
UKF206+HS2306 206+HA2306 206+H2306 206+HE2306	7/8 15/16 1	25	108	83	18	13	31	38.5	11.5	20.5	M10	UK206	F206	HS2306 HA2306 H2306 HE2306	1.1	12
UKF207+HS2307 207+H2307 207+HA2307	1-1/8 1-3/16	30	117	92	19	15	34	41.5	14	22.5	M12	UK207	F207	HS2307 H2307 HA2307	1.6	--
UKF208+HE2308 208+HS2308 208+H2308	1-1/4 1-3/8	35	130	102	21	15	36	45.5	14	24.5	M12	UK208	F208	HE2308 HS2308 H2308	1.9	16
UKF209+HA2309 209+HE2309 209+H2309	1-7/16 1-1/2	40	137	105	22	16	38	48	16	26	M14	UK209	F209	HA2309 HE2309 H2309	2.3	--
UKF210+HS2310 210+HA2310 210+HE2310 210+H2310	1-5/8 1-11/16 1-3/4	45	143	111	22	16	40	49.5	18	27.5	M16	UK210	F210	HS2310 HA2310 HE2310 H2310	2.6	16
UKF211+HS2311 211+HA2311 211+H2311 211+HE2311	1-7/8 1-15/16 2	50	162	130	25	18	43	53.5	18	28.5	M16	UK211	F211	HS2311 HA2311 H2311 HE2311	3.4	19
UKF212+HS2312 212+H2312	2-1/8	55	175	143	29	18	48	60	18	31	M16	UK212	F212	HS2312 H2312	4.1	19
UKF213+HA2313 213+HE2313 213+H2313 213+HS2313	2-3/16 2-1/4 2-3/8	60	187	149	30	22	50	62	18	32	M16	UK213	F213	HA2313 HE2313 H2313 HS2313	5.5	19
UKF215+HA2315 215+HE2315 215+H2315	2-7/16 2-1/2	65	200	159	34	22	56	69.5	18	35.5	M16	UK215	F215	HA2315 HE2315 H2315	6.7	19
UKF216+HA2316 216+HE2316 216+H2316	2-11/16 2-3/4	70	208	165	34	22	57	73	22	39	M20	UK216	F216	HA2316 HE2316 H2316	7.5	23
UKF217+HA2317 217+H2317 217+HE2317	2-15/16 3	75	220	175	36	24	63	76	23	40	M20	UK217	F217	HA2317 H2317 HE2317		
UKF218+H2318		80	235	187	40	25	68	82	23	42	M20	UK218	F218	H2318		

带方形座外球面球轴承

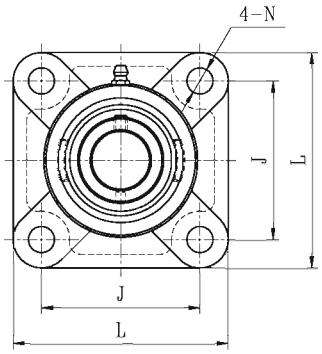

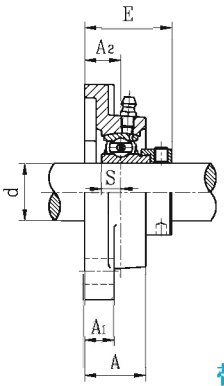

SAF2G
带偏心套

带座轴承代号	轴径 d (in.)	轴径 d (mm)	外形尺寸(mm) L	J	A2	A1	A	E	N	S	螺栓规格	轴承代号	座代号	重量(kg)	可选用 N
SAF201G		12	76	54	15	11	24.5	37.1	11.5	6.5	M10	SA201G	F203	0.43	--
201-8G	1/2											201-8G		0.43	
202G		15										202G		0.42	
202-10G	5/8											202-10G		0.42	
203G		17										203G		0.42	
203-11G	11/16											203-11G		0.42	
SAF204-12G	3/4	20	86	64	15	11	25.5	38.4	11.5	7.5	M10	SA204-12G	F204	0.55	12
204G												204G		0.58	
SAF205-14G	7/8	25	95	70	16	13	27	39.4	11.5	7.5	M10	SA205-14G	F205	0.74	12
205-15G	15/16											205-15G		0.73	
205G												205G		0.71	
205-16G	1											205-16G		0.70	
SAF206-18G	1-1/8	30	108	83	18	13	31	44.7	11.5	9	M10	SA206-18G	F206	1.08	12
206G												206G		1.06	
206-19G	1-3/16											206-19G		1.04	
206-20G	1-1/4											206-20G		1.01	
SAF207-20G	1-1/4	35	117	92	19	15	34	48.4	14	9.5	M12	SA207-20G	F207	1.46	--
207-21G	1-5/16											207-21G		1.43	
207-22G	1-3/8											207-22G		1.41	
207G												207G		1.40	
207-23G	1-7/16											207-23G		1.38	
SAF208-24G	1-1/2	40	130	102	21	15	36	53.7	14	11	M12	SA208-24G	F208	1.8	16
208-25G	1-9/16											208-25G		1.79	
208G												208G		1.77	
SAF209-26G	1-5/8	45	137	105	22	16	38	54.7	16	11	M14	SA209-26G	F209	2.2	-
209-27G	1-11/16											209-27G		2.14	
209-28G	1-3/4											209-28G		2.11	
209G												209G		2.07	
SAF210-30G	1-7/8	50	143	111	22	16	40	54.7	18	11	M16	SA210-30G	F210	2.45	16
210-31G	1-15/16											210-31G		2.43	
210G												210G		2.40	
SAF211-32G	2	55	162	130	25	18	43	61.4	18	12	M16	SA211-32G	F211	3.18	19
211-34G	2-1/8											211-34G		2.96	
211G												211G		2.87	
211-35G	2-3/16											211-35G		2.81	
SAF212-36G	2-1/4	60	175	143	29	18	48	66.3	18	12	M16	SA212-36G	F212	3.97	19
212G												212G		3.87	
212-38G	2-3/8											212-38G		3.8	
212-39G	2-7/16											212-39G		3.76	

带方形座外球面球轴承

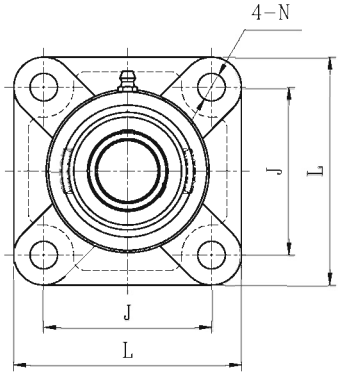

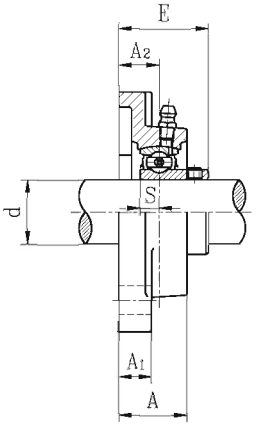

SBF2G
带顶丝

带座轴承代号	轴径 d (in.)	轴径 d (mm)	外形尺寸(mm) L	J	A2	A1	A	E	N	S	螺栓规格	轴承代号	座代号	重量(kg)	可选用 N
SBF201G 201-8G 202G 202-10G 203G 203-11G	1/2 5/8 11/16	12 15 17	76	54	15	11	24.5	31	11.5	6	M10	SB201G 201-8G 202G 202-10G 203G 203-11G	F203	0.39 0.39 0.38 0.38 0.38 0.38	--
SBF204-12G 204G	3/4	20	86	64	15	11	25.5	33	11.5	7	M10	SB204-12G 204G	F204	0.52 0.56	12
SBF205-14G 205-15G 205G 205-16G	7/8 15/16 1	25	95	70	16	13	27	35.5	11.5	7.5	M10	SB205-14G 205-15G 205G 205-16G	F205	0.71 0.71 0.70 0.68	12
SBF206-18G 206G 206-19G 206-20G	1-1/8 1-3/16 1-1/4	30	108	83	18	13	31	40	11.5	8	M10	SB206-18G 206G 206-19G 206-20G	F206	1.00 0.98 0.97 0.96	12
SBF207-20G 207-21G 207-22G 207G 207-23G	1-1/4 1-5/16 1-3/8 1-7/16	35	117	92	19	15	34	42.5	14	8.5	M12	SB207-20G 207-21G 207-22G 207G 207-23G	F207	1.33 1.31 1.28 1.32 1.27	--
SBF208-24G 208-25G 208G	1-1/2 1-9/16	40	130	102	21	15	36	46	14	9	M12	SB208-24G 208-25G 208G	F208	1.72 1.70 1.72	16
SBF209-26G 209-27G 209-28G 209G	1-5/8 1-11/16 1-3/4	45	137	105	22	16	38	53	16	10.2	M14	SB209-26G 209-27G 209-28G 209G	F209	2.27	-
SBF210-30G 210-31G 210G	1-7/8 1-15/16	50	143	111	22	16	40	54.6	18	10.9	M16	SB210-30G 210-31G 210G	F210	2.38	16
SBF211-32G 211-34G 211G 211-35G	2 2-1/8 2-3/16	55	162	130	25	18	43	58.5	18	11.8	M16	SB211-32G 211-34G 211G 211-35G	F211	3.44	19
SBF212-36G 212G 212-38G 212-39G	2-1/4 2-3/8 2-7/16	60	175	143	29	18	48	67.8	18	14.9	M16	SB212-36G 212G 212-38G 212-39G	F212	3.96	19

带方形座外球面球轴承

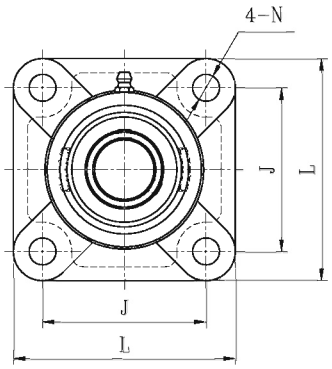

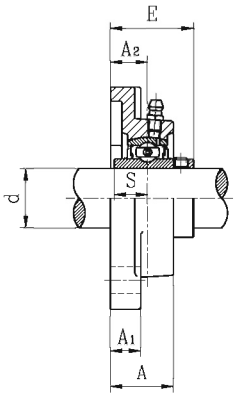

UCFX
带顶丝

带座轴承代号	轴径 d (in.)	轴径 d (mm)	外形尺寸(mm) L	J	A2	A1	A	E	N	S	螺栓规格	轴承代号	座代号	重量(kg)
UCFX05-14 X05-15 X05 X05-16	7/8 15/16 1	25	108	82.5	18	13	30	40.2	11.5	15.9	M10	UCX05-14 X05-15 X05 X05-16	FX05	1.2
UCFX06-18 X06 X06-19 X06-20	1-1/8 1-3/16 1-1/4	30	117	92	19	14	34	44.4	13	17.5	M12	UCX06-18 X06 X06-19 X06-20	FX06	1.6
UCFX07-22 X07 X07-23	1-3/8 1-7/16	35	130	101.5	21	14	38	51.2	13	19	M12	UCX07-22 X07 X07-23	FX07	2.0
UCFX08-24 X08-25 X08	1-1/2 1-9/16	40	137	105	22	14	40	52.2	15	19	M14	UCX08-24 X08-25 X08	FX08	2.4
UCFX09-26 X09-27 X09-28 X09	1-5/8 1-11/16 1-3/4	45	143	111	23	14	40	55.6	15	19	M14	UCX09-26 X09-27 X09-28 X09	FX09	2.7
UCFX10-30 X10-31 X10 X10-32	1-7/8 1-15/16 2	50	162	130	26	20	44	59.4	17	22.2	M16	UCX10-30 X10-31 X10 X10-32	FX10	3.7
UCFX11-34 X11 X11-35 X11-36	2-1/8 2-3/16 2-1/4	55	175	143	29	20	49	68.7	17	25.4	M16	UCX11-34 X11 X11-35 X11-36	FX11	4.9
UCFX12 X12-38 X12-39	2-3/8 2-7/16	60	187	149	34	21	57	73.7	17	25.4	M16	UCX12 X12-38 X12-39	FX12	5.7
UCFX13-40 X13	2-1/2	65	187	149	34	21	59	78.4	17	30.2	M16	UCX13-40 X13	FX13	6.3
UCFX14-44 X14	2-3/4	70	197	152	37	24	60	81.5	20	33.3	M18	UCX14-44 X14	FX14	7.0
UCFX15 X15-48	3	75	197	152	40	24	68	89.3	20	33.3	M18	UCX15 X15-48	FX15	8.4
UCFX16		80	214	171	40	24	70	91.6	20	34.1	M18	UCX16	FX16	9.4
UCFX17-52 X17	3-1/4	85	214	171	40	24	70	96.3	20	39.7	M18	UCX17-52 X17	FX17	10.8
UCFX18-56 X18	3-1/2	90	214	171	45	24	76	106.1	23	42.9	M20	UCX18-56 X18	FX18	11.9
UCFX20 X20-64	4	100	268	211	59	31	97	127.3	31	49.2	M27	UCX20 X20-64	FX20	19.4

带方形座外球面球轴承

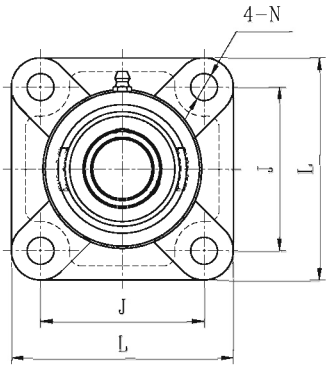

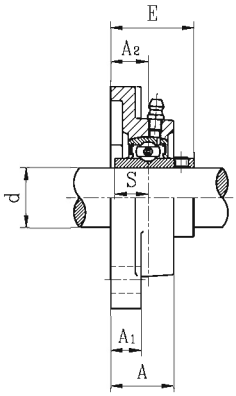

UCF3
带顶丝

带座轴承代号	轴径 d (in.)	轴径 d (mm)	外形尺寸(mm) L	J	A2	A1	A	E	N	S	螺栓规格	轴承代号	座代号	重量(kg)
UCF305-14 305-15 305 305-16	7/8 15/16 1	25	108	80	16	13	29	39	16	15	M14	UC305-14 305-15 305 305-16	F305	1.2
UCF306-18 306 306-19	1-1/8 1-3/16	30	125	95	18	15	32	44	16	17	M14	UC306-18 306 306-19	F306	1.8
UCF307-20 307-21 307-22 307	1-1/4 1-5/16 1-3/8	35	135	100	20	16	36	49	19	19	M16	UC307-20 307-21 307-22 307	F307	2.2
UCF308-24 308-25 308	1-1/2 1-9/16	40	150	112	23	17	40	56	19	19	M16	UC308-24 308-25 308	F308	2.9
UCF309-26 309-27 309-28 309	1-5/8 1-11/16 1-3/4	45	160	125	25	18	44	60	19	22	M16	UC309-26 309-27 309-28 309	F309	3.5
UCF310-30 310-31 310	1-7/8 1-15/16	50	175	132	28	20	48	67	23	22	M20	UC310-30 310-31 310	F310	4.8
UCF311-32 311-34 311 311-35	2 2-1/8 2-3/16	55	185	140	30	20	52	71	23	25	M20	UC311-32 311-34 311 311-35	F311	5.6
UCF312-36 312 312-38 312-39	2-1/4 2-3/8 2-7/16	60	193	150	33	22	56	78	23	26	M20	UC312-36 312 312-38 312-39	F312	6.7
UCF313-40 313	2-1/2	65	208	166	33	22	58	78	23	30	M20	UC313-40 313	F313	7.8
UCF314-44 314	2-3/4	70	226	178	36	25	61	81	25	31	M22	UC314-44 314	F314	10.1
UCF315 315-48	3	75	236	184	39	25	66	89	25	32	M22	UC315 315-48	F315	11.1
UCF316		80	250	196	38	27	68	90	31	34	M27	UC316	F316	12.8
UCF317-52 317	3-1/4	85	260	204	44	27	74	100	31	40	M27	UC317-52 317	F317	15.4
UCF318-56 318	3-1/2	90	280	216	44	30	76	100	35	40	M30	UC318-56 318	F318	19.0
UCF319 319-60	3-3/4	95	290	228	59	30	94	121	35	41	M30	UC319 319-60	F319	20.6
UCF320 320-64	4	100	310	242	59	32	94	125	38	42	M33	UC320 320-64	F320	25.7
UCF322		110	340	266	60	35	96	131	41	46	M36	UC322	F322	38
UCF324		120	370	290	65	40	110	140	41	51	M36	UC324	F324	50
UCF326		130	410	320	65	45	115	146	41	54	M36	UC326	F326	66
UCF328		140	450	350	75	55	125	161	41	59	M36	UC328	F328	90

带方形座外球面球轴承

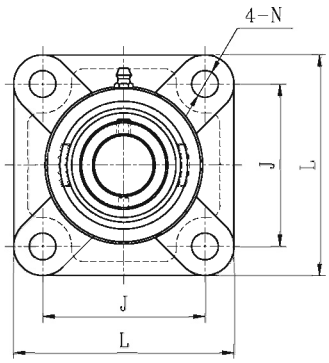

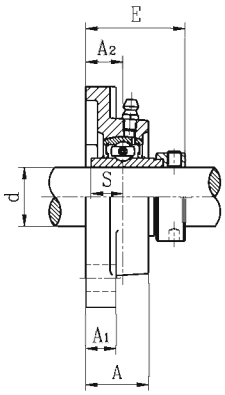

NAF3
带偏心套

带座轴承代号	轴径 d (in.)	轴径 d (mm)	外形尺寸(mm) L	J	A2	A1	A	E	N	S	螺栓规格	轴承代号	座代号	重量(kg)
NAF305-14 305-15 305 305-16	7/8 15/16 1	25	108	80	16	13	29	46.1	16	16.7	M14	NA305-14 305-15 305 305-16	F305	1.2
NAF306-18 306 306-19	1-1/8 1-3/16	30	125	95	18	15	32	50.5	16	17.5	M14	NA306-18 306 306-19	F306	1.7
NAF307-20 307-21 307-22 307	1-1/4 1-5/16 1-3/8	35	135	100	20	16	36	53.3	19	18.3	M16	NA307-20 307-21 307-22 307	F307	2.0
NAF308-24 308-25 308	1-1/2 1-9/16	40	150	112	23	17	40	60.3	19	19.8	M16	NA308-24 308-25 308	F308	2.8
NAF309-26 309-27 309-28 309	1-5/8 1-11/16 1-3/4	45	160	125	25	18	44	63.9	19	19.8	M16	NA309-26 309-27 309-28 309	F309	3.6
NAF310-30 310-31 310	1-7/8 1-15/16	50	175	132	28	20	48	70	23	24.6	M20	NA310-30 310-31 310	F310	4.7
NAF311-32 311-34 311 311-35	2 2-1/8 2-3/16	55	185	140	30	20	52	75.2	23	27.8	M20	NA311-32 311-34 311 311-35	F311	5.7
NAF312-36 312 312-38 312-39	2-1/4 2-3/8 2-7/16	60	193	150	33	22	56	81.45	23	30.95	M20	NA312-36 312 312-38 312-39	F312	6.8
NAF313-40 313	2-1/2	65	208	166	33	22	58	86.2	23	32.5	M20	NA313-40 313	F313	8.3
NAF314-44 314	2-3/4	70	226	178	36	25	61	93.95	25	34.15	M22	NA314-44 314	F314	10.7
NAF315 315-48	3	75	236	184	39	25	66	101.7	25	37.3	M22	NA315 315-48	F315	12.24
NAF316		80	250	196	38	27	68	103.9	31	40.5	M27	NA316	F316	16
NAF317-52 317	3-1/4	85	260	204	44	27	74	111.5	31	42	M27	NA317-52 317	F317	17
NAF318-56 318	3-1/2	90	280	216	44	30	76	116.3	35	43.6	M30	NA318-56 318	F318	21
NAF319 319-60	3-3/4	95	290	228	59	30	94	134.5	35	46.8	M30	NA319 319-60	F319	23
NAF320 320-64	4	100	310	242	59	32	94	137.6	38	50	M33	NA320 320-64	F320	28

带方形座外球面球轴承

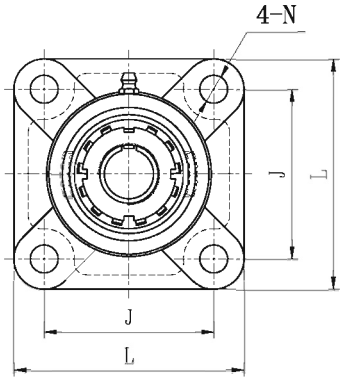

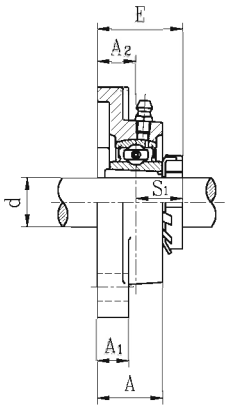

UKF3+H
带紧定套

带座轴承代号	轴径 d (in.)	轴径 d (mm)	外形尺寸(mm) L	J	A2	A1	A	E	N	S1	螺栓规格	轴承代号	座代号	紧定套代号	重量(kg)
UKF305+HE2305 305+H2305	3/4	20	108	80	16	13	29	37.5	16	21.5	M14	UK305	F305	HE2305 H2305	1.2
UKF306+HS2306 306+HA2306 306+H2306 306+HE2306	7/8 15/16 1	25	125	95	18	15	32	41	16	23	M14	UK306	F306	HS2306 HA2306 H2306 HE2306	1.8
UKF307+HS2307 307+H2307 307+HA2307	1-1/8 1-3/16	30	135	100	20	16	36	45.5	19	25.5	M16	UK307	F307	HS2307 H2307 HA2307	2.2
UKF308+HE2308 308+HS2308 308+H2308	1-1/4 1-3/8	35	150	112	23	17	40	50.5	19	27.5	M16	UK308	F308	HE2308 HS2308 H2308	2.9
UKF309+HA2309 309+HE2309 309+H2309	1-7/16 1-1/2	40	160	125	25	18	44	55	19	30	M16	UK309	F309	HA2309 HE2309 H2309	3.5
UKF310+HS2310 310+HA2310 310+HE2310 310+H2310	1-5/8 1-11/16 1-3/4	45	175	132	28	20	48	60	23	32	M20	UK310	F310	HS2310 HA2310 HE2310 H2310	4.8
UKF311+HS2311 311+HA2311 311+H2311 311+HE2311	1-7/8 1-15/16 2	50	185	140	30	20	52	63.5	23	33.5	M20	UK311	F311	HS2311 HA2311 H2311 HE2311	5.6
UKF312+HS2312 312+H2312	2-1/8	55	193	150	33	22	56	69.5	23	36.5	M20	UK312	F312	HS2312 H2312	6.7
UKF313+HA2313 313+HE2313 313+H2313 313+HS2313	2-3/16 2-1/4 2-3/8	60	208	166	33	22	58	71.5	23	38.5	M20	UK313	F313	HA2313 HE2313 H2313 HS2313	7.8
UKF315+HA2315 315+HE2315 315+H2315	2-7/16 2-1/2	65	236	184	39	25	66	81.5	25	42.5	M22	UK315	F315	HA2315 HE2315 H2315	12
UKF316+HA2316 316+HE2316 316+H2316	2-11/16 2-3/4	70	250	196	38	27	68	82.5	31	44.5	M27	UK316	F316	HA2316 HE2316 H2316	15
UKF317+HA2317 317+H2317 317+HE2317	2-15/16 3	75	260	204	44	27	74	92	31	48	M27	UK317	F317	HA2317 H2317 HE2317	16
UKF318+H2318		80	280	216	44	30	76	92	35	48	M30	UK318	F318	H2318	20
UKF319+HE2319 319+H2319	3-1/4	85	290	228	59	30	94	111	35	52	M30	UK319	F319	HE2319 H2319	22
UKF320+HE2320 320+H2320	3-1/2	90	310	242	59	32	94	113	38	54	M33	UK320	F320	HE2320 H2320	26
UKF322+H2322		100	340	266	60	35	96	121	41	61	M36	UK322	F322	H2322	38
UKF324+H2324		110	370	290	65	40	110	130.5	41	65.5	M36	UK324	F324	H2324	49
UKF326+H2326		115	410	320	65	45	115	133	41	68	M36	UK326	F326	H2326	66
UKF328+H2328		125	450	350	75	55	125	148	41	73	M36	UK328	F328	H2328	90

带凸台方形座外球面球轴承

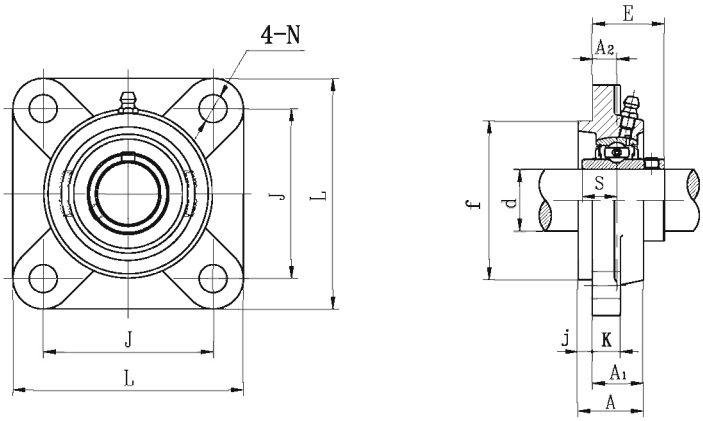

UCFS3
带顶丝

带座轴承代号	轴径 d (in.)	轴径 d (mm)	L	J	A2	A1	A	j	K	N	f	S	E	螺栓规格	轴承代号	座代号	重量(kg)
UCFS305-14 305-15 305 305-16	7/8 15/16 1	25	110	80	9	22	29	7	13	16	80	15	32	M14	UC305-14 305-15 305 305-16	FS305	1.3
UCFS306-18 306 306-19	1-1/8 1-3/16	30	125	95	10	24	32	8	15	16	90	17	36	M14	UC306-18 306 306-19	FS306	1.9
UCFS307-20 307-21 307-22 307	1-1/4 1-5/16 1-3/8	35	135	100	11	27	36	9	16	19	100	19	40	M16	UC307-20 307-21 307-22 307	FS307	2.4
UCFS308-24 308-25 308	1-1/2 1-9/16	40	150	112	13	30	40	10	17	19	115	19	46	M16	UC308-24 308-25 308	FS308	3.3
UCFS309-26 309-27 309-28 309	1-5/8 1-11/16 1-3/4	45	160	125	14	33	44	11	18	19	125	22	49	M16	UC309-26 309-27 309-28 309	FS309	4.0
UCFS310-30 310-31 310	1-7/8 1-15/16	50	175	132	16	36	48	12	19	23	140	22	55	M20	UC310-30 310-31 310	FS310	5.3
UCFS311-32 311-34 311 311-35	2 2-1/8 2-3/16	55	185	140	17	39	52	13	20	23	150	25	58	M20	UC311-32 311-34 311 311-35	FS311	6.2
UCFS312-36 312 312-38 312-39	2-1/4 2-3/8 2-7/16	60	195	150	19	42	56	14	22	23	160	26	64	M20	UC312-36 312 312-38 312-39	FS312	7.2
UCFS313-40 313	2-1/2	65	208	166	15	40	58	18	22	23	175	30	60	M20	UC313-40 313	FS313	8.9
UCFS314-44 314	2-3/4	70	226	178	18	43	61	18	25	25	185	31	65	M22	UC314-44 314	FS314	11
UCFS315 315-48	3	75	236	184	21	48	66	18	25	25	200	32	71	M22	UC315 315-48	FS315	13
UCFS316		80	250	196	18	48	68	20	27	31	210	34	70	M27	UC316	FS316	15
UCFS317-52 317	3-1/4	85	260	204	24	54	74	20	27	31	220	40	80	M27	UC317-52 317	FS317	17
UCFS318-56 318	3-1/2	90	280	216	24	56	76	20	30	35	240	40	80	M30	UC318-56 318	FS318	21
UCFS319 319-60	3-3/4	95	290	228	39	74	94	20	30	35	250	41	101	M30	UC319 319-60	FS319	25
UCFS320 320-64	4	100	310	242	39	74	94	20	32	38	260	42	105	M33	UC320 320-64	FS320	30
UCFS322		110	340	266	35	71	96	25	35	41	300	46	106	M36	UC322	FS322	39
UCFS324		120	370	290	35	80	110	30	40	41	330	51	110	M36	UC324	FS324	54
UCFS326		130	410	320	35	85	115	30	45	41	360	54	116	M36	UC326	FS326	71
UCFS328		140	450	350	45	95	125	30	55	41	400	59	131	M36	UC328	FS328	100

带凸台方形座外球面球轴承

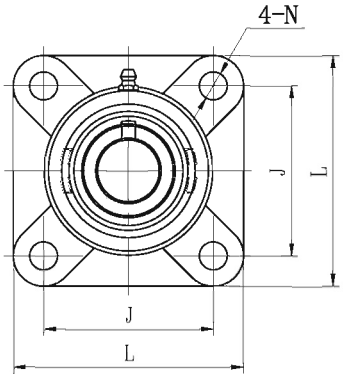

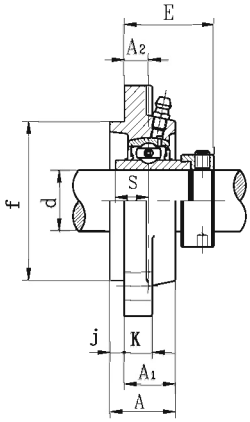

NAFS3
带偏心套

带座轴承代号	轴径 d (in.)	轴径 d (mm)	L	J	A2	A1	A	j	K	N	f	S	E	螺栓规格	轴承代号	座代号	重量 (kg)
NAFS305-14 305-15 305 305-16	7/8 15/16 1	25	110	80	9	22	29	7	13	16	80	16.7	39.1	M14	NA305-14 305-15 305 305-16	FS305	1.4
NAFS306-18 306 306-19	1-1/8 1-3/16	30	125	95	10	24	32	8	15	16	90	17.5	42.5	M14	NA306-18 306 306-19	FS306	2.0
NAFS307-20 307-21 307-22 307	1-1/4 1-5/16 1-3/8	35	135	100	11	27	36	9	16	19	100	18.3	44.3	M16	NA307-20 307-21 307-22 307	FS307	2.4
NAFS308-24 308-25 308	1-1/2 1-9/16	40	150	112	13	30	40	10	17	19	115	19.8	50.3	M16	NA308-24 308-25 308	FS308	3.4
NAFS309-26 309-27 309-28 309	1-5/8 1-11/16 1-3/4	45	160	125	14	33	44	11	18	19	125	19.8	52.9	M16	NA309-26 309-27 309-28 309	FS309	4.2
NAFS310-30 310-31 310	1-7/8 1-15/16	50	175	132	16	36	48	12	19	23	140	24.6	58	M20	NA310-30 310-31 310	FS310	5.5
NAFS311-32 311-34 311 311-35	2 2-1/8 2-3/16	55	185	140	17	39	52	13	20	23	150	27.8	62.2	M20	NA311-32 311-34 311 311-35	FS311	6.5
NAFS312-36 312 312-38 312-39	2-1/4 2-3/8 2-7/16	60	195	150	19	42	56	14	22	23	160	30.95	67.5	M20	NA312-36 312 312-38 312-39	FS312	7.5
NAFS313-40 313	2-1/2	65	208	166	15	40	58	18	22	23	175	32.5	68.2	M20	NA313-40 313	FS313	9.3
NAFS314-44 314	2-3/4	70	226	178	18	43	61	18	25	25	185	34.15	76	M22	NA314-44 314	FS314	11
NAFS315 315-48	3	75	236	184	21	48	66	18	25	25	200	37.3	83.7	M22	NA315 315-48	FS315	13
NAFS316		80	250	196	18	48	68	20	27	31	210	40.5	83.9	M27	NA316	FS316	16
NAFS317-52 317	3-1/4	85	260	204	24	54	74	20	27	31	220	42	91.5	M27	NA317-52 317	FS317	19
NAFS318-56 318	3-1/2	90	280	216	24	56	76	20	30	35	240	43.6	96.3	M30	NA318-56 318	FS318	23
NAFS319 319-60	3-3/4	95	290	228	39	74	94	20	30	35	250	46.8	114.5	M30	NA319 319-60	FS319	26
NAFS320 320-64	4	100	310	242	39	74	94	20	32	38	260	50	117.6	M33	NA320 320-64	FS320	32

带凸台方形座外球面球轴承

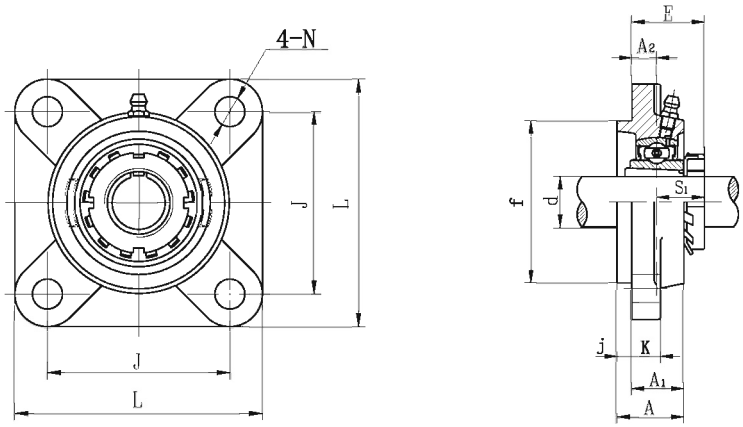

UKFS3+H
带紧定套

带座轴承代号	轴径 d (in.)	轴径 d (mm)	L	J	A2	A1	A	j	K	N	f	S1	E	螺栓规格	轴承代号	座代号	紧定套代号	重量(kg)
UKFS305+HE2305 305+H2305	3/4	20	110	80	9	22	29	7	13	16	80	21.5	30.5	M14	UK305	FS305	HE2305 H2305	1.3
UKFS306+HS2306 306+HA2306 306+H2306 306+HE2306	7/8 15/16 1	25	125	95	10	24	32	8	15	16	90	23	33	M14	UK306	FS306	HS2306 HA2306 H2306 HE2306	1.9
UKFS307+HS2307 307+H2307 307+HA2307	1-1/8 1-3/16	30	135	100	11	27	36	9	16	19	100	25.5	36.5	M16	UK307	FS307	HS2307 H2307 HA2307	2.4
UKFS308+HE2308 308+HS2308 308+H2308	1-1/4 1-3/8	35	150	112	13	30	40	10	17	19	115	27.5	40.5	M16	UK308	FS308	HE2308 HS2308 H2308	3.3
UKFS309+HA2309 309+HE2309 309+H2309	1-7/16 1-1/2	40	160	125	14	33	44	11	18	19	125	30	44	M16	UK309	FS309	HA2309 HE2309 H2309	4.1
UKFS310+HS2310 310+HA2310 310+HE2310 310+H2310	1-5/8 1-11/16 1-3/4	45	175	132	16	36	48	12	19	23	140	32	48	M20	UK310	FS310	HS2310 HA2310 HE2310 H2310	5.3
UKFS311+HS2311 311+HA2311 311+H2311 311+HE2311	1-7/8 1-15/16 2	50	185	140	17	39	52	13	20	23	150	33.5	50.5	M20	UK311	FS311	HS2311 HA2311 H2311 HE2313	6.2
UKFS312+HS2312 312+H2312	2-1/8	55	195	150	19	42	56	14	22	23	160	36.5	55.5	M20	UK312	FS312	HS2312 H2312	7.1
UKFS313+HA2313 313+HE2313 313+H2313 313+HS2313	2-3/16 2-1/4 2-3/8	60	208	166	15	40	58	18	22	23	175	38.5	53.5	M20	UK313	FS313	HA2313 HE2313 H2313 HS2313	8.7
UKFS315+HA2315 315+HE2315 315+H2315	2-7/16 2-1/2	65	236	184	21	48	66	18	25	25	200	42.5	63.5	M22	UK315	FS315	HA2315 HE2315 H2315	13
UKFS316+HA2316 316+HE2316 316+H2316	2-11/16 2-3/4	70	250	196	18	48	68	20	27	31	210	44.5	62.5	M27	UK316	FS316	HA2316 HE2316 H2316	15
UKFS317+HA2317 317+H2317 317+HE2317	2-15/16 3	75	260	204	24	54	74	20	27	31	220	48	72	M27	UK317	FS317	HA2317 H2317 HE2317	17
UKFS318+H2318		80	280	216	24	56	76	20	30	35	240	48	72	M30	UK318	FS318	H2318	21
UKFS319+HE2319 319+H2319	3-1/4	85	290	228	39	74	94	20	30	35	250	52	91	M30	UK319	FS319	HE2319 H2319	25
UKFS320+HE2320 320+H2320	3-1/2	90	310	242	39	74	94	20	32	38	260	54	93	M33	UK320	FS320	HE2320 HE2320	30
UKFS322+H2322		100	340	266	35	71	96	25	35	41	300	61	96	M36	UK322	FS322	H2322	39
UKFS324+H2324		110	370	290	35	80	110	30	40	41	330	65.5	100.5	M36	UK324	FS324	H2324	53
UKFS326+H2326		115	410	320	35	85	115	30	45	41	360	68	103	M36	UK326	FS326	H2326	61
UKFS328+H2328		125	450	350	45	95	125	30	55	41	400	73	118	M36	UK328	FS328	H2328	100

带菱形座外球面球轴承

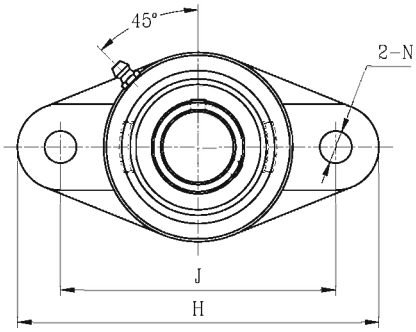

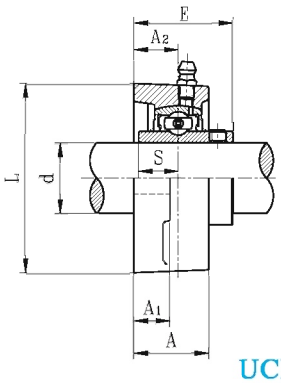

UCFL2
带顶丝

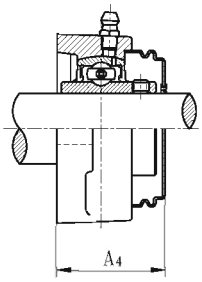

S-UCFL200E1
SM-UCFL200E1
带端盖

带座轴承代号	轴径 d (in.)	轴径 d (mm)	H	J	L	A2	A1	A	E	N	S	A4	螺栓规格	轴承代号	座代号	重量 (kg)	可选用 N
UCFL201S 201-8S 202S 202-10S 203S 203-11S	1/2 5/8 11/16	12 15 17	99	76.5	57	15	11	24.5	30.9	11.5	11.5	--	M10	UC201S 201-8S 202S 202-10S 203S 203-11S	FL203	0.45	--
UCFL201 201-8 202 202-10 203 203-11 204-12 204	1/2 5/8 11/16 3/4	12 15 17 20	113	90	60	15	11	25.5	33.3	11.5	12.7	37.5	M10	UC201 201-8 202 202-10 203 203-11 204-12 204	FL204	0.51	12
UCFL205-14 205-15 205 205-16	7/8 15/16 1	25	130	99	68	16	13	27	35.7	11.5	14.3	40	M10	UC205-14 205-15 205 205-16	FL205	0.60	16
UCFL206-18 206 206-19 206-20	1-1/8 1-3/16 1-1/4	30	148	117	80	18	13	31	40.2	11.5	15.9	44	M10	UC206-18 206 206-19 206-20	FL206	0.90	16
UCFL207-20 207-21 207-22 207 207-23	1-1/4 1-5/16 1-3/8 1-7/16	35	161	130	90	19	14	34	44.4	14	17.5	48.5	M12	UC207-20 207-21 207-22 207 207-23	FL207	1.20	16
UCFL208-24 208-25 208	1-1/2 1-9/16	40	175	144	100	21	14	36	51.2	14	19	55	M12	UC208-24 208-25 208	FL208	1.50	16
UCFL209-26 209-27 209-28 209	1-5/8 1-11/16 1-3/4	45	188	148	108	22	16	38	52.2	18	19	57	M16	UC209-26 209-27 209-28 209	FL209	1.90	19
UCFL210-30 210-31 210 210-32	1-7/8 1-15/16 2	50	197	157	115	22	16	40	54.6	18	19	60	M16	UC210-30 210-31 210 210-32	FL210	2.20	19
UCFL211-32 211-34 211 211-35	2 2-1/8 2-3/16	55	224	184	130	25	18	43	58.4	18	22.2	64	M16	UC211-32 211-34 211 211-35	FL211	3.10	19
UCFL212-36 212 212-38 212-39	2-1/4 2-3/8 2-7/16	60	250	202	140	29	18	48	68.7	18	25.4	74.5	M16	UC212-36 212 212-38 212-39	FL212	4.0	23
UCFL213-40 213	2-1/2	65	258	210	155	30	20	50	69.7	23	25.4	79	M20	UC213-40 213	FL213	5.0	--
UCFL214-44 214	2-3/4	70	265	216	160	31	20	54	75.4	23	30.2	--	M20	UC214-44 214	FL214	5.6	--
UCFL215-47 215 215-48	2-15/16 3	75	275	225	164	34	22	55	78.5	23	33.3	--	M20	UC215-47 215 215-48	FL215	6.2	--
UCFL216		80	290	233	180	34	22	58	83.3	25	33.3	--	M22	UC216	FL216	7.8	--
UCFL217-52 217	3-1/4	85	305	248	190	36	22	63	87.6	25	34.1	--	M22	UC217-52 217	FL217	9.8	--
UCFL218-56 218	3-1/2	90	320	265	205	40	23	68	96.3	25	39.7	--	M22	UC218-56 218	FL218	12.4	--

带菱形座外球面球轴承

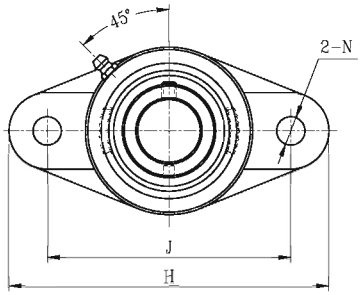

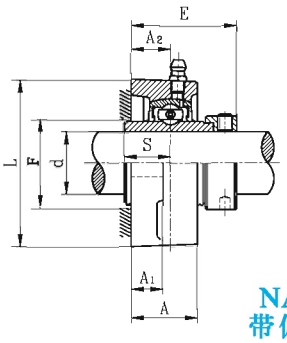

NAFL2
带偏心套

带座轴承代号	轴径 d (in.)	轴径 d (mm)	外形尺寸(mm) H	J	L	A2	A1	A	E	N	S	F min.	螺栓规格	轴承代号	座代号	重量(kg)	可选用 N
NAFL201S 201-8S 202S 202-10S 203S 203-11S	1/2 5/8 11/16	12 15 17	99	76.5	57	15	11	24.5	38.4	11.5	13.9	--	M10	NA201S 201-8S 202S 202-10S 203S 203-11S	FL203	0.48	--
NAFL201 201-8 202 202-10 203 203-11 204-12 204	1/2 5/8 11/16 3/4	12 15 17 20	113	90	60	15	11	25.5	41.5	11.5	17	31	M10	NA201 201-8 202 202-10 203 203-11 204-12 204	FL204	0.73	12
NAFL205-14 205-15 205 205-16	7/8 15/16 1	25	130	99	68	16	13	27	42.9	11.5	17.4	36	M10	NA205-14 205-15 205 205-16	FL205	0.8	16
NAFL206-18 206 206-19 206-20	1-1/8 1-3/16 1-1/4	30	148	117	80	18	13	31	48.1	11.5	18.2	42	M10	NA206-18 206 206-19 206-20	FL206	1.2	16
NAFL207-20 207-21 207-22 207 207-23	1-1/4 1-5/16 1-3/8 1-7/16	35	161	130	90	19	14	34	51.3	14	18.8	50	M12	NA207-20 207-21 207-22 207 207-23	FL207	1.6	16
NAFL208-24 208-25 208	1-1/2 1-9/16	40	175	144	100	21	14	36	55.9	14	21.4	55	M12	NA208-24 208-25 208	FL208	1.9	16
NAFL209-26 209-27 209-28 209	1-5/8 1-11/16 1-3/4	45	188	148	108	22	16	38	56.9	18	21.4	--	M16	NA209-26 209-27 209-28 209	FL209	2.3	19
NAFL210-30 210-31 210	1-7/8 1-15/16	50	197	157	115	22	16	40	60.1	18	24.6	64	M16	NA210-30 210-31 210	FL210	2.6	19
NAFL211-32 211-34 211 211-35	2 2-1/8 2-3/16	55	224	184	130	25	18	43	68.6	18	27.7	71	M16	NA211-32 211-34 211 211-35	FL211	3.8	19
NAFL212-36 212 212-38 212-39	2-1/4 2-3/8 2-7/16	60	250	202	140	29	18	48	75.8	18	30.9	77	M16	NA212-36 212 212-38 212-39	FL212	4.8	23
NAFL213-40 213	2-1/2	65	258	210	155	30	20	50	81.6	23	34.1	84	M20	NA213-40 213	FL213	6.0	--
NAFL214-44 214	2-3/4	70	265	216	160	31	20	54	82.6	23	34.1	89	M20	NA214-44 214	FL214	6.3	--
NAFL215 215-48	3	75	275	225	164	34	22	55	88.8	23	37.3	94	M20	NA215 215-48	FL215	7.2	--
NAFL216		80	290	233	180	34	22	58	91.9	25	37.3	101	M22	NA216	FL216	7.37	--
NAFL217-52 217	3-1/4	85	305	248	190	36	22	63	85.8	25	23.4	--	M22	NA217-52 217	FL217		--
NAFL218-56 218	3-1/2	90	320	265	205	40	23	68	88	25	24.5	--	M22	NA218-56 218	FL218		--

带菱形座外球面球轴承

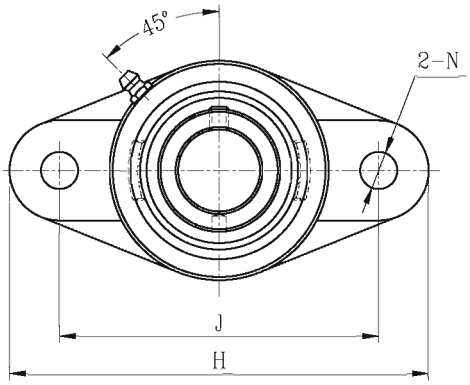

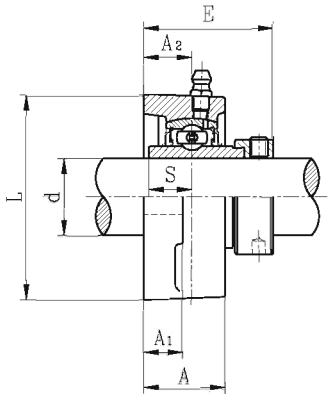

NAFLU2
带偏心套

带座轴承代号	轴径 d (in.)	轴径 d (mm)	H	J	L	A2	A1	A	E	N	S	螺栓规格	轴承代号	座代号	重量 (kg)
NAFLU201S 201- 8S 202S 202-10S 203S 203-11S	1/2 5/8 11/16	12 15 17	99	76.5	57	15	11	24.5	38.4	11.5	13.9	M10	NA201S 201- 8S 202S 202-10S 203S 203-11S	FLU203	0.64
NAFLU201 201- 8 202 202-10 203 203-11 204-12 204	1/2 5/8 11/16 3/4	12 15 17 20	112.5	90	61	19	15	29.5	45.5	11.5	17	M10	NA201 201- 8 202 202-10 203 203-11 204-12 204	FLU204	0.73
NAFLU205-14 205-15 205 205-16	7/8 15/16 1	25	123	99	70	19	15	30	45.9	11.5	17.4	M10	NA205-14 205-15 205 205-16	FLU205	0.8
NAFLU206-18 206 206-19 206-20	1-1/8 1-3/16 1-1/4	30	142	116.5	82	20	16	32.5	50.1	11.5	18.2	M10	NA206-18 206 206-19 206-20	FLU206	1.2
NAFLU207-20 207-21 207-22 207 207-23	1-1/4 1-5/16 1-3/8 1-7/16	35	158	130	94	21	17	36	53.3	14	18.8	M12	NA207-20 207-21 207-22 207 207-23	FLU207	1.6
NAFLU208-24 208-25 208	1-1/2 1-9/16	40	172	143.5	103	24	17	39	58.9	14	21.4	M12	NA208-24 208-25 208	FLU208	1.9
NAFLU209-26 209-27 209-28 209	1-5/8 1-11/16 1-3/4	45	180	148.5	108	24	18	40	58.9	16	21.4	M14	NA209-26 209-27 209-28 209	FLU209	2.3
NAFLU210-30 210-31 210 210-32	1-7/8 1-15/16 2	50	190	157	114	28	20	45	66.1	18	24.6	M16	NA210-30 210-31 210 210-32	FLU210	2.6
NAFLU211-32 211-34 211 211-35	2 2-1/8 2-3/16	55	217	184	128	31	21	48	74.6	18	27.7	M16	NA211-32 211-34 211 211-35	FLU211	3.8
NAFLU212-36 212 212-38 212-39	2-1/4 2-3/8 2-7/16	60	237	202	138	34	21	53	80.8	18	30.9	M16	NA212-36 212 212-38 212-39	FLU212	4.8
NAFLU213-40 213	2-1/2	65	256	210	152	38	22	56	89.6	21	34.1	M18	NA213-40 213	FLU213	6.0
NAFLU214-44 214	2-3/4	70	264	216	157	38	23	58	89.6	21	34.1	M18	NA214-44 214	FLU214	6.3
NAFLU215-47 215 215-48	2-15/16 3	75	275	225	164	41	24	62	95.8	21	37.3	M18	NA215-47 215 215-48	FLU215	7.2

带菱形座外球面球轴承

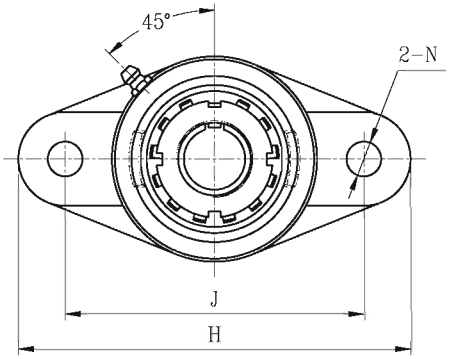

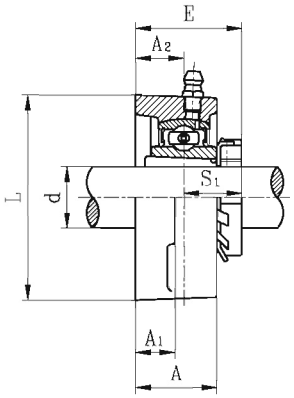

UKFL2+H
带紧定套

带座轴承代号	轴径 d (in.)	轴径 d (mm)	H	J	L	A_2	A_1	A	E	N	S_1	螺栓规格	轴承代号	座代号	紧定套代号	重量(kg)	可选用 N
UKFL205+HE2305 205+H2305	3/4	20	130	99	68	16	13	27	34.5	11.5	18.5	M10	UK205	FL205	HE2305 H2305	0.6	16
UKFL206+HS2306 206+HA2306 206+H2306 206+HE2306	7/8 15/16 1	25	148	117	80	18	13	31	38.5	11.5	20.5	M10	UK206	FL206	HS2306 HA2306 H2306 HE2306	0.96	16
UKFL207+HS2307 207+H2307 207+HA2307	1-1/8 1-3/16	30	161	130	90	19	14	34	41.5	14	22.5	M12	UK207	FL207	HS2307 H2307 HA2307	1.3	16
UKFL208+HE2308 208+HS2308 208+H2308	1-1/4 1-3/8	35	175	144	100	21	14	36	45.5	14	24.5	M12	UK208	FL208	HE2308 HS2308 H2308	1.6	16
UKFL209+HA2309 209+HE2309 209+H2309	1-7/16 1-1/2	40	188	148	108	22	16	38	48	18	26	M16	UK209	FL209	HA2309 HE2309 H2309	2.0	19
UKFL210+HS2310 210+HA2310 210+HE2310 210+H2310	1-5/8 1-11/16 1-3/4	45	197	157	115	22	16	40	49.5	18	27.5	M16	UK210	FL210	HS2310 HA2310 HE2310 H2310	2.3	19
UKFL211+HS2311 211+HA2311 211+H2311 211+HE2311	1-7/8 1-15/16 2	50	224	184	130	25	18	43	53.5	18	28.5	M16	UK211	FL211	HS2311 HA2311 H2311 HE2311	3.3	19
UKFL212+HS2312 212+H2312	2-1/8	55	250	202	140	29	18	48	60	18	31	M16	UK212	FL212	HS2312 H2312	4.0	23
UKFL213+HA2313 213+HE2313 213+H2313 213+HS2313	2-3/16 2-1/4 2-3/8	60	258	210	155	30	20	50	62	23	32	M20	UK213	FL213	HA2313 HE2313 H2313 HS2313	5.1	--
UKFL215+HA2315 215+HE2315 215+H2315	2-7/16 2-1/2	65	275	225	164	34	22	55	69.5	23	35.5	M20	UK215	FL215	HA2315 HE2315 H2315	6.4	--
UKFL216+HA2316 216+HE2316 216+H2316	2-11/16 2-3/4	70	290	233	180	34	22	58	73	25	39	M22	UK216	FL216	HA2316 HE2316 H2316	8.0	--
UKFL217+H2317		75	305	248	190	36	22	63	76	25	40	M22	UK217	FL217	H2317		--
UKFL218+H2318		80	320	265	205	40	23	68	82	25	42	M22	UK218	FL218	H2318		--

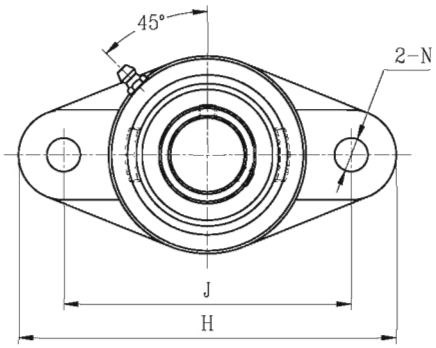

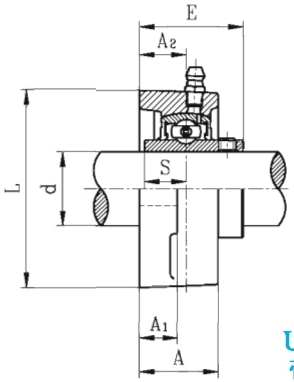

UCFLX
带顶丝

带座轴承代号	轴径 d (in.)	轴径 d (mm)	H	J	L	A2	A1	A	E	N	S	螺栓规格	轴承代号	座代号	重量(kg)
UCFLX05-14 X05-15 X05 X05-16	7/8 15/16 1	25	141	117	83	18	13	30	40.2	12	15.9	M10	UCX05-14 X05-15 X05 X05-16	FLX05	1.0
UCFLX06-18 X06 X06-19 X06-20	1-1/8 1-3/16 1-1/4	30	156	130	95	19	14	34	44.4	16	17.5	M14	UCX06-18 X06 X06-19 X06-20	FLX06	1.5
UCFLX07-22 X07 X07-23	1-3/8 1-7/16	35	171	144	105	21	14	38	51.2	16	19	M14	UCX07-22 X07 X07-23	FLX07	2.0
UCFLX08-24 X08-25 X08	1-1/2 1-9/16	40	179	148	111	22	14	40	52.2	16	19	M14	UCX08-24 X08-25 X08	FLX08	2.2
UCFLX09-26 X09-27 X09-28 X09	1-5/8 1-11/16 1-3/4	45	189	157	116	23	14	40	55.6	16	19	M14	UCX09-26 X09-27 X09-28 X09	FLX09	2.4
UCFLX10-30 X10-31 X10 X10-32	1-7/8 1-15/16 2	50	216	184	133	26	20	44	59.4	19	22.2	M16	UCX10-30 X10-31 X10 X10-32	FLX10	3.4

带菱形座外球面球轴承

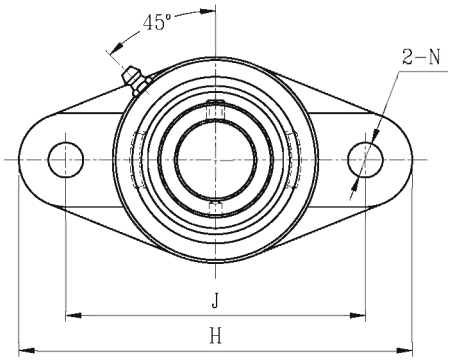

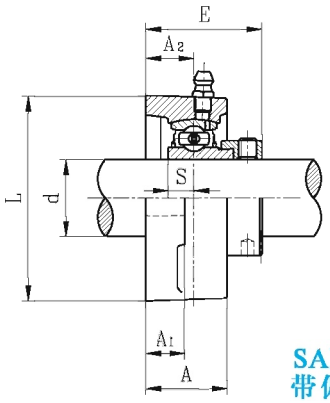

SAFL2G
带偏心套

带座轴承代号	轴径 d (in.)	轴径 d (mm)	H	J	L	A2	A1	A	E	N	S	螺栓规格	轴承代号	座代号	重量(kg)	可选用 N
SAFL201G 201-8G 202G 202-10G 203G 203-11G	1/2 5/8 11/16	12 15 17	99	76.5	57	15	11	24.5	37.1	11.5	6.5	M10	SA201G 201-8G 202G 202-10G 203G 203-11G	FL203	0.38	--
SAFL204-12G 204G	3/4	20	113	90	60	15	11	25.5	38.4	11.5	7.5	M10	SA204-12G 204G	FL204	0.39 0.37	12
SAFL205-14G 205-15G 205G 205-16G	7/8 15/16 1	25	130	99	68	16	13	27	39.4	11.5	7.5	M10	SA205-14G 205-15G 205G 205-16G	FL205	0.58 0.58 0.57 0.56	16
SAFL206-18G 206G 206-19G 206-20G	1- 1/8 1- 3/16 1- 1/4	30	148	117	80	18	13	31	44.7	11.5	9	M10	SA206-18G 206G 206-19G 206-20G	FL206	0.84 0.83 0.82 0.81	16
SAFL207-20G 207-21G 207-22G 207G 207-23G	1- 1/4 1- 5/16 1- 3/8 1- 7/16	35	161	130	90	19	14	34	48.4	14	9.5	M12	SA207-20G 207-21G 207-22G 207G 207-23G	FL207	1.36 1.35 1.06 1.03 1.02	16
SAFL208-24G 208-25G 208G	1- 1/2 1- 9/16	40	175	144	100	21	14	36	53.7	14	11	M12	SA208-24G 208-25G 208G	FL208	1.40 1.38 1.30	16
SAFL209-26G 209-27G 209-28G 209G	1-5/8 1-11/16 1-3/4	45	188	148	108	22	16	38	54.7	18	11	M16	SA209-26G 209-27G 209-28G 209G	FL209	1.93 1.9 1.86 1.86	19
SAFL210-30G 210-31G 210G 210-32G	1-7/8 1-15/16 2	50	197	157	115	22	16	40	54.7	18	11	M16	SA210-30G 210-31G 210G 210-32G	FL210	2.21 2.17 2.17 2.17	19
SAFL211-32G 211-34G 211G 211-35G	2 2-1/8 2-3/16	55	224	184	130	25	18	43	61.4	18	12	M16	SA211-32G 211-34G 211G 211-35G	FL211	2.90 2.81 2.78 2.75	19
SAFL212-36G 212G 212-38G 212-39G	2-1/4 2-3/8 2-7/16	60	250	202	140	29	18	48	66.3	18	12	M16	SA212-36G 212G 212-38G 212-39G	FL212	3.76 3.66 3.66 3.55	23

带菱形座外球面球轴承

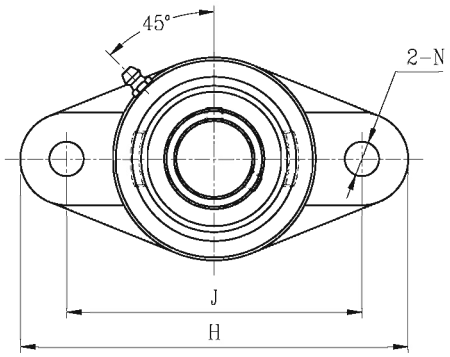

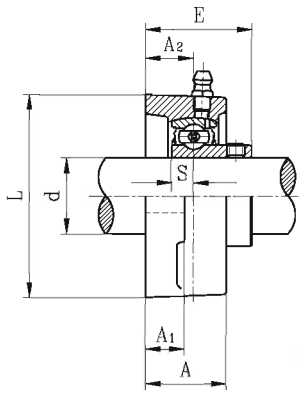

SBFL2G
带顶丝

带座轴承代号	轴径 d (in.)	轴径 d (mm)	H	J	L	A2	A1	A	E	N	S	螺栓规格	轴承代号	座代号	重量 (kg)	可选用 N
SBFL201G 201-8G 202G 202-10G 203G 203-11G	1/2 5/8 11/16	12 15 17	99	76.5	57	15	11	24.5	31	11.5	6	M10	SB201G 201-8G 202G 202-10G 203G 203-11G	FL203	0.38	--
SBFL204-12G 204G	3/4	20	113	90	60	15	11	25.5	33	11.5	7	M10	SB204-12G 204G	FL204	0.39 0.37	12
SBFL205-14G 205-15G 205G 205-16G	7/8 15/16 1	25	130	99	68	16	13	27	35.5	11.5	7.5	M10	SB205-14G 205-15G 205G 205-16G	FL205	0.58 0.58 0.57 0.56	16
SBFL206-18G 206G 206-19G 206-20G	1- 1/8 1- 3/16 1- 1/4	30	148	117	80	18	13	31	40	11.5	8	M10	SB206-18G 206G 206-19G 206-20G	FL206	0.84 0.83 0.82 0.81	16
SBFL207-20G 207-21G 207-22G 207G 207-23G	1- 1/4 1- 5/16 1- 3/8 1- 7/16	35	161	130	90	19	14	34	42.5	14	8.5	M12	SB207-20G 207-21G 207-22G 207G 207-23G	FL207	1.36 1.35 1.06 1.03 1.02	16
SBFL208-24G 208-25G 208G	1- 1/2 1- 9/16	40	175	144	100	21	14	36	46	14	9	M12	SB208-24G 208-25G 208G	FL208	1.40 1.38 1.30	16
SBFL209-26G 209-27G 209-28G 209G	1-5/8 1-11/16 1-3/4	45	188	148	108	22	16	38	53	18	10.2	M16	SB209-26G 209-27G 209-28G 209G	FL209	1.97	19
SBFL210-30G 210-31G 210G 210-32G	1-7/8 1-15/16 2	50	197	157	115	22	16	40	54.6	18	10.9	M16	SB210-30G 210-31G 210G 210-32G	FL210	2.18	19
SBFL211-32G 211-34G 211G 211-35G	2 2-1/8 2-3/16	55	224	184	130	25	18	43	58.5	18	11.8	M16	SB211-32G 211-34G 211G 211-35G	FL211	3.04	19
SBFL212-36G 212G 212-38G 212-39G	2-1/4 2-3/8 2-7/16	60	250	202	140	29	18	48	67.8	18	14.9	M16	SB212-36G 212G 212-38G 212-39G	FL212	3.76	23

带菱形座外球面球轴承

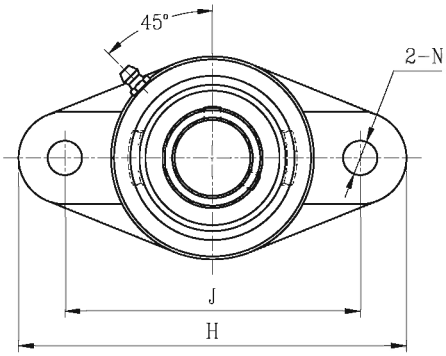

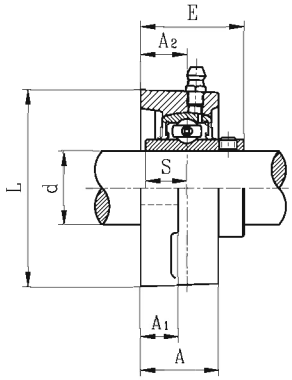

UCFL3
带顶丝

带座轴承代号	轴径 d (in.)	轴径 d (mm)	H	J	L	A_2	A_1	A	E	N	S	螺栓规格	轴承代号	座代号	重量(kg)
UCFL305-14 305-15 305 305-16	7/8 15/16 1	25	150	113	80	16	13	29	39	19	15	M16	UC305-14 305-15 305 305-16	FL305	1.1
UCFL306-18 306 306-19	1- 1/8 1- 3/16	30	180	134	90	18	15	32	44	23	17	M20	UC306-18 306 306-19	FL306	1.5
UCFL307-20 307-21 307-22 307	1- 1/4 1- 5/16 1- 3/8	35	185	141	100	20	16	36	49	23	19	M20	UC307-20 307-21 307-22 307	FL307	1.8
UCFL308-24 308-25 308	1- 1/2 1- 9/16	40	200	158	112	23	17	40	56	23	19	M20	UC308-24 308-25 308	FL308	2.5
UCFL309-26 309-27 309-28 309	1- 5/8 1-11/16 1- 3/4	45	230	177	125	25	18	44	60	25	22	M22	UC309-26 309-27 309-28 309	FL309	3.4
UCFL310-30 310-31 310	1- 7/8 1-15/16	50	240	187	140	28	19	48	67	25	22	M22	UC310-30 310-31 310	FL310	4.4
UCFL311-32 311-34 311 311-35	2 2-1/8 2-3/16	55	250	198	150	30	20	52	71	25	25	M22	UC311-32 311-34 311 311-35	FL311	5.1
UCFL312-36 312 312-38 312-39	2-1/4 2-3/8 2-7/16	60	270	212	160	33	22	56	78	31	26	M27	UC312-36 312 312-38 312-39	FL312	6.1
UCFL313-40 313	2- 1/2	65	295	240	175	33	25	58	78	31	30	M27	UC313-40 313	FL313	7.8
UCFL314-44 314	2-3/4	70	315	250	185	36	28	61	83	35	31	M30	UC314-44 314	FL314	9.8
UCFL315 315-48	3	75	320	260	195	39	30	66	89	35	32	M30	UC315 315-48	FL315	11.3
UCFL316		80	355	285	210	38	32	68	90	38	34	M33	UC316	FL316	14.3

带菱形座外球面球轴承

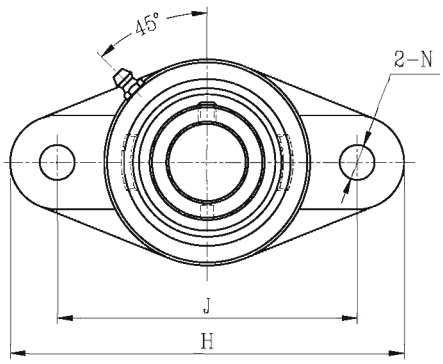

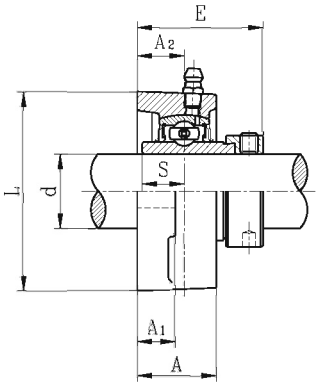

NAFL3
带偏心套

带座轴承代号	轴径 d (in.)	轴径 d (mm)	H	J	L	A_2	A_1	A	E	N	S	螺栓规格	轴承代号	座代号	重量(kg)
NAFL305-14 305-15 305 305-16	7/8 15/16 1	25	150	113	80	16	13	29	46.1	19	16.7	M16	NA305-14 305-15 305 305-16	FL305	1.1
NAFL306-18 306 306-19	1- 1/8 1- 3/16	30	180	134	90	18	15	32	50.5	23	17.5	M20	NA306-18 306 306-19	FL306	1.6
NAFL307-20 307-21 307-22 307 307-23	1- 1/4 1- 5/16 1- 3/8 1- 7/16	35	185	141	100	20	16	36	53.3	23	18.3	M20	NA307-20 307-21 307-22 307 307-23	FL307	2.0
NAFL308-24 308-25 308	1- 1/2 1- 9/16	40	200	158	112	23	17	40	60.3	23	19.8	M20	NA308-24 308-25 308	FL308	2.6
NAFL309-26 309-27 309-28 309	1- 5/8 1-11/16 1- 3/4	45	230	177	125	25	18	44	63.9	25	19.8	M22	NA309-26 309-27 309-28 309	FL309	3.6
NAFL310-30 310-31 310	1- 7/8 1-15/16	50	240	187	140	28	19	48	70	25	24.6	M22	NA310-30 310-31 310	FL310	4.6
NAFL311-32 311-34 311 311-35	2 2-1/8 2-3/16	55	250	198	150	30	20	52	75.2	25	27.8	M22	NA311-32 311-34 311 311-35	FL311	5.3
NAFL312-36 312 312-38 312-39	2-1/4 2-3/8 2-7/16	60	270	212	160	33	22	56	80	31	30.95	M27	NA312-36 312 312-38 312-39	FL312	6.4
NAFL313-40 313	2- 1/2	65	295	240	175	33	25	58	86.2	31	32.5	M27	NA313-40 313	FL313	8.2
NAFL314-44 314	2-3/4	70	315	250	185	36	28	61	93.95	35	34.15	M30	NA314-44 314	FL314	9.5
NAFL315 315-48	3	75	320	260	195	39	30	66	101.7	35	37.3	M30	NA315 315-48	FL315	11
NAFL316		80	355	285	210	38	32	68	103.9	38	40.5	M33	NA316	FL316	14

带菱形座外球面球轴承

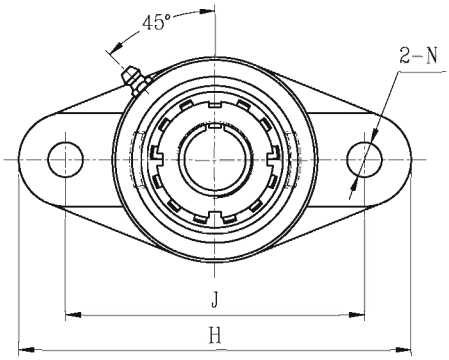

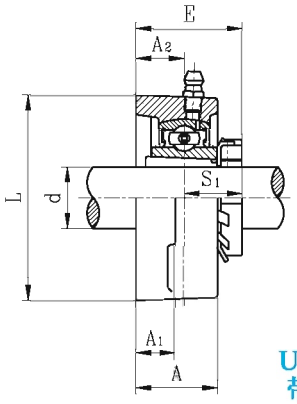

UKFL3+H
带紧定套

带座轴承代号	轴径 d (in.)	轴径 d (mm)	H	J	L	A_2	A_1	A	E	N	S_1	螺栓规格	轴承代号	座代号	紧定套代号	重量 (kg)
UKFL305+HE2305 305+H2305	3/4	20	150	113	80	16	13	29	37.5	19	21.5	M16	UK305	FL305	HE2305 H2305	1.1
UKFL306+HS2306 306+HA2306 306+H2306 306+HE2306	7/8 15/16 1	25	180	134	90	18	15	32	41	23	23	M20	UK306	FL306	HS2306 HA2306 H2306 HE2306	1.5
UKFL307+HS2307 307+H2307 307+HA2307	1-1/8 1-3/16	30	185	141	100	20	16	36	45.5	23	25.5	M20	UK307	FL307	HS2307 H2307 HA2307	1.8
UKFL308+HE2308 308+HS2308 308+H2308	1-1/4 1-3/8	35	200	158	112	23	17	40	50.5	23	27.5	M20	UK308	FL308	HE2308 HS2308 H2308	2.5
UKFL309+HA2309 309+HE2309 309+H2309	1-7/16 1-1/2	40	230	177	125	25	18	44	55	25	30	M22	UK309	FL309	HA2309 HE2309 H2309	3.5
UKFL310+HS2310 310+HA2310 310+HE2310 310+H2310	1-5/8 1-11/16 1-3/4	45	240	187	140	28	19	48	60	25	32	M22	UK310	FL310	HS2310 HA2310 HE2310 H2310	4.4
UKFL311+HS2311 311+HA2311 311+H2311 311+HE2311	1-7/8 1-15/16 2	50	250	198	150	30	20	52	63.5	25	33.5	M22	UK311	FL311	HS2311 HA2311 H2311 HE2311	5.1
UKFL312+HS2312 312+H2312	2-1/8	55	270	212	160	33	22	56	69.5	31	36.5	M27	UK312	FL312	HS2312 H2312	6.0
UKFL313+HA2313 313+HE2313 313+H2313 313+HS2313	2-3/16 2-1/4 2-3/8	60	295	240	175	33	25	58	71.5	31	38.5	M27	UK313	FL313	HA2313 HE2313 H2313 HS2313	7.6
UKFL315+HA2315 315+HE2315 315+H2315	2-7/16 2-1/2	65	320	260	195	39	30	66	81.5	35	42.5	M30	UK315	FL315	HA2315 HE2315 H2315	10
UKFL316+HA2316 316+HE2316 316+H2316	2-11/16 2-3/4	70	355	285	210	38	32	68	82.5	38	44.5	M33	UK316	FL316	HA2316 HE2316 H2316	13

带轻型菱形座外球面球轴承

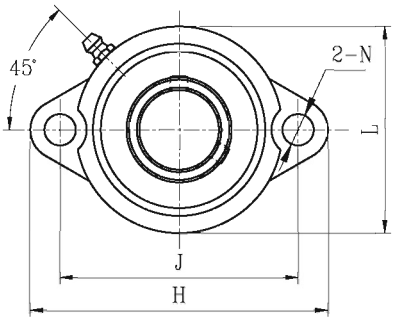

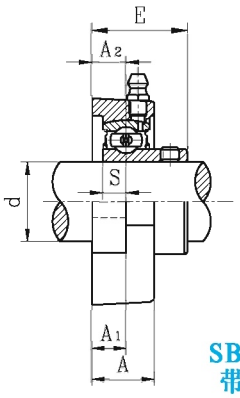

SBLF2G
带顶丝

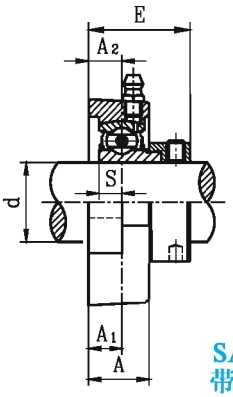

SALF2G
带偏心套

带座轴承代号	轴径 d (in.)	轴径 d (mm)	外形尺寸(mm) H	J	L	A1	A	A2	N	S	E	螺栓规格		轴承代号	座代号	重量(kg)
SBLF201G 201-8G 202G 202-10G 203G 203-11G	1/2 5/8 11/16	12 15 17	81	63.5	56	9.5	18	9.5	8	6	25.5	M6	1/4	SB201G 201-8G 202G 202-10G 203G 203-11G	LF203	0.27 0.26 0.25
SBLF204-12G 204G	3/4	20	90	71.5	61	11	20	11	10	7	29	M8	5/16	SB204-12G 204G	LF204	0.33
SBLF205-14G 205-15G 205G 205-16G	7/8 15/16 1	25	95	76	64	11	20	11	10	7.5	30.5	M8	5/16	SB205-14G 205-15G 205G 205-16G	LF205	0.38
SBLF206-18G 206G 206-19G 206-20G	1-1/8 1-3/16 1-1/4	30	113	90.5	76	12	22.5	12	12	8	34	M10	3/8	SB206-18G 206G 206-19G 206-20G	LF206	0.56
SBLF207-20G 207-21G 207-22G 207G 207-23G	1-1/4 1-5/16 1-3/8 1-7/16	35	122	100	89	13	24	13	12	8.5	36.5	M10	3/8	SB207-20G 207-21G 207-22G 207G 207-23G	LF207	0.80

带座轴承代号	轴径 d (in.)	轴径 d (mm)	外形尺寸(mm) H	J	L	A1	A	A2	N	S	E	螺栓规格		轴承代号	座代号	重量(kg)
SALF201G 201-8G 202G 202-10G 203G 203-11G	1/2 5/8 11/16	12 15 17	81	63.5	56	9.5	18	9.5	8	6.5	31.6	M6	1/4	SA201G 201-8G 202G 202-10G 203G 203-11G	LF203	0.3 0.29 0.28
SALF204-12G 204G	3/4	20	90	71.5	61	11	20	11	10	7.5	34.4	M8	5/16	SA204-12G 204G	LF204	0.33
SALF205-14G 205-15G 205G 205-16G	7/8 15/16 1	25	95	76	64	11	20	11	10	7.5	34.4	M8	5/16	SA205-14G 205-15G 205G 205-16G	LF205	0.42
SALF206-18G 206G 206-19G 206-20G	1-1/8 1-3/16 1-1/4	30	113	90.5	76	12	22.5	12	12	9	38.7	M10	3/8	SA206-18G 206G 206-19G 206-20G	LF206	0.60
SALF207-20G 207-21G 207-22G 207G 207-23G	1-1/4 1-5/16 1-3/8 1-7/16	35	122	100	89	13	24	13	12	9.5	42.4	M10	3/8	SA207-20G 207-21G 207-22G 207G 207-23G	LF207	0.85

注：以上型号带后缀G表示可再润滑型，如果需要非再润滑型，请注明型号不带后缀G。

带轻型菱形座外球面球轴承

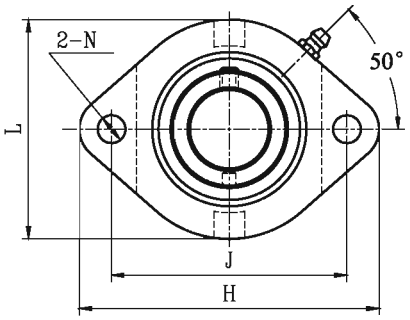

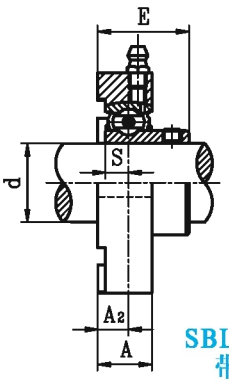

SBLFTC2G
带顶丝

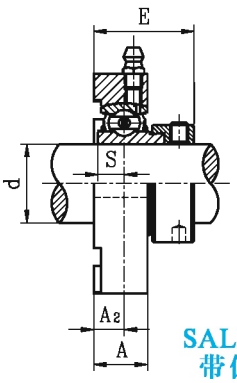

SALFTC2G
带偏心套

带座轴承代号	轴径 d (in.)	轴径 d (mm)	外形尺寸(mm) H	J	L	A	A2	N	S	E	螺栓规格		轴承代号	座代号	重量(kg)
SBLFTC204-12G 204G	3/4	20	90.5	71.4	66.5	17	9.5	9	7	27.5	M8	5/16	SB204-12G 204G	LFTC20	0.4
SBLFTC205-14G 205-15G 205G 205-16G	7/8 15/16 1	25	97	76.2	71	17.5	9.9	9	7.5	29.4	M8	5/16	SB205-14G 205-15G 205G 205-16G	LFTC25	0.5
SBLFTC206-18G 206G 206-19G 206-20G	1-1/8 1-3/16 1-1/4	30	112.5	90.5	84	20.5	11.4	11	8	33.4	M10	3/8	SB206-18G 206G 206-19G 206-20G	LFTC30	0.8
SBLFTC207-20G 207-21G 207-22G 207G 207-23G	1-1/4 1-5/16 1-3/8 1-7/16	35	126	100	94	22	12.4	11	8.5	35.9	M10	3/8	SB207-20G 207-21G 207-22G 207G 207-23G	LFTC35	0.9
SBLFTC208-24G 208-25G 208G	1-1/2 1-9/16	40	148	119	104	24	14.1	14	9	39.1	M12	7/16	SB208-24G 208-25G 208G	LFTC40	1.18

带座轴承代号	轴径 d (in.)	轴径 d (mm)	外形尺寸(mm) H	J	L	A	A2	N	S	E	螺栓规格		轴承代号	座代号	重量(kg)
SALFTC204-12G 204G	3/4	20	90.5	71.4	66.5	17	9.5	9	7.5	32.9	M8	5/16	SA204-12G 204G	LFTC20	0.5
SALFTC205-14G 205-15G 205G 205-16G	7/8 15/16 1	25	97	76.2	71	17.5	9.9	9	7.5	33.3	M8	5/16	SA205-14G 205-15G 205G 205-16G	LFTC25	0.5
SALFTC206-18G 206G 206-19G 206-20G	1-1/8 1-3/16 1-1/4	30	112.5	90.5	84	20.5	11.4	11	9	38.1	M10	3/8	SA206-18G 206G 206-19G 206-20G	LFTC30	0.8
SALFTC207-20G 207-21G 207-22G 207G 207-23G	1-1/4 1-5/16 1-3/8 1-7/16	35	126	100	94	22	12.4	11	9.5	41.8	M10	3/8	SA207-20G 207-21G 207-22G 207G 207-23G	LFTC35	1.0
SALFTC208-24G 208-25G 208G	1-1/2 1-9/16	40	148	119	104	24	14.1	14	11	46.8	M12	7/16	SA208-24G 208-25G 208G	LFTC40	1.27

注：以上型号带后缀G表示可再润滑型，如果需要非再润滑型，请注明型号不带后缀G。

带轻型菱形座外球面球轴承

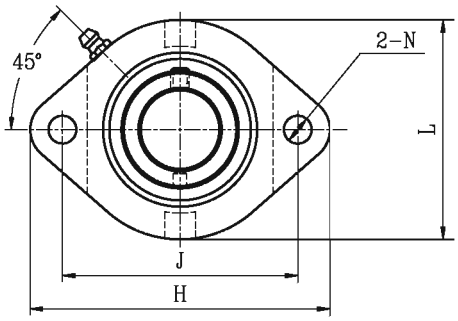

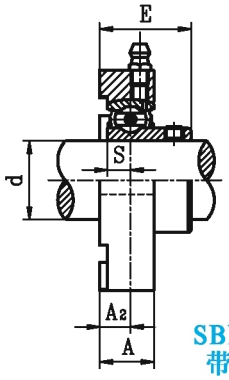

SBFD2G
带顶丝

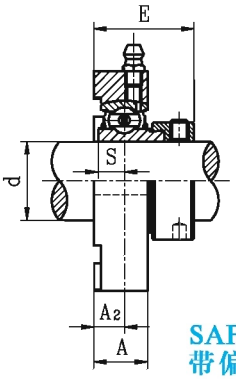

SAFD2G
带偏心套

带座轴承代号	轴径 d (in.)	轴径 d (mm)	外形尺寸(mm) H	J	L	A	A2	N	S	E	螺栓规格		轴承代号	座代号	重量(kg)
SBFD201G		12	81	63	59	15	8.5	7	6	24.5	M5	10-24	SB201G	FD203	0.27
201-8G	1/2												201-8G		
202G		15											202G		
202-10G	5/8												202-10G		0.26
203G		17											203G		
203-11G	11/16												203-11G		0.25
SBFD204-12G	3/4		90	71	67	17	9.5	10	7	27.5	M8	5/16	SB204-12G	FD204	0.4
204G		20											204G		
SBFD205-14G	7/8		95.2	76.2	71	17.5	9.5	10	7.5	29	M8	5/16	SB205-14G	FD205	0.5
205-15G	15/16												205-15G		
205G		25											205G		
205-16G	1												205-16G		
SBFD206-18G	1-1/8		113	90.5	84	21	12	12	8	34	M10	3/8	SB206-18G	FD206	0.8
206G		30											206G		
206-19G	1-3/16												206-19G		
206-20G	1-1/4												206-20G		
SBFD207-20G	1-1/4		125	100	94	22	12.5	12	8.5	36	M10	3/8	SB207-20G	FD207	0.9
207-21G	1-5/16												207-21G		
207-22G	1-3/8												207-22G		
207G		35											207G		
207-23G	1-7/16												207-23G		

带座轴承代号	轴径 d (in.)	轴径 d (mm)	外形尺寸(mm) H	J	L	A	A2	N	S	E	螺栓规格		轴承代号	座代号	重量(kg)
SAFD201G		12	81	63	59	15	8.5	7	6.5	30.6	M5	10-24	SB201G	FD203	0.3
201-8G	1/2												201-8G		
202G		15											202G		
202-10G	5/8												202-10G		0.29
203G		17											203G		
203-11G	11/16												203-11G		0.28
SAFD204-12G	3/4		90	71	67	17	9.5	10	7.5	32.9	M8	5/16	SA204-12G	FD204	0.5
204G		20											204G		
SAFD205-14G	7/8		95.2	76.2	71	17.5	9.5	10	7.5	32.9	M8	5/16	SA205-14G	FD205	0.5
205-15G	15/16												205-15G		
205G		25											205G		
205-16G	1												205-16G		
SAFD206-18G	1-1/8		113	90.5	84	21	12	12	9	38.7	M10	3/8	SA206-18G	FD206	0.8
206G		30											206G		
206-19G	1-3/16												206-19G		
206-20G	1-1/4												206-20G		
SAFD207-20G	1-1/4		125	100	94	22	12.5	12	9.5	41.9	M10	3/8	SA207-20G	FD207	1.0
207-21G	1-5/16												207-21G		
207-22G	1-3/8												207-22G		
207G		35											207G		
207-23G	1-7/16												207-23G		

注：以上型号带后缀G表示可再润滑型，如果需要非再润滑型，请注明型号不带后缀G。

带球铁菱形座外球面球轴承(PFTD型)

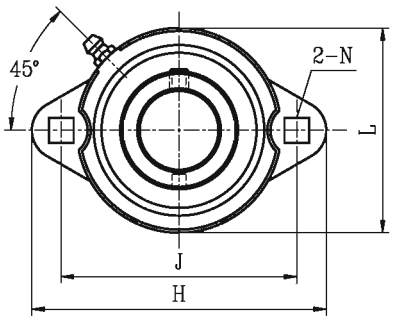

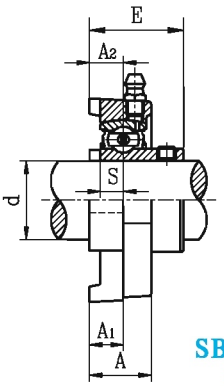

SBPFTD2G
带顶丝

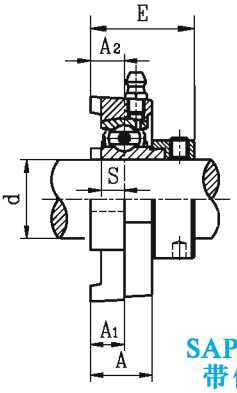

SAPFTD2G
带偏心套

带座轴承代号	轴径 d (in.)	轴径 d (mm)	外形尺寸(mm) H	J	L	A1	A	A2	N	S	E	螺栓规格		轴承代号	座代号	重量(kg)
SBPFTD201G 201-8G 202G 202-10G 203G 203-11G	1/2 5/8 11/16	12 15 17	81	63.5	56	9	18	9	8.7	6	25	M8	5/16	SB201G 201-8G 202G 202-10G 203G 203-11G	PFTD203	0.23
SBPFTD204-12G 204G	3/4	20	91	71.5	63	10.2	20	10.2	8.7	7	28.2	M8	5/16	SB204-12G 204G	PFTD204	0.27
SBPFTD205-14G 205-15G 205G 205-16G	7/8 15/16 1	25	96	76.2	69	10.5	19	8.7	8.7	7.5	28.2	M8	5/16	SB205-14G 205-15G 205G 205-16G	PFTD205	0.38
SBPFTD206-18G 206G 206-19G 206-20G	1-1/8 1-3/16 1-1/4	30	113	90.5	79	11.5	22	11.5	10.3	8	33.5	M10	3/8	SB206-18G 206G 206-19G 206-20G	PFTD206	0.54
SBPFTD207-20G 207-21G 207-22G 207G 207-23G	1-1/4 1-5/16 1-3/8 1-7/16	35	122.5	100	89	12.7	23.8	11.8	10.3	8.5	35.3	M10	3/8	SB207-20G 207-21G 207-22G 207G 207-23G	PFTD207	0.71

带座轴承代号	轴径 d (in.)	轴径 d (mm)	外形尺寸(mm) H	J	L	A1	A	A2	N	S	E	螺栓规格		轴承代号	座代号	重量(kg)
SAPFTD201G 201-8G 202G 202-10G 203G 203-11G	1/2 5/8 11/16	12 15 17	81	63.5	56	9	18	9	8.7	6.5	31.1	M8	5/16	SA 201G 201-8G 202G 202-10G 203G 203-11G	PFTD203	0.26
SAPFTD204-12G 204G	3/4	20	91	71.5	63	10.2	20	10.2	8.7	7.5	33.6	M8	5/16	SA 204-12G 204G	PFTD204	0.29
SAPFTD205-14G 205-15G 205G 205-16G	7/8 15/16 1	25	96	76.2	69	10.5	19	8.7	8.7	7.5	32.1	M8	5/16	SA 205-14G 205-15G 205G 205-16G	PFTD205	0.4
SAPFTD206-18G 206G 206-19G 206-20G	1-1/8 1-3/16 1-1/4	30	113	90.5	79	11.5	22	11.5	10.3	9	38.2	M10	3/8	SA 206-18G 206G 206-19G 206-20G	PFTD206	0.60
SAPFTD207-20G 207-21G 207-22G 207G 207-23G	1-1/4 1-5/16 1-3/8 1-7/16	35	122.5	100	89	12.7	23.8	11.8	10.3	9.5	41.2	M10	3/8	SA 207-20G 207-21G 207-22G 207G 207-23G	PFTD207	0.84

注：以上型号带后缀G表示可再润滑型，如果需要非再润滑型，请注明型号不带后缀G。

带球铁三角形座外球面球轴承(FCT型)

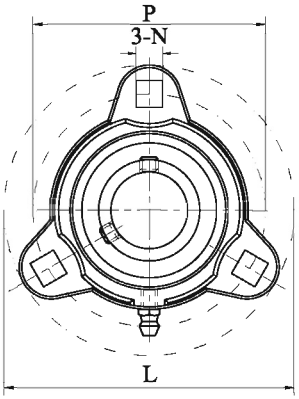

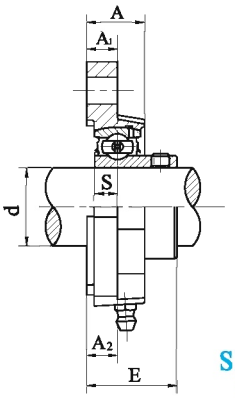

SBFCT2G
带顶丝

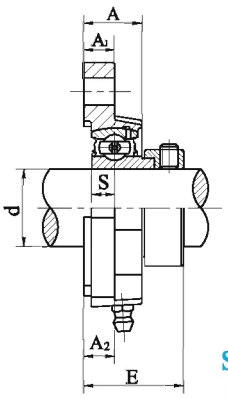

SAFCT2G
带偏心套

带座轴承代号	轴径 d (in.)	轴径 d (mm)	外形尺寸(mm) L	P	A1	A	A2	N	S	E	螺栓规格		轴承代号	座代号	重量(kg)
SBFCT 201G 201-8G 202G 202-10G 203G 203-11G	1/2 5/8 11/16	12 15 17	81	63.5	10.7	19.1	10.7	7.1	6	26.7	M6	1/4	SB201G 201-8G 202G 202-10G 203G 203-11G	FCT203	0.21
SBFCT 204-12G 204G	3/4	20	90.5	71.4	11.1	19.8	11.1	8.7	7	29.1	M8	5/16	SB204-12G 204G	FCT204	0.32
SBFCT 205-14G 205-15G 205G 205-16G	7/8 15/16 1	25	95.2	76.2	10.3	19.8	10.3	8.7	7.5	29.8	M8	5/16	SB205-14G 205-15G 205G 205-16G	FCT205	0.36
SBFCT 206-18G 206G 206-19G 206-20G	1-1/8 1-3/16 1-1/4	30	113	90.5	12	22	12	10.3	8	34	M10	3/8	SB206-18G 206G 206-19G 206-20G	FCT206	0.57
SBFCT 207-20G 207-21G 207-22G 207G 207-23G	1-1/4 1-5/16 1-3/8 1-7/16	35	122.5	100	12.7	23.8	12.7	10.3	8.5	36.2	M10	3/8	SB207-20G 207-21G 207-22G 207G 207-23G	FCT207	0.71

带座轴承代号	轴径 d (in.)	轴径 d (mm)	外形尺寸(mm) L	P	A1	A	A2	N	S	E	螺栓规格		轴承代号	座代号	重量(kg)
SAFCT 201G 201-8G 202G 202-10G 203G 203-11G	1/2 5/8 11/16	12 15 17	81	63.5	10.7	19.1	10.7	7.1	6.5	32.8	M6	1/4	SA 201G 201-8G 202G 202-10G 203G 203-11G	FCT203	0.26
SAFCT 204-12G 204G	3/4	20	90.5	71.4	11.1	19.8	11.1	8.7	7.5	34.5	M8	5/16	SA 204-12G 204G	FCT204	0.34
SAFCT 205-14G 205-15G 205G 205-16G	7/8 15/16 1	25	95.2	76.2	10.3	19.8	10.3	8.7	7.5	33.7	M8	5/16	SA 205-14G 205-15G 205G 205-16G	FCT205	0.39
SAFCT 206-18G 206G 206-19G 206-20G	1-1/8 1-3/16 1-1/4	30	113	90.5	12	22	12	10.3	9	38.7	M10	3/8	SA 206-18G 206G 206-19G 206-20G	FCT206	0.61
SAFCT 207-20G 207-21G 207-22G 207G 207-23G	1-1/4 1-5/16 1-3/8 1-7/16	35	122.5	100	12.7	23.8	12.7	10.3	9.5	42.1	M10	3/8	SA 207-20G 207-21G 207-22G 207G 207-23G	FCT207	0.82

注：以上型号带后缀G表示可再润滑型，如果需要非再润滑型，请注明型号不带后缀G。

带冲压菱形座外球面球轴承

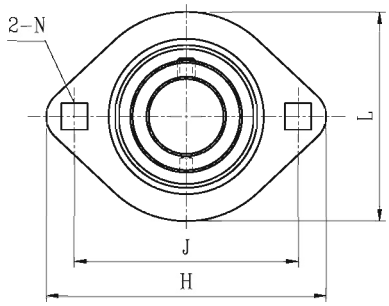

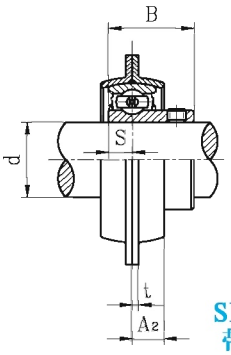

SBPFL2
带顶丝

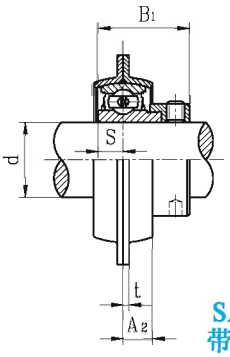

SAPFL2
带偏心套

带座轴承代号	轴径 d (in.)	轴径 d (mm)	外形尺寸(mm) H	J	A2	L	N	t	S	B	螺栓规格		轴承代号	座代号	重量(kg)
SBPFL201 201-8 202 202-10 203 203-11	1/2 5/8 11/16	12 15 17	81	63.5	7	59	7.5	2	6	22	M6	1/4	SB201 201-8 202 202-10 203 203-11	PFL203	0.2
SBPFL204-12 204	3/4	20	90	71.5	8	67	9	2	7	25	M8	5/16	SB204-12 204	PFL204	0.24
SBPFL205-14 205-15 205 205-16	7/8 15/16 1	25	95	76	9	71	9	2	7.5	27	M8	5/16	SB205-14 205-15 205 205-16	PFL205	0.38
SBPFL206-18 206 206-19 206-20	1-1/8 1-3/16 1-1/4	30	113	90.5	9	84	10.5	2.5	8	30	M10	3/8	SB206-18 206 206-19 206-20	PFL206	0.38
SBPFL207-20 207-21 207-22 207 207-23	1-1/4 1-5/16 1-3/8 1-7/16	35	122	100	10	94	10.5	2.5	8.5	32	M10	3/8	SB207-20 207-21 207-22 207 207-23	PFL207	0.64
SBPFL208-24 208-25 208	1-1/2 1-9/16	40	148	119	12	100	13.5	3.5	9	34	M12	1/2	SB208-24 208-25 208	PFL208	0.8

带座轴承代号	轴径 d (in.)	轴径 d (mm)	外形尺寸(mm) H	J	A2	L	N	t	S	B1	螺栓规格		轴承代号	座代号	重量(kg)
SAPFL 201 201-8 202 202-10 203 203-11	1/2 5/8 11/16	12 15 17	81	63.5	7	59	7.5	2	6.5	28.6	M6	1/4	SA201 201-8 202 202-10 203 203-11	PFL203	0.22
SAPFL 204-12 204	3/4	20	90	71.5	8	67	9	2	7.5	30.9	M8	5/16	SA204-12 204	PFL204	0.25
SAPFL 205-14 205-15 205 205-16	7/8 15/16 1	25	95	76	9	71	9	2	7.5	30.9	M8	5/16	SA205-14 205-15 205 205-16	PFL205	0.32
SAPFL 206-18 206 206-19 206-20	1-1/8 1-3/16 1-1/4	30	113	90.5	9	84	10.5	2.5	9	35.7	M10	3/8	SA206-18 206 206-19 206-20	PFL206	0.41
SAPFL 207-20 207-21 207-22 207 207-23	1-1/4 1-5/16 1-3/8 1-7/16	35	122	100	10	94	10.5	2.5	9.5	38.9	M10	3/8	SA207-20 207-21 207-22 207 207-23	PFL207	0.69
SAPFL208-24 208-25 208	1-1/2 1-9/16	40	148	119	12	100	13.5	3.5	11	43.7	M12	1/2	SA208-24 208-25 208	PFL208	1.0

带凸台圆形座外球面球轴承

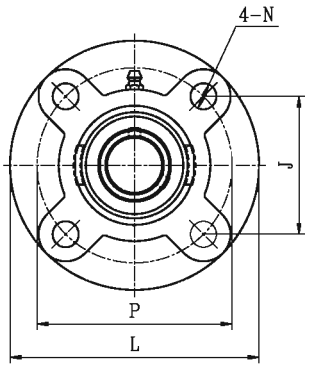

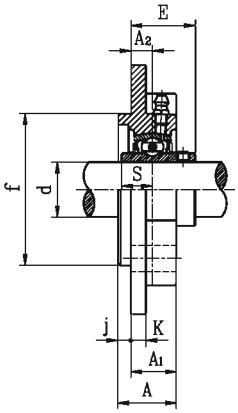

UCFC2
带顶丝

带座轴承代号	轴径 d (in.)	轴径 d (mm)	L	P	A2	A1	A	j	K	N	J	f	S	E	螺栓规格	轴承代号	座代号	重量 (kg)
UCFC201S 201-8S 202S 202-10S 203S 203-11S	1/2 5/8 11/16	12 15 17	90	70	10	19	23	4	5	10	49.5	55	11.5	25.9	M8	UC201S 201-8S 202S 202-10S 203S 203-11S	FC203	0.56
UCFC201 201-8 202 202-10 203 203-11 204-12 204	1/2 5/8 11/16 3/4	12 15 17 20	100	78	10	20.5	25.5	5	6	12	55.1	62	12.7	28.3	M10	UC201 201-8 202 202-10 203 203-11 204-12 204	FC204	0.79
UCFC205-14 205-15 205 205-16	7/8 15/16 1	25	115	90	10	21	27	6	7	12	63.6	70	14.3	29.7	M10	UC205-14 205-15 205 205-16	FC205	0.96
UCFC206-18 206 206-19 206-20	1-1/8 1-3/16 1-1/4	30	125	100	10	23	31	8	8	12	70.7	80	15.9	32.2	M10	UC206-18 206 206-19 206-20	FC206	1.37
UCFC207-20 207-21 207-22 207 207-23	1-1/4 1-5/16 1-3/8 1-7/16	35	135	110	11	26	34	8	9	14	77.8	90	17.5	36.4	M12	UC207-20 207-21 207-22 207 207-23	FC207	1.70
UCFC208-24 208-25 208	1-1/2 1-9/16	40	145	120	11	26	36	10	9	14	84.8	100	19	41.2	M12	UC208-24 208-25 208	FC208	2.0
UCFC209-26 209-27 209-28 209	1-5/8 1-11/16 1-3/4	45	160	132	10	26	38	12	10	16	93.3	105	19	40.2	M14	UC209-26 209-27 209-28 209	FC209	2.7
UCFC210-30 210-31 210	1-7/8 1-15/16	50	165	138	10	28	40	12	14	16	97.6	110	19	42.6	M14	UC210-30 210-31 210	FC210	2.9
UCFC211-32 211-34 211 211-35	2 2-1/8 2-3/16	55	185	150	13	30	42	12	13	19	106.1	125	22.2	46.4	M16	UC211-32 211-34 211 211-35	FC211	4.2
UCFC212-36 212 212-38 212-39	2-1/4 2-3/8 2-7/16	60	195	160	17	36	48	12	15	19	113.1	135	25.4	56.7	M16	UC212-36 212 212-38 212-39	FC212	4.94
UCFC213-40 213	2-1/2	65	205	170	16	35	49	14	15	19	120.2	145	25.4	55.7	M16	UC213-40 213	FC213	5.7
UCFC214-44 214	2-3/4	70	215	177	17	38	52	14	16	19	125.1	150	30.2	61.4	M16	UC214-44 214	FC214	6.8
UCFC215 215-48	3	75	220	184	18	39	55	16	17	19	130.1	160	33.3	62.5	M16	UC215 215-48	FC215	7.2
UCFC216		80	240	200	18	42	58	16	18	23	141.4	170	33.3	67.3	M20	UC216	FC216	8.7
UCFC217-52 217	3-1/4	85	250	208	18	45	63	18	20	23	147.1	180	34.1	69.6	M20	UC217-52 217	FC217	10.3
UCFC218-56 218	3-1/2	90	265	220	22	50	68	18	20	23	155.5	190	39.7	78.3	M20	UC218-56 218	FC218	13.5

带凸台圆形座外球面球轴承

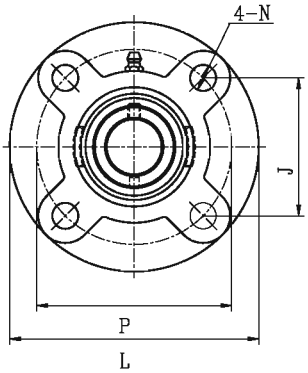

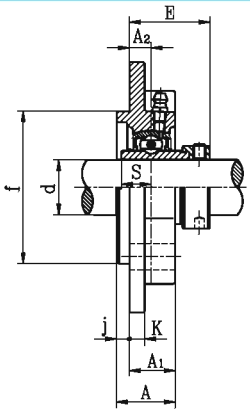

NAFC2
带偏心套

带座轴承代号	轴径 d (in.)	轴径 d (mm)	L	P	A2	A1	A	j	K	N	J	f	S	E	螺栓规格	轴承代号	座代号	重量 (kg)
NAFC201S 201-8S 202S 202-10S 203S 203-11S	1/2 5/8 11/16	12 15 17	90	70	10	19	23	4	5	10	49.5	55	13.9	33.4	M8	NA201S 201-8S 202S 202-10S 203S 203-11S	FC203	0.6
NAFC201 201-8 202 202-10 203 203-11 204-12 204	1/2 5/8 11/16 3/4	12 15 17 20	100	78	10	20.5	25.5	5	6	12	55.1	62	17	36.5	M10	NA201 201-8 202 202-10 203 203-11 204-12 204	FC204	0.83
NAFC205-14 205-15 205 205-16	7/8 15/16 1	25	115	90	10	21	27	6	7	12	63.6	70	17.4	36.9	M10	NA205-14 205-15 205 205-16	FC205	1.1
NAFC206-18 206 206-19 206-20	1-1/8 1-3/16 1-1/4	30	125	100	10	23	31	8	8	12	70.7	80	18.2	40.1	M10	NA206-18 206 206-19 206-20	FC206	1.5
NAFC207-20 207-21 207-22 207 207-23	1-1/4 1-5/16 1-3/8 1-7/16	35	135	110	11	26	34	8	9	14	77.8	90	18.8	43.3	M12	NA207-20 207-21 207-22 207 207-23	FC207	1.8
NAFC208-24 208-25 208	1-1/2 1-9/16	40	145	120	11	26	36	10	9	14	84.8	100	21.4	45.9	M12	NA208-24 208-25 208	FC208	2.2
NAFC209-26 209-27 209-28 209	1-5/8 1-11/16 1-3/4	45	160	132	10	26	38	12	10	16	93.3	105	21.4	44.9	M14	NA209-26 209-27 209-28 209	FC209	2.8
NAFC210-30 210-31 210	1-7/8 1-15/16	50	165	138	10	28	40	12	14	16	97.6	110	24.6	48.1	M14	NA210-30 210-31 210	FC210	3.3
NAFC211-32 211-34 211 211-35	2 2-1/8 2-3/16	55	185	150	13	30	42	12	13	19	106.1	125	27.7	56.6	M16	NA211-32 211-34 211 211-35	FC211	4.5
NAFC212-36 212 212-38 212-39	2-1/4 2-3/8 2-7/16	60	195	160	17	36	48	12	15	19	113.1	135	30.9	63.8	M16	NA212-36 212 212-38 212-39	FC212	5.7
NAFC213-40 213	2-1/2	65	205	170	16	35	49	14	15	19	120.2	145	34.1	67.6	M16	NA213-40 213	FC213	6.5
NAFC214-44 214	2-3/4	70	215	177	17	38	52	14	16	19	125.1	150	34.1	68.6	M16	NA214-44 214	FC214	7.2
NAFC215 215-48	3	75	220	184	18	39	55	16	17	19	130.1	160	37.3	72.8	M16	NA215 215-48	FC215	8
NAFC216		80	240	200	18	42	58	16	18	23	141.4	170	37.3	75.9	M20	NA216	FC216	9.53
NAFC217-52 217	3-1/4	85	250	208	18	45	63	18	20	23	147.1	180	23.4	67.8	M20	NA217-52 217	FC217	
NAFC218-56 218	3-1/2	90	265	220	22	50	68	18	20	23	155.5	190	24.5	70	M20	NA218-56 218	FC218	

带凸台圆形座外球面球轴承

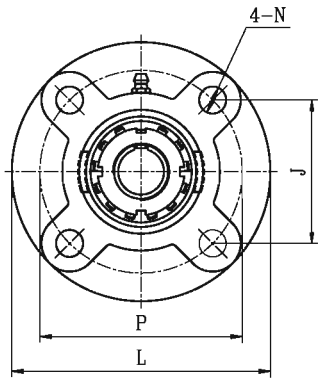

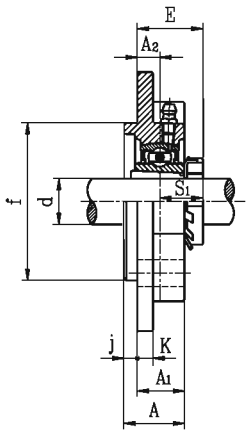

UKFC2+H
带紧定套

带座轴承代号	轴径 d (in.)	轴径 d (mm)	L	P	A2	A1	A	j	K	N	J	f	S1	E	螺栓规格	轴承代号	紧定套代号	座代号	重量(kg)
UKFC205+HE2305 205+H2305	3/4	20	115	90	10	21	27	6	7	12	63.6	70	18.5	28.5	M10	UK205	FC205	HE2305 H2305	0.98
UKFC206+HS2306 206+HA2306 206+H2306 206+HE2306	7/8 15/16 1	25	125	100	10	23	31	8	8	12	70.7	80	20.5	30.5	M10	UK206	FC206	HS2306 HA2306 H2306 HE2306	1.2
UKFC207+HS2307 207+H2307 207+HA2307	1-1/8 1-3/16	30	135	110	11	26	34	8	9	14	77.8	90	22.5	33.5	M12	UK207	FC207	HS2307 H2307 HA2307	1.7
UKFC208+HE2308 208+HS2308 208+H2308	1-1/4 1-3/8	35	145	120	11	26	36	10	9	14	84.8	100	24.5	35.5	M12	UK208	FC208	HE2308 HS2308 H2308	2.0
UKFC209+HA2309 209+HE2309 209+H2309	1-7/16 1-1/2	40	160	132	10	26	38	12	10	16	93.3	105	26	36	M14	UK209	FC209	HA2309 HE2309 H2309	2.7
UKFC210+HS2310 210+HA2310 210+HE2310 210+H2310	1-5/8 1-11/16 1-3/4	45	165	138	10	28	40	12	14	16	97.6	110	27.5	37.5	M14	UK210	FC210	HS2310 HA2310 HE2310 H2310	3.0
UKFC211+HS2311 211+HA2311 211+H2311 211+HE2311	1-7/8 1-15/16 2	50	185	150	13	30	42	12	13	19	106.1	125	28.5	41.5	M16	UK211	FC211	HS2311 HA2311 H2311 HE2311	4.2
UKFC212+HS2312 212+H2312	2-1/8	55	195	160	17	36	48	12	15	19	113.1	135	31	48	M16	UK212	FC212	HS2312 H2312	4.9
UKFC213+HA2313 213+HE2313 213+H2313 213+HS2313	2-3/16 2-1/4 2-3/8	60	205	170	16	35	49	14	15	19	120.2	145	32	48	M16	UK213	FC213	HA2313 HE2313 H2313 HS2313	5.6
UKFC215+HA2315 215+HE2315 215+H2315	2-7/16 2-1/2	65	220	184	18	39	55	16	17	19	130.1	160	35.5	53.5	M16	UK215	FC215	HA2315 HE2315 H2315	7.5
UKFC216+HA2316 216+HE2316 216+H2316	2-11/16 2-3/4	70	240	200	18	42	58	16	18	23	141.4	170	39	57	M20	UK216	FC216	HA2316 HE2316 H2316	8.9
UKFC217+HA2317 217+H2317 217+HE2317	2-15/16 3	75	250	208	18	45	63	18	20	23	147.1	180	40	58	M20	UK217	FC217	HA2317 H2317 HE2317	10.4
UKFC218+H2318		80	265	220	22	50	68	18	20	23	155.5	190	42	64	M20	UK218	FC218	H2318	13.3

带冲压圆形座外球面球轴承

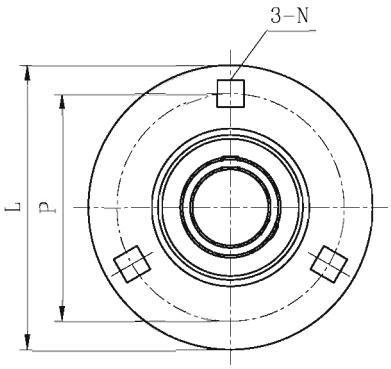

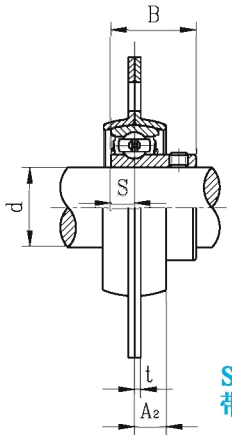

SBPF2
带顶丝

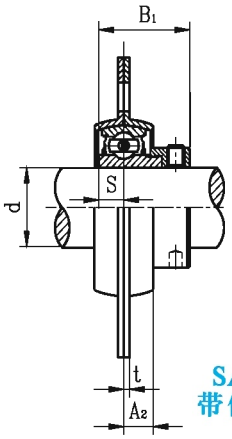

SAPF2
带偏心套

带座轴承代号	轴径 d (in.)	轴径 d (mm)	外形尺寸(mm) L	P	A_2	t	N[Φ]	S	B	螺栓规格		轴承代号	座代号	重量(kg)
SBPF201		12	82	64	7	2	7.5	6	22	1/4	M6	SB201	PF203	0.27
201-8	1/2											201-8		
202		15										202		
202-10	5/8											202-10		0.27
203		17										203		
203-11	11/16											203-11		0.26
SBPF204-12	3/4	20	91	71	8	2	9	7	25	5/16	M8	SB204-12	PF204	0.3
204												204		
SBPF205-14	7/8	25	95	76	9	2	9	7.5	27	5/16	M8	SB205-14	PF205	0.38
205-15	15/16											205-15		
205												205		
205-16	1											205-16		
SBPF206-18	1-1/8	30	113	90	9	2.5	10.5	8	30	3/8	M10	SB206-18	PF206	0.62
206												206		
206-19	1-3/16											206-19		
206-20	1-1/4											206-20		
SBPF207-20	1-1/4	35	122	100	10	2.5	10.5	8.5	32	3/8	M10	SB207-20	PF207	0.82
207-21	1-5/16											207-21		
207-22	1-3/8											207-22		
207												207		
207-23	1-7/16											207-23		
SBPF208-24	1-1/2	40	148	119	12	3.5	13.5	9	34	1/2	M12	SB208-24	PF208	1.1
208-25	1-9/16											208-25		
208												208		

带座轴承代号	轴径 d (in.)	轴径 d (mm)	外形尺寸(mm) L	P	A_2	t	N[Φ]	S	B_1	螺栓规格		轴承代号	座代号	重量(kg)
SAPF201		12	82	64	7	2	7.5	6.5	28.6	1/4	M6	SA201	PF203	0.29
201-8	1/2											201-8		
202		15										202		
202-10	5/8											202-10		0.29
203		17										203		
203-11	11/16											203-11		0.28
SAPF204-12	3/4	20	91	71	8	2	9	7.5	30.9	5/16	M8	SA204-12	PF204	0.31
204												204		
SAPF205-14	7/8	25	95	76	9	2	9	7.5	30.9	5/16	M8	SA205-14	PF205	0.41
205-15	15/16											205-15		
205												205		
205-16	1											205-16		
SAPF206-18	1-1/8	30	113	90	9	2.5	10.5	9	35.7	3/8	M10	SA206-18	PF206	0.67
206												206		
206-19	1-3/16											206-19		
206-20	1-1/4											206-20		
SAPF207-20	1-1/4	35	122	100	10	2.5	10.5	9.5	38.9	3/8	M10	SA207-20	PF207	0.87
207-21	1-5/16											207-21		
207-22	1-3/8											207-22		
207												207		
207-23	1-7/16											207-23		
SAPF208-24	1-1/2	40	148	119	12	3.5	13.5	11	43.7	1/2	M12	SA208-24	PF208	1.3
208-25	1-9/16											208-25		
208												208		

注：SBPF208和SAPF208带有四个安装孔。

带冲压三角形座外球面球轴承

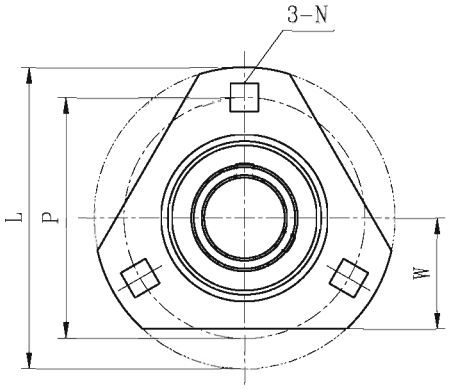

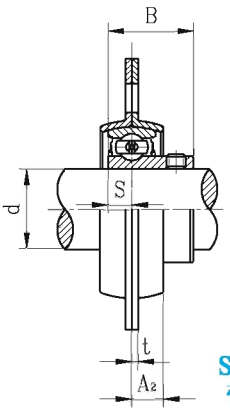

SBPFT2
带顶丝

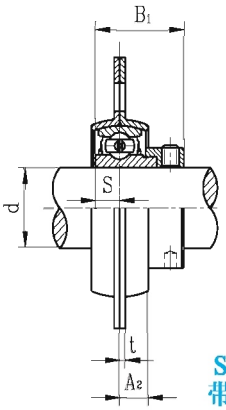

SAPFT2
带偏心套

带座轴承代号	轴径 d (in.)	轴径 d (mm)	外形尺寸(mm) L	P	A2	t	N	W	S	B	螺栓规格		轴承代号	座代号	重量(kg)
SBPFT201		12	82	64	7	2	7.5	29	6	22	1/4	M6	SB201	PFT203	0.27
201-8	1/2												201-8		
202		15											202		
202-10	5/8												202-10		0.27
203		17											203		
203-11	11/16												203-11		0.26
SBPFT204-12	3/4	20	91	71	8	2	9	33	7	25	5/16	M8	SB204-12	PFT204	0.3
204													204		
SBPFT205-14	7/8	25	95	76	9	2	9	35	7.5	27	5/16	M8	SB205-14	PFT205	0.38
205-15	15/16												205-15		
205													205		
205-16	1												205-16		
SBPFT206-18	1-1/8	30	113	90	9	2.5	10.5	38	8	30	3/8	M10	SB206-18	PFT206	0.62
206													206		
206-19	1-3/16												206-19		
206-20	1-1/4												206-20		
SBPFT207-20	1-1/4	35	122	100	10	2.5	10.5	45	8.5	32	3/8	M10	SB207-20	PFT207	0.82
207-21	1-5/16												207-21		
207-22	1-3/8												207-22		
207													207		
207-23	1-7/16												207-23		

带座轴承代号	轴径 d (in.)	轴径 d (mm)	外形尺寸(mm) L	P	A2	t	N	W	S	B1	螺栓规格		轴承代号	座代号	重量(kg)
SAPFT201		12	82	64	7	2	7.5	29	6.5	28.6	1/4	M6	SA201	PFT203	0.29
201-8	1/2												201-8		
202		15											202		
202-10	5/8												202-10		0.29
203		17											203		
203-11	11/16												203-11		0.28
SAPFT204-12	3/4	20	91	71	8	2	9	33	7.5	30.9	5/16	M8	SA204-12	PFT204	0.31
204													204		
SAPFT205-14	7/8	25	95	76	9	2	9	35	7.5	30.9	5/16	M8	SA205-14	PFT205	0.41
205-15	15/16												205-15		
205													205		
205-16	1												205-16		
SAPFT206-18	1-1/8	30	113	90	9	2.5	10.5	38	9	35.7	3/8	M10	SA206-18	PFT206	0.67
206													206		
206-19	1-3/16												206-19		
206-20	1-1/4												206-20		
SAPFT207-20	1-1/4	35	122	100	10	2.5	10.5	45	9.5	38.9	3/8	M10	SA207-20	PFT207	0.87
207-21	1-5/16												207-21		
207-22	1-3/8												207-22		
207													207		
207-23	1-7/16												207-23		

带滑块座外球面球轴承

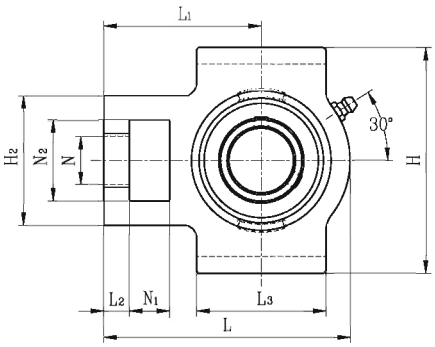

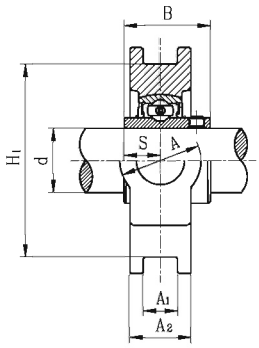

UCT2
带顶丝

带座轴承代号	轴径 d (in.)	轴径 d (mm)	N1	L2	H2	N2	N	L3	A1	H1	H	L	A	A2	L1	B	S	轴承代号	座代号	重量(kg)
UCT201S 201-8S 202S 202-10S 203S 203-11S	1/2 5/8 11/16	12 15 17	15	9	46	31	18	46	12	70	82	88	30	21	58	27.4	11.5	UC201S 201-8S 202S 202-10S 203S 203-11S	T203	0.70
UCT201 201-8 202 202-10 203 203-11 204-12 204	1/2 5/8 11/16 3/4	12 15 17 20	16	10	51	32	19	51	12	76	89	94	32	21	61	31	12.7	UC201 201-8 202 202-10 203 203-11 204-12 204	T204	0.82
UCT205-14 205-15 205 205-16	7/8 15/16 1	25	16	10	51	32	19	51	12	76	89	97	32	24	62	34	14.3	UC205-14 205-15 205 205-16	T205	0.88
UCT206-18 206 206-19 206-20	1-1/8 1-3/16 1-1/4	30	16	10	56	37	22	57	12	89	102	113	37	28	70	38.1	15.9	UC206-18 206 206-19 206-20	T206	1.3
UCT207-20 207-21 207-22 207 207-23	1-1/4 1-5/16 1-3/8 1-7/16	35	16	13	64	37	22	64	12	89	102	129	37	30	78	42.9	17.5	UC207-20 207-21 207-22 207 207-23	T207	1.7
UCT208-24 208-25 208	1-1/2 1-9/16	40	19	16	83	49	29	83	16	102	114	144	49	33	88	49.2	19	UC208-24 208-25 208	T208	2.5
UCT209-26 209-27 209-28 209	1-5/8 1-11/16 1-3/4	45	19	16	83	49	29	83	16	102	117	144	49	35	87	49.2	19	UC209-26 209-27 209-28 209	T209	2.5
UCT210-30 210-31 210	1-7/8 1-15/16	50	19	16	83	49	29	86	16	102	117	149	49	37	90	51.6	19	UC210-30 210-31 210	T210	2.6
UCT211-32 211-34 211 211-35	2 2-1/8 2-3/16	55	25	19	102	64	35	95	22	130	146	171	64	38	106	55.6	22.2	UC211-32 211-34 211 211-35	T211	4.0
UCT212-36 212 212-38 212-39	2-1/4 2-3/8 2-7/16	60	32	19	102	64	35	102	22	130	146	194	64	42	119	65.1	25.4	UC212-36 212 212-38 212-39	T212	4.9
UCT213-40 213	2-1/2	65	32	21	111	70	41	121	26	151	167	224	70	44	137	65.1	25.4	UC213-40 213	T213	7.0
UCT214-44 214	2-3/4	70	32	21	111	70	41	121	26	151	167	224	70	46	137	74.6	30.2	UC214-44 214	T214	7.1
UCT215 215-48	3	75	32	21	111	70	41	121	26	151	167	232	70	48	140	77.8	33.3	UC215 215-48	T215	7.5
UCT216		80	32	21	111	70	41	121	26	165	184	235	70	51	140	82.6	33.3	UC216	T216	8.2
UCT217-52 217	3-1/4	85	38	29	124	73	48	157	30	173	198	260	73	54	162	85.7	34.1	UC217-52 217	T217	11.0
UCT218-56 218	3-1/2	90	40	30	130	80	48	140	30	190	215	275	80	55	170	96	39.7	UC218-56 218	T218	

带滑块座外球面球轴承

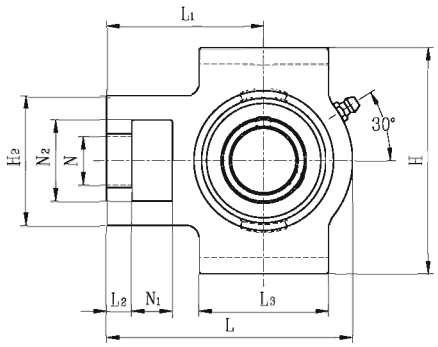

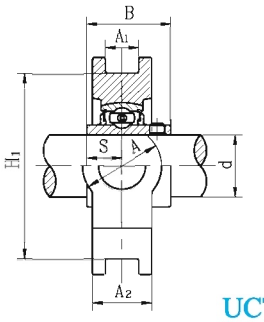

UCT3
带顶丝

带座轴承代号	轴径 d (in.)	轴径 d (mm)	N1	L2	H2	N2	N	L3	A1	H1	H	L	A	A2	L1	B	S	轴承代号	座代号	重量 (kg)
UCT305-14 305-15 305 305-16	7/8 15/16 1	25	16	14	62	36	26	65	12	80	89	122	36	26	76	38	15	UC305-14 305-15 305 305-16	T305	1.4
UCT306-18 306 306-19	1-1/8 1-3/16	30	18	16	70	41	28	74	16	90	100	137	41	28	85	43	17	UC306-18 306 306-19	T306	1.8
UCT307-20 307-21 307-22 307	1-1/4 1-5/16 1-3/8	35	20	17	75	45	30	80	16	100	111	150	45	32	94	48	19	UC307-20 307-21 307-22 307	T307	2.4
UCT308-24 308-25 308	1-1/2 1-9/16	40	22	19	83	50	32	89	18	112	124	162	50	34	100	52	19	UC308-24 308-25 308	T308	3.0
UCT309-26 309-27 309-28 309	1-5/8 1-11/16 1-3/4	45	24	20	90	55	34	97	18	125	138	178	55	38	110	57	22	UC309-26 309-27 309-28 309	T309	4.0
UCT310-30 310-31 310	1-7/8 1-15/16	50	27	22	98	61	37	106	20	140	151	192	61	40	118	61	22	UC310-30 310-31 310	T310	5.0
UCT311-32 311-34 311 311-35	2 2-1/8 2-3/16	55	29	23	105	66	39	115	22	150	163	207	66	44	127	66	25	UC311-32 311-34 311 311-35	T311	6.4
UCT312-36 312 312-38 312-39	2-1/4 2-3/8 2-7/16	60	31	25	113	71	41	123	22	160	178	220	71	46	135	71	26	UC312-36 312 312-38 312-39	T312	7.6
UCT313-40 313	2-1/2	65	32	27	116	70	43	134	26	170	190	238	80	50	146	75	30	UC313-40 313	T313	9.7
UCT314-44 314	2-3/4	70	36	27	130	85	46	140	26	180	202	252	90	52	155	78	31	UC314-44 314	T314	11
UCT315 315-48	3	75	36	27	132	85	46	150	26	192	216	262	90	55	160	82	32	UC315 315-48	T315	14
UCT316		80	42	30	150	98	53	160	30	204	230	282	102	60	174	86	34	UC316	T316	16
UCT317-52 317	3-1/4	85	42	32	152	98	53	170	32	214	240	298	102	64	183	96	40	UC317-52 317	T317	20
UCT318-56 318	3-1/2	90	46	32	160	106	57	175	32	228	255	312	110	66	192	96	40	UC318-56 318	T318	22
UCT319 319-60	3-3/4	95	46	33	165	106	57	180	35	240	270	322	110	72	197	103	41	UC319 319-60	T319	25
UCT320 320-64	4	100	48	34	175	115	59	200	35	260	290	345	120	75	210	108	42	UC320 320-64	T320	32
UCT322		110	52	40	185	125	65	215	38	285	320	385	130	80	235	117	46	UC322	T322	40
UCT324		120	60	44	210	140	70	230	45	320	355	432	140	90	267	126	51	UC324	T324	55
UCT326		130	65	47	220	150	75	240	50	350	385	465	150	100	285	135	54	UC326	T326	69
UCT328		140	70	52	230	160	80	255	50	380	415	515	155	100	315	145	59	UC328	T328	84

带滑块座外球面球轴承

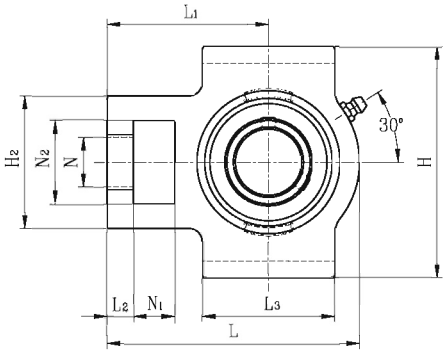

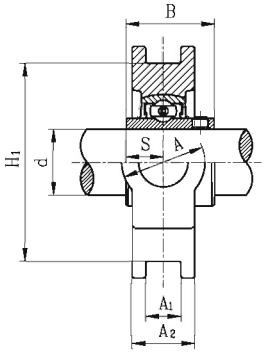

UCST2
带顶丝

带座轴承代号	轴径 d (in.)	轴径 d (mm)	N1	L2	H2	N2	N	L3	A1	H1	H	L	A	A2	L1	B	S	轴承代号	座代号	重量(kg)
UCST201		12	16	10	51	32	19	51	13.5	76	89	94	32	21	61	31	12.7	UC201	ST204	0.82
201-8	1/2																	201-8		
202		15																202		
202-10	5/8																	202-10		
203		17																203		
203-11	11/16																	203-11		
204-12	3/4																	204-12		
204		20																204		
UCST205-14	7/8		16	10	51	32	19	51	13.5	76	89	97	32	24	62	34	14.3	UC205-14	ST205	0.88
205-15	15/16																	205-15		
205		25																205		
205-16	1																	205-16		
UCST206-18	1-1/8		16	10	56	37	22	57	13.5	89	102	113	37	28	70	38.1	15.9	UC206-18	ST206	1.3
206		30																206		
206-19	1-3/16																	206-19		
206-20	1-1/4																	206-20		
UCST207-20	1-1/4		16	13	64	37	22	64	13.5	89	102	129	37	30	78	42.9	17.5	UC207-20	ST207	1.7
207-21	1-5/16																	207-21		
207-22	1-3/8																	207-22		
207		35																207		
207-23	1-7/16																	207-23		
UCST208-24	1-1/2		19	16	83	49	29	83	17.5	102	114	144	49	33	88	49.2	19	UC208-24	ST208	2.5
208-25	1-9/16																	208-25		
208		40																208		
UCST209-26	1-5/8		19	16	83	49	29	83	17.5	102	117	144	49	35	87	49.2	19	UC209-26	ST209	2.5
209-27	1-11/16																	209-27		
209-28	1-3/4																	209-28		
209		45																209		
UCST210-30	1-7/8		19	16	83	49	29	86	17.5	102	117	149	49	37	90	51.6	19	UC210-30	ST210	2.6
210-31	1-15/16																	210-31		
210		50																210		
UCST211-32	2		25	19	102	64	35	95	27	130	146	171	64	38	106	55.6	22.2	UC211-32	ST211	4.0
211-34	2-1/8																	211-34		
211		55																211		
211-35	2-3/16																	211-35		
UCST212-36	2-1/4		32	19	102	64	35	102	27	130	146	194	64	42	119	65.1	25.4	UC212-36	ST212	4.9
212		60																212		
212-38	2-3/8																	212-38		
212-39	2-7/16																	212-39		

带滑块座外球面球轴承

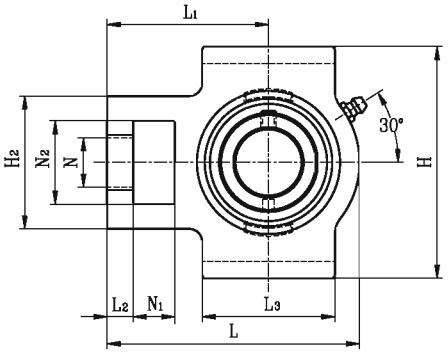

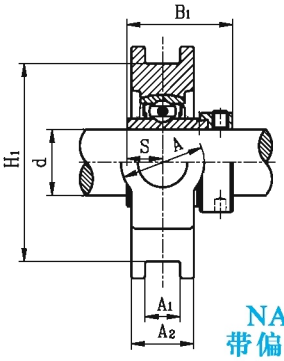

NAT2
带偏心套

带座轴承代号	轴径 d (in.)	轴径 d (mm)	N1	L2	H2	N2	N	L3	A1	H1	H	L	A	A2	L1	B1	S	轴承代号	座代号	重量(kg)
NAT201S 201-8S 202S 202-10S 203S 203-11S	1/2 5/8 11/16	12 15 17	15	9	46	31	18	46	12	70	82	88	30	21	58	37.3	13.9	NA 201S 201-8S 202S 202-10S 203S 203-11S	T203	0.78
NAT201 201-8 202 202-10 203 203-11 204-12 204	1/2 5/8 11/16 3/4	12 15 17 20	16	10	51	32	19	51	12	76	89	94	32	21	61	43.5	17	NA 201 201-8 202 202-10 203 203-11 204-12 204	T204	0.87
NAT205-14 205-15 205 205-16	7/8 15/16 1	25	16	10	51	32	19	51	12	76	89	97	32	24	62	44.3	17.4	NA 205-14 205-15 205 205-16	T205	0.92
NAT206-18 206 206-19 206-20	1-1/8 1-3/16 1-1/4	30	16	10	56	37	22	57	12	89	102	113	37	28	70	48.3	18.2	NA 206-18 206 206-19 206-20	T206	1.39
NAT207-20 207-21 207-22 207 207-23	1-1/4 1-5/16 1-3/8 1-7/16	35	16	13	64	37	22	64	12	89	102	129	37	30	78	51.1	18.8	NA 207-20 207-21 207-22 207 207-23	T207	1.83
NAT208-24 208-25 208	1-1/2 1-9/16	40	19	16	83	49	29	83	16	102	114	144	49	33	88	56.3	21.4	NA 208-24 208-25 208	T208	2.64
NAT209-26 209-27 209-28 209	1-5/8 1-11/16 1-3/4	45	19	16	83	49	29	83	16	102	117	144	49	35	87	56.3	21.4	NA 209-26 209-27 209-28 209	T209	2.67
NAT210-30 210-31 210	1-7/8 1-15/16	50	19	16	83	49	29	86	16	102	117	149	49	37	90	62.7	24.6	NA 210-30 210-31 210	T210	2.81
NAT211-32 211-34 211 211-35	2 2-1/8 2-3/16	55	25	19	102	64	35	95	22	130	146	171	64	38	106	71.3	27.7	NA 211-32 211-34 211 211-35	T211	4.27
NAT212-36 212 212-38 212-39	2-1/4 2-3/8 2-7/16	60	32	19	102	64	35	102	22	130	146	194	64	42	119	77.7	30.9	NA 212-36 212 212-38 212-39	T212	5.26
NAT213-40 213	2-1/2	65	32	21	111	70	41	121	26	151	167	224	70	44	137	85.7	34.1	NA 213-40 213	T213	7.55
NAT214-44 214	2-3/4	70	32	21	111	70	41	121	26	151	167	224	70	46	137	85.7	34.1	NA 214-44 214	T214	7.62
NAT215 215-48	3	75	32	21	111	70	41	121	26	151	167	232	70	48	140	92.1	37.3	NA 215 215-48	T215	8.13
NAT216		80	32	21	111	70	41	121	26	165	184	235	70	51	140	95.2	37.3	NA 216	T216	8.53
NAT217-52 217	3-1/4	85	38	29	124	73	48	157	30	173	198	260	73	54	162	73.2	23.4	NA 217-52 217	T217	
NAT218-56 218	3-1/2	90	40	30	130	80	48	140	30	190	215	275	80	55	170	72.5	24.5	NA218-56 218	T218	

带滑块座外球面球轴承

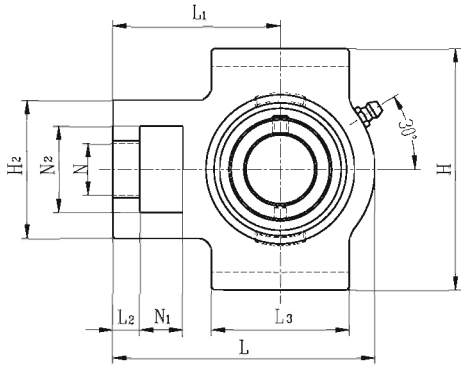

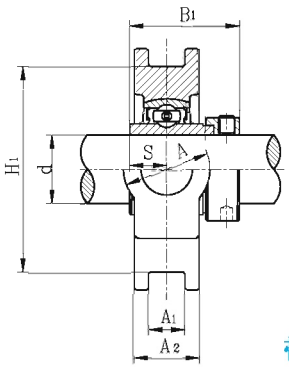

NAT3
带偏心套

带座轴承代号	轴径 d (in.)	轴径 d (mm)	N1	L2	H2	N2	N	L3	A1	H1	H	L	A	A2	L1	B1	S	轴承代号	座代号	重量 (kg)
NAT305-14 305-15 305 305-16	7/8 15/16 1	25	16	14	62	36	26	65	12	80	89	122	36	26	76	46. 8	16. 7	NA305-14 305-15 305 305-16	T305	1. 4
NAT306-18 306 306-19	1-1/8 1-3/16	30	18	16	70	41	28	74	16	90	100	137	41	28	85	50	17. 5	NA306-18 306 306-19	T306	1. 9
NAT307-20 307-21 307-22 307	1-1/4 1-5/16 1-3/8	35	20	17	75	45	30	80	16	100	111	150	45	32	94	51.6	18.3	NA307-20 307-21 307-22 307	T307	2. 5
NAT308-24 308-25 308	1-1/2 1-9/16	40	22	19	83	50	32	89	18	112	124	162	50	34	100	57.1	19. 8	NA308-24 308-25 308	T308	3. 1
NAT309-26 309-27 309-28 309	1-5/8 1-11/16 1-3/4	45	24	20	90	55	34	97	18	125	138	178	55	38	110	58.7	19.8	NA309-26 309-27 309-28 309	T309	4. 2
NAT310-30 310-31 310	1-7/8 1-15/16	50	27	22	98	61	37	106	20	140	151	192	61	40	118	66.6	24.6	NA310-30 310-31 310	T310	5. 2
NAT311-32 311-34 311 311-35	2 2-1/8 2-3/16	55	29	23	105	66	39	115	22	150	163	207	66	44	127	73	27.8	NA311-32 311-34 311 311-35	T311	6. 6
NAT312-36 312 312-38 312-39	2-1/4 2-3/8 2-7/16	60	31	25	113	71	41	123	22	160	178	220	71	46	135	79.4	29.5	NA312-36 312 312-38 312-39	T312	7. 9
NAT313-40 313	2-1/2	65	32	27	116	70	43	134	26	170	190	238	80	50	146	85.7	32.5	NA313-40 313	T313	10
NAT314-44 314	2-3/4	70	36	27	130	85	46	140	26	180	202	252	90	52	155	92.1	34.15	NA314-44 314	T314	12
NAT315 315-48	3	75	36	27	132	85	46	150	26	192	216	262	90	55	160	100	37.3	NA315 315-48	T315	14
NAT316		80	42	30	150	98	53	160	30	204	230	282	102	60	174	106.4	40.5	NA316	T316	18
NAT317-52 317	3−1/4	85	42	32	152	98	53	170	32	214	240	298	102	64	183	109.5	42	NA317-52 317	T317	21
NAT318-56 318	3−1/2	90	46	32	160	106	57	175	32	228	255	312	110	66	192	115.9	43.6	NA318-56 318	T318	23
NAT319 319-60	3−3/4	95	46	33	165	106	57	180	35	240	270	322	110	72	197	122.3	46.8	NA319 319-60	T319	26
NAT320 320-64	4	100	48	34	175	115	59	200	35	260	290	345	120	75	210	128.6	50	NA320 320-64	T320	34

带滑块座外球面球轴承

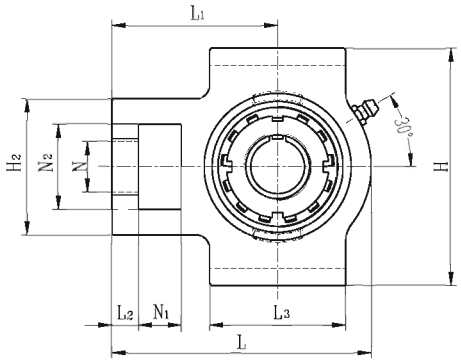

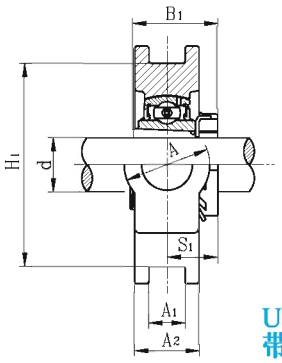

UKT2+H
带紧定套

带座轴承代号	轴径 d (in.)	轴径 d (mm)	N1	L2	H2	N2	N	L3	A1	H1	H	L	A	A2	L1	B1	S1	轴承代号	座代号	紧定套代号	重量 (kg)
UKT205+HE2305 205+H2305	3/4	20	16	10	51	32	19	51	12	76	89	97	32	24	62	35	18.5	UK205	T205	HE2305 H2305	0.88
UKT206+HS2306 206+HA2306 206+H2306 206+HE2306	7/8 15/16 1	25	16	10	56	37	22	57	12	89	102	113	37	28	70	38	20.5	UK206	T206	HS2306 HA2306 H2306 HE2306	1.36
UKT207+HS2307 207+H2307 207+HA2307	1-1/8 1-3/16	30	16	13	64	37	22	64	12	89	102	129	37	30	78	43	22. 5	UK207	T207	HS2307 H2307 HA2307	1.8
UKT208+HE2308 208+HS2308 208+H2308	1-1/4 1-3/8	35	19	16	83	49	29	83	16	102	114	144	49	33	88	46	24. 5	UK208	T208	HE2308 HS2308 H2308	2.6
UKT209+HA2309 209+HE2309 209+H2309	1-7/16 1-1/2	40	19	16	83	49	29	83	16	102	117	144	49	35	87	50	26	UK209	T209	HA2309 HE2309 H2309	2.7
UKT210+HS2310 210+HA2310 210+HE2310 210+H2310	1-5/8 1-11/16 1-3/4	45	19	16	83	49	29	86	16	102	117	149	49	37	90	55	27. 5	UK210	T210	HS2310 HA2310 HE2310 H2310	3.1
UKT211+HS2311 211+HA2311 211+H2311 211+HE2311	1-7/8 1-15/16 2	50	25	19	102	64	35	95	22	130	146	171	64	38	106	59	28.5	UK211	T211	HS2311 HA2311 H2311 HE2311	4.2
UKT212+HS2312 212+H2312	2-1/8	55	32	19	102	64	35	102	22	130	146	194	64	42	119	62	31	UK212	T212	HS2312 H2312	4.9
UKT213+HA2313 213+HE2313 213+H2313 213+HS2313	2-3/16 2-1/4 2-3/8	60	32	21	111	70	41	121	26	151	167	224	70	44	137	65	32	UK213	T213	HA2313 HE2313 H2313 HS2313	7.1
UKT215+HA2315 215+HE2315 215+H2315	2-7/16 2-1/2	65	32	21	111	70	41	121	26	151	167	232	70	48	140	73	35. 5	UC215	T215	HA2315 HE2315 A2315	7.7
UKT216+HA2316 216+HE2316 216+H2316	2-11/16 2-3/4	70	32	21	111	70	41	121	26	165	184	235	70	51	140	78	39	UC216	T216	HA2316 HE2316 H2316	8.4
UKT217+H2317		75	38	29	124	73	48	157	30	173	198	260	73	54	162	82	40	UC217	T217	H2317	11.2
UKT218+H2318		80	40	30	130	80	48	140	30	190	215	275	80	55	170	86	42	UK218	T218	H2318	

带滑块座外球面球轴承

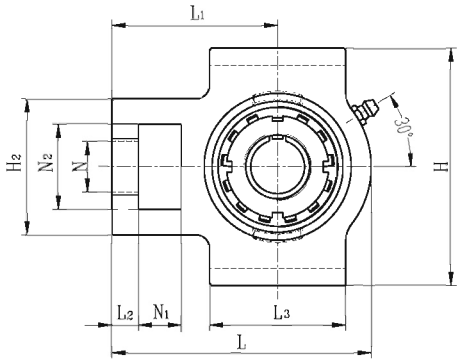

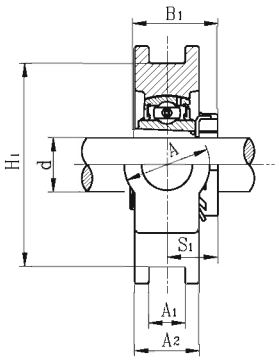

UKT3+H
带紧定套

带座轴承代号	轴径 d (in.)	轴径 d (mm)	N1	L2	H2	N2	N	L3	A1	H1	H	L	A	A2	L1	B1	S1	轴承代号	座代号	紧定套代号	重量 (kg)
UKT305+HE2305 305+H2305	3/4	20	16	14	62	36	26	65	12	80	89	122	36	26	76	35	21.5	UK305	T305	HE2305 H2305	1.4
UKT306+HS2306 306+HA2306 306+H2306 306+HE2306	7/8 15/16 1	25	18	16	70	41	28	74	16	90	100	137	41	28	85	38	23	UK306	T306	HS2306 HA2306 H2306 HE2306	1.8
UKT307+HS2307 307+H2307 307+HA2307	1-1/8 1-3/16	30	20	17	75	45	30	80	16	100	111	150	45	32	94	43	25.5	UK307	T307	HS2307 H2307 HA2307	2.4
UKT308+HE2308 308+HS2308 308+H2308	1-1/4 1-3/8	35	22	19	83	50	32	89	18	112	124	162	50	34	100	46	27.5	UK308	T308	HE2308 HS2308 H2308	3.0
UKT309+HA2309 309+HE2309 309+H2309	1-7/16 1-1/2	40	24	20	90	55	34	97	18	125	138	178	55	38	110	50	30	UK309	T309	HA2309 HE2309 H2309	4.1
UKT310+HS2310 310+HA2310 310+HE2310 310+H2310	1-5/8 1-11/16 1-3/4	45	27	22	98	61	37	106	20	140	151	192	61	40	118	55	32	UK310	T310	HS2310 HA2310 HE2310 H2310	5.0
UKT311+HS2311 311+HA2311 311+H2311 311+HE2311	1-7/8 1-15/16 2	50	29	23	105	66	39	115	22	150	163	207	66	44	127	59	33.5	UK311	T311	HS2311 HA2311 H2311 HE2311	6.4
UKT312+HS2312 312+H2312	2-1/8	55	31	25	113	71	41	123	22	160	178	220	71	46	135	62	36.5	UK312	T312	HS2312 H2312	7.5
UKT313+HA2313 313+HE2313 313+H2313 313+HS2313	2-3/16 2-1/4 2-3/8	60	32	27	116	70	43	134	26	170	190	238	80	50	146	65	38.5	UK313	T313	HA2313 HE2313 H2313 HS2313	9.5
UKT315+HA2315 315+HE2315 315+H2315	2-7/16 2-1/2	65	36	27	132	85	46	150	26	192	216	262	90	55	160	73	42.5	UC315	T315	HA2315 HE2315 H2315	14
UKT316+HA2316 316+HE2316 316+H2316	2-11/16 2-3/4	70	42	30	150	98	53	160	30	204	230	282	102	60	174	78	44.5	UC316	T316	HA2316 HE2316 H2316	17
UKT317+HA2317 317+H2317 317+HE2317	2-15/16 3	75	42	32	152	98	53	170	32	214	240	298	102	64	183	82	48	UC317	T317	HA2317 H2317 HE2317	20
UKT318+H2318		80	46	32	160	106	57	175	32	228	255	312	110	66	192	86	48	UK318	T318	H2318	22
UKT319+HE2319 319+H2319	3-1/4	85	46	33	165	106	57	180	35	240	270	322	110	72	197	90	52	UK319	T319	HE2319 H2319	25
UKT320+HE2320 320+H2320	3-1/2	90	48	34	175	115	59	200	35	260	290	345	120	75	210	97	54	UK320	T320	HE2320 H2320	33
UKT322		100	52	40	185	125	65	215	38	285	320	385	130	80	235	105	61	UK322	T322	H2322	40
UKT324		110	60	44	210	140	70	230	45	320	355	432	140	90	267	112	65.5	UK324	T324	H2324	54
UKT326		115	65	47	220	150	75	240	50	350	385	465	150	100	285	121	68	UK326	T326	H2326	69
UKT328		125	70	52	230	160	80	255	50	380	415	515	155	100	315	131	73	UK328	T328	H2328	84

带环形座外球面球轴承

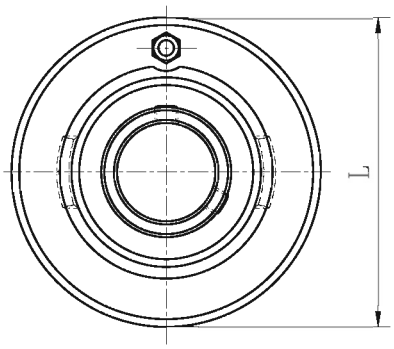

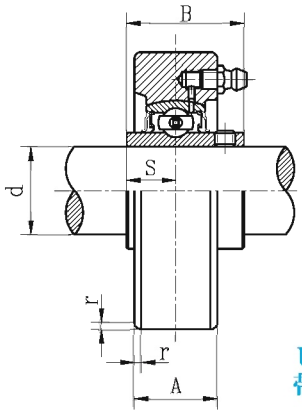

UCC2
带顶丝

带座轴承代号	轴径 d (in.)	轴径 d (mm)	外形尺寸(mm) L	A	S	B	r	轴承代号	座代号	重量 (kg)
UCC201S 201-8S 202S 202-10S 203S 203-11S	1/2 5/8 11/16	12 15 17	67	20	11.5	27.4	1.5	UC201S 201-8S 202S 202-10S 203S 203-11S	C203	0.4
UCC201 201-8 202 202-10 203 203-11 204-12 204	1/2 5/8 11/16 3/4	12 15 17 20	72	20	12.7	31	1.5	UC201 201-8 202 202-10 203 203-11 204-12 204	C204	0.53
UCC205-14 205-15 205 205-16	7/8 15/16 1	25	80	22	14.3	34	1.5	UC 205-14 205-15 205 205-16	C205	0.65
UCC206-18 206 206-19 206-20	1-1/8 1-3/16 1-1/4	30	85	27	15.9	38.1	1.5	UC 206-18 206 206-19 206-20	C206	0.82
UCC207-20 207-21 207-22 207 207-23	1-1/4 1-5/16 1-3/8 1-7/16	35	90	28	17.5	42.9	2	UC 207-20 207-21 207-22 207 207-23	C207	0.94
UCC208-24 208-25 208	1-1/2 1-9/16	40	100	30	19	49.2	2	UC 208-24 208-25 208	C208	1.3
UCC209-26 209-27 209-28 209	1-5/8 1-11/16 1-3/4	45	110	31	19	49.2	2	UC 209-26 209-27 209-28 209	C209	1.6
UCC210-30 210-31 210 210-32	1-7/8 1-15/16 2	50	120	33	19	51.6	2	UC 210-30 210-31 210 210-32	C210	2
UCC211-32 211-34 211 211-35	2 2-1/8 2-3/16	55	125	35	22.2	55.6	2.5	UC 211-32 211-34 211 211-35	C211	2.2
UCC212-36 212 212-38 212-39	2-1/4 2-3/8 2-7/16	60	130	38	25.4	65.1	2.5	UC 212-36 212 212-38 212-39	C212	2.6
UCC213-40 213	2-1/2	65	140	40	25.4	65.1	2.5	UC 213-40 213	C213	3.1

带环形座外球面球轴承

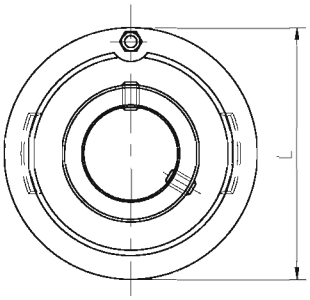

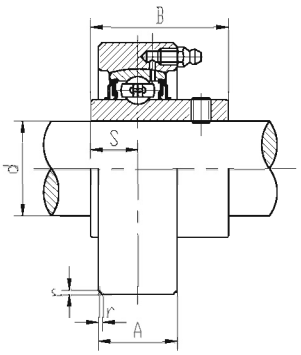

UCC3
带顶丝

带座轴承代号	轴径 d (in.)	轴径 d (mm)	外形尺寸 (mm) L	A	S	B	r	轴承代号	座代号	重量 (kg)
UCC305-14 305-15 305 305-16	7/8 15/16 1	25	90	26	15	38	2. 5	UC305-14 305-15 305 305-16	C305	1. 1
UCC306-18 306 306-19	1-1/8 1-3/16	30	100	28	17	43	2. 5	UC306-18 306 306-19	C306	1. 4
UCC307-20 307-21 307-22 307	1-1/4 1-5/16 1-3/8	35	110	32	19	48	3	UC307-20 307-21 307-22 307	C307	1. 8
UCC308-24 308-25 308	1-1/2 1-9/16	40	120	34	19	52	3	UC308-24 308-25 308	C308	2. 2
UCC309-26 309-27 309-28 309	1-5/8 1-11/16 1-3/4	45	130	38	22	57	3. 5	UC309-26 309-27 309-28 309	C309	2. 7
UCC310-30 310-31 310	1-7/8 1-15/16	50	140	40	22	61	3. 5	UC310-30 310-31 310	C310	3. 3
UCC311-32 311-34 311 311-35	2 2-1/8 2-3/16	55	150	44	25	66	3. 5	UC311-32 311-34 311 311-35	C311	3. 9
UCC312-36 312 312-38 312-39	2-1/4 2-3/8 2-7/16	60	160	46	26	71	3. 5	UC312-36 312 312-38 312-39	C312	4. 8
UCC313-40 313	2-1/2	65	170	50	30	75	3. 5	UC313-40 313	C313	5. 8
UCC314-44 314	2-3/4	70	180	52	31	78	2. 5	UC314-44 314	C314	6. 6
UCC315 315-48	3	75	190	55	32	82	2. 5	UC315 315-48	C315	7.8
UCC316		80	200	60	34	86	2. 5	UC316	C316	9. 0
UCC317-52 317	3−1/4	85	215	64	40	96	4	UC317-52 317	C317	11
UCC318-56 318	3−1/2	90	225	66	40	96	4	UC318-56 318	C318	12
UCC319 319-60	3−3/4	95	240	72	41	103	4	UC319 319-60	C319	15
UCC320 320-64	4	100	260	75	42	108	4	UC320 320-64	C320	19
UCC322		110	300	80	46	117	5	UC322	C322	28
UCC324		120	320	90	51	126	5	UC324	C324	35
UCC326		130	340	100	54	135	5	UC326	C326	42
UCC328		140	360	100	59	145	5	UC328	C328	49

带悬挂式座外球面球轴承

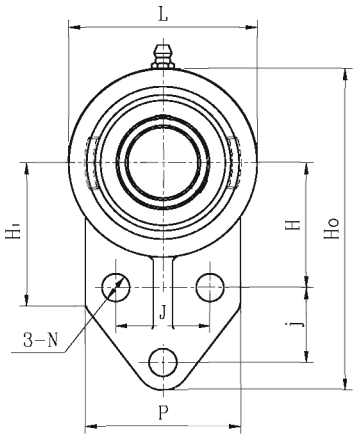

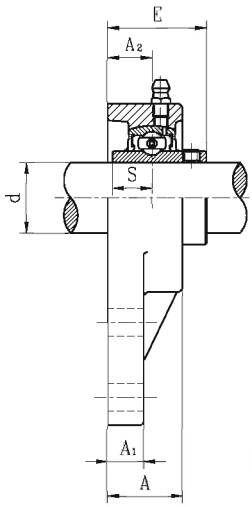

UCFB2
带顶丝

带座轴承代号	轴径 d (in.)	轴径 d (mm)	外形尺寸(mm) Ho	L	H1	P	H	j	J	A	A1	A2	N	E	S	螺栓规格	轴承代号	座代号	重量(kg)
UCFB201S 201-8S 202S 202-10S 203S 203-11S	1/2 5/8 11/16	12 15 17	104	55	50	49	40	27	30	23.5	10	14	10	29.9	11.5	M8	UC201S 201-8S 202S 202-10S 203S 203-11S	FB203	0.42
UCFB201 201-8 202 202-10 203 203-11 204-12 204	1/2 5/8 11/16 3/4	12 15 17 20	109	60	52	52	42	27	32	25.5	11	15	10	33.3	12.7	M8	UC201 201-8 202 202-10 203 203-11 204-12 204	FB204	0.65
UCFB205-14 205-15 205 205-16	7/8 15/16 1	25	116	68	52	56	45	27	34	27	13	16	10	35.7	14.3	M8	UC205-14 205-15 205 205-16	FB205	0.69
UCFB206-18 206 206-19 206-20	1-1/8 1-3/16 1-1/4	30	132	80	55	65	50	29	40	31	13	18	10	40.2	15.9	M8	UC206-18 206 206-19 206-20	FB206	0.93
UCFB207-20 207-21 207-22 207 207-23	1-1/4 1-5/16 1-3/8 1-7/16	35	144	90	62	70	55	32	46	33	14	19	10	44.4	17.5	M8	UC207-20 207-21 207-22 207 207-23	FB207	1.3
UCFB208-24 208-25 208	1-1/2 1-9/16	40	164	100	72	78	60	41	50	35	17	21	12	51.2	19	M10	UC208-24 208-25 208	FB208	1.8
UCFB209-26 209-27 209-28 209	1-5/8 1-11/16 1-3/4	45	175	108	76	80	65	43	54	38	16	22	12	52.2	19	M10	UC209-26 209-27 209-28 209	FB209	2.0
UCFB210-30 210-31 210 210-32	1-7/8 1-15/16 2	50	184	114	82	86	68	46	58	39	16	22	12	54.6	19	M10	UC210-30 210-31 210 210-32	FB210	2.3
UCFB211-32 211-34 211 211-35	2 2-1/8 2-3/16	55	207	128	86	90	78	50	62	42.5	18	25	14	58.4	22.2	M12	UC211-32 211-34 211 211-35	FB211	
UCFB212-36 212 212-38 212-39	2-1/4 2-3/8 2-7/16	60	224	140	90	94	84	55	66	47.5	19	29	14	68.7	25.4	M12	UC212-36 212 212-38 212-39	FB212	
UCFB213-40 213	2-1/2	65	244	152	95	102	92	60	70	49	20	30	14	69.7	25.4	M12	UC213-40 213	FB213	

带可调菱形座外球面球轴承

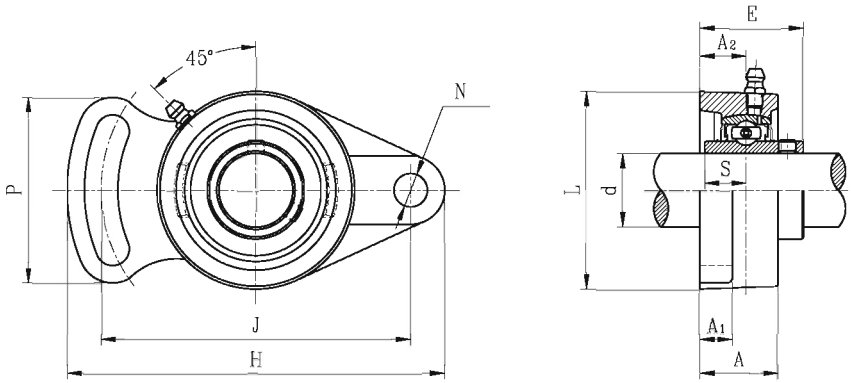

UCFA2
带顶丝

带座轴承代号	轴径 d (in.)	轴径 d (mm)	H	J	L	P	A1	A2	A	N	E	S	螺栓规格	轴承代号	座代号	重量 (kg)
			外形尺寸(mm)													
UCFA201S 201-8S 202S 202-10S 203S 203-11S	1/2 5/8 11/16	12 15 17	95	75	57	47	9	13	22	10	28.9	11.5	M8	UC201S 201-8S 202S 202-10S 203S 203-11S	FA203	0.37
UCFA201 201-8 202 202-10 203 203-11 204-12 204	1/2 5/8 11/16 3/4	12 15 17 20	98	78	59	50	11	13.74	24	10	32.04	12.7	M8	UC201 201-8 202 202-10 203 203-11 204-12 204	FA204	0.48
UCFA205-14 205-15 205 205-16	7/8 15/16 1	25	122	96	70	64	13	16	27	12	35.7	14.3	M10	UC205-14 205-15 205 205-16	FA205	0.69
UCFA206-18 206 206-19 206-20	1-1/8 1-3/16 1-1/4	30	141	115	80	68	14	18	30.5	12	40.2	15.9	M10	UC206-18 206 206-19 206-20	FA206	1.0
UCFA207-20 207-21 207-22 207 207-23	1-1/4 1-5/16 1-3/8 1-7/16	35	155	128	92	75	15	19	33	13	44.4	17.5	M12	UC207-20 207-21 207-22 207 207-23	FA207	1.5
UCFA208-24 208-25 208	1-1/2 1-9/16	40	171	144	105	84	14	21	38	13	51.2	19	M12	UC208-24 208-25 208	FA208	1.8
UCFA209-26 209-27 209-28 209	1-5/8 1-11/16 1-3/4	45	178	146	108	88	16	22	38	16	52.2	19	M14	UC209-26 209-27 209-28 209	FA209	2.1
UCFA210-30 210-31 210 210-32	1-7/8 1-15/16 2	50	188	155	114	92	16	22	39	16	54.6	19	M14	UC210-30 210-31 210 210-32	FA210	2.3
UCFA211-32 211-34 211 211-35	2 2-1/8 2-3/16	55	216	182	128	102	18	25	42.5	16	58.4	22.2	M14	UC211-32 211-34 211 211-35	FA211	3.6
UCFA212-36 212 212-38 212-39	2-1/4 2-3/8 2-7/16	60	238	202	140	122	19	29	47.5	18	68.7	25.4	M16	UC212-36 212 212-38 212-39	FA212	
UCFA213-40 213	2-1/2	65	248	210	152	126	20	30	49	18	69.7	25.4	M16	UC213-40 213	FA213	

带悬吊式座外球面球轴承

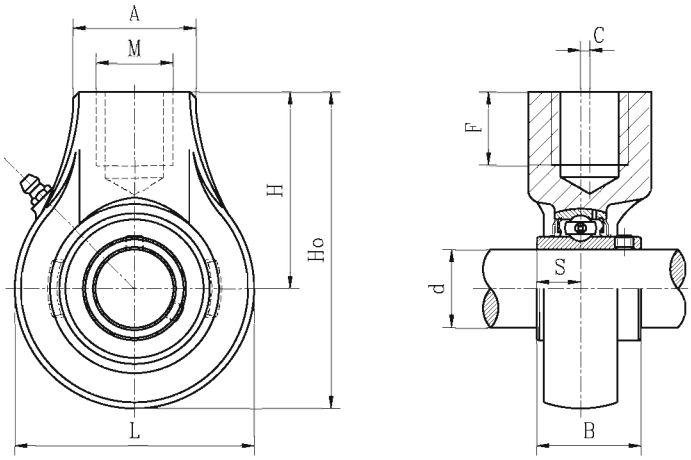

UCHA2
带顶丝

带座轴承代号	轴径 d (in.)	轴径 d (mm)	外形尺寸(mm) Ho	L	C	H	A	F	M	B	S	轴承代号	座代号	重量(kg)
UCHA201S 201-8S 202S 202-10S 203S 203-11S	1/2 5/8 11/16	12 15 17	88.5	57	0	60	38	19	G3/4	27.4	11.5	UC201S 201-8S 202S 202-10S 203S 203-11S	HA203	0.6
UCHA201 201-8 202 202-10 203 203-11 204-12 204	1/2 5/8 11/16 3/4	12 15 17 20	96	64	0	64	40	19	G3/4	31	12.7	UC201 201-8 202 202-10 203 203-11 204-12 204	HA204	0.73
UCHA205-14 205-15 205 205-16	7/8 15/16 1	25	103	78	0	64	40	19	G3/4	34	14.3	UC205-14 205-15 205 205-16	HA205	0.88
UCHA206-18 206 206-19 206-20	1-1/8 1-3/16 1-1/4	30	103	78	0	64	40	19	G3/4	38.1	15.9	UC206-18 206 206-19 206-20	HA206	1.0
UCHA207-20 207-21 207-22 207 207-23	1-1/4 1-5/16 1-3/8 1-7/16	35	116	92	0	70	40	19	G3/4	42.9	17.5	UC207-20 207-21 207-22 207 207-23	HA207	1.2
UCHA208-24 208-25 208	1-1/2 1-9/16	40	121	96	2	73	40	19	G3/4	49.2	19	UC208-24 208-25 208	HA208	1.3
UCHA209-26 209-27 209-28 209	1-5/8 1-11/16 1-3/4	45	136	108	5	82	48	21	G1	49.2	19	UC209-26 209-27 209-28 209	HA209	1.8
UCHA210-30 210-31 210 210-32	1-7/8 1-15/16 2	50	140.5	115	5	83	48	21	G1	51.6	19	UC210-30 210-31 210 210-32	HA210	2.1
UCHA211-32 211-34 211 211-35	2 2-1/8 2-3/16	55	150	126	7	87	60	24	G1-1/4	55.6	22.2	UC211-32 211-34 211 211-35	HA211	2.8
UCHA212-36 212 212-38 212-39	2-1/4 2-3/8 2-7/16	60	173	142	9	102	60	28	G1-1/4	65.1	25.4	UC212-36 212 212-38 212-39	HA212	3.9
UCHA213-40 213	2-1/2	65	200	166	9.5	117	70	32	G1-1/2	65.1	25.4	UC213-40 213	HA213	5.9
UCHA214-44 214	2-3/4	70	200	166	9.5	117	70	32	G1-1/2	74.6	30.2	UC214-44 214	HA214	5.9
UCHA215-47 215 215-48	2-15/16 3	75	200	166	9.5	117	70	32	G1-1/2	77.8	33.2	UC215-47 215 215-48	HA215	5.9

带冲压座圆盘耙轴承

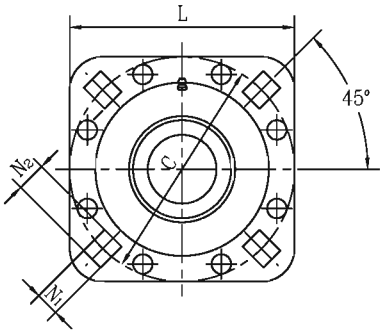

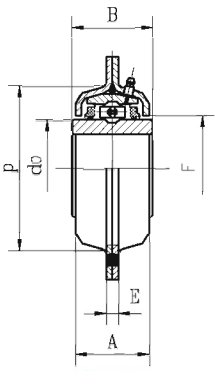

类型1

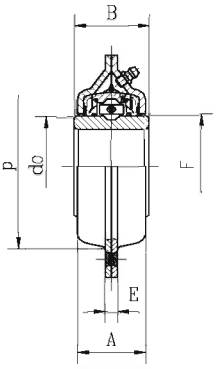

类型2

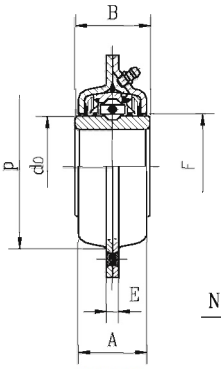

类型3

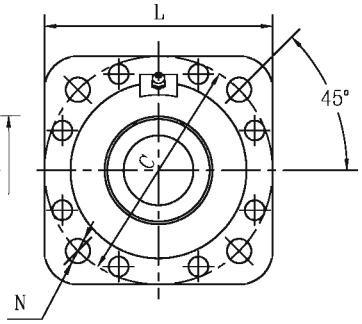

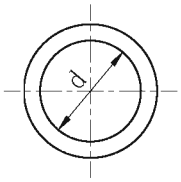

圆柱孔（RD）

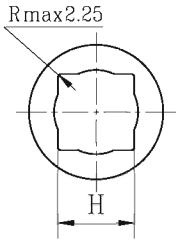

正方形孔（SQ）

带冲压座圆盘耙轴承分成209和211两个基本尺寸组，它们具备了带座轴承的以下特征。

※ 自动调心功能（±3°）

※ 可再润滑

※ 装配和拆卸简单

※ 冲压座与轴承外圈采用过盈配合，有效地防止轴承外圈圆周转动

209 系列

带座轴承代号	类型	内孔尺寸(mm) H (SQ)	内孔尺寸(mm) d (RD)	外形尺寸(mm) L	P	B	A	F	do	E	C	N(N1×N2)	额定动负荷 (N)	额定静负荷 (N)
ST491A	1	--	45	127	98	42.8	42	60	57.547	7	127	Φ13.5	31850	17500
ST491A-Ⅰ	2	--					37							
ST491A-Ⅱ	3	--												
DHU45R-209	1	--					42					13.5×16.7		
ST491B	1	--	38.86									Φ13.5		
ST491B-Ⅰ	2	--					37					13.5×16.7		
ST491B-Ⅱ	3	--												
ST209-1 1/8	1	29.972	--				42							
ST209-1 1/8-Ⅰ	2		--				37							
ST209-1 1/8-Ⅱ	3		--											

211 系列

带座轴承代号	类型	内孔尺寸(mm) H (SQ)	内孔尺寸(mm) d (RD)	外形尺寸(mm) L	P	B	A	F	do	E	C	N(N1×N2)	额定动负荷 (N)	额定静负荷 (N)
DHU55R-211	1	--	55	139.7	113.5	51	46.4	73	69	9	139.7	13.5×15.1	43550	25000
DHU55R-211-Ⅰ	2	--					42	71		8				
ST211-1 3/4	1	--	45.212			55.5	46.4	73		9		Φ13.5		
ST211-2 3/16	1	--	55.575											
ST211-2 3/16-Ⅰ	2	--					42	71		8				
DHU40S-211	1	40.878	--			51	46.4	73		9		13.5×15.1		
FD211-1 1/2	2	38.89	--				42	71		8				

外球面球轴承

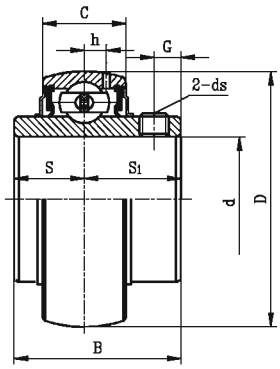

UC2
带顶丝外球面球轴承

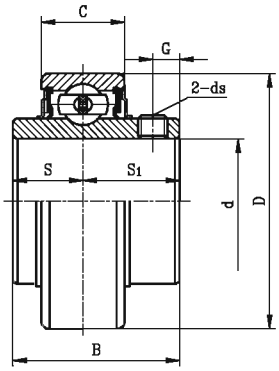

RB2
带顶丝外圆柱面球轴承

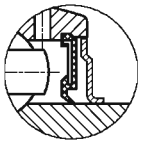

双层密封

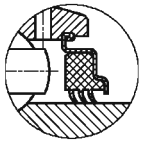

三唇密封
（+后缀R3）

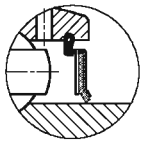

F密封
（+后缀F）

轴承代号	轴径 d (in.)	轴径 d (mm)	外形尺寸 (mm)/(in.) D	B	C	S	S1	G	h	ds	基本额定载荷 (N) 动载荷 Cr	静载荷 Cor	重量 (kg) UC	RB
UC201S RB201-8S 202S 202-10S 203S 203-11S	1/2 5/8 11/16	12 15 17	40 1.5748	27.4 1.0787	14 0.5512	11.5 0.4528	15.9 0.6260	4.2 0.1654	3.5 0.1378	M5X0.8 10 #-32UNF	9550	4780	0.13 0.13 0.12 0.12 0.11 0.11	--
UC201 RB201-8 202 202-10 203 203-11 204-12 204	1/2 5/8 11/16 3/4	12 15 17 20	47 1.8504	31 1.2205	16 0.6299	12.7 0.5000	18.3 0.7205	4.7 0.1850	4.4 0.1732	M6X1 1/4-28UNF	12800	6650	0.23 0.22 0.21 0.20 0.19 0.19 0.18 0.17	0.24 0.23 0.22 0.21 0.20 0.20 0.19 0.18
UC205-14 RB205-15 205 205-16	7/8 15/16 1	25	52 2.0472	34 1.3386	17 0.6693	14.3 0.5630	19.7 0.7756	5.5 0.2165	4.3 0.1693	M6X1 1/4-28UNF	14000	7880	0.23 0.22 0.21 0.20	0.26 0.25 0.24 0.23
UC206-18 RB206 206-19 206-20	1-1/8 1-3/16 1-1/4	30	62 2.4409	38.1 1.5000	19 0.7480	15.9 0.6260	22.2 0.8740	5.5 0.2165	5 0.1969	M6X1 1/4-28UNF	19500	11200	0.34 0.32 0.31 0.30	0.38 0.36 0.35 0.34
UC207-20 RB207-21 207-22 207 207-23	1-1/4 1-5/16 1-3/8 1-7/16	35	72 2.8346	42.9 1.6890	20 0.7874	17.5 0.6890	25.4 1.0000	6.5 0.2559	5.8 0.2283	M8X1 5/16-24UNF	25700	15200	0.53 0.51 0.48 0.47 0.45	0.61 0.59 0.56 0.54 0.52
UC208-24 RB208-25 208	1-1/2 1-9/16	40	80 3.1496	49.2 1.9370	21 0.8268	19 0.7480	30.2 1.1890	8 0.3150	6.3 0.2480	M8X1 5/16-24UNF	29600	18200	0.68 0.65 0.64	0.76 0.74 0.73
UC209-26 RB209-27 209-28 209	1-5/8 1-11/16 1-3/4	45	85 3.3465	49.2 1.9370	22 0.8661	19 0.7480	30.2 1.1890	8 0.3150	6.8 0.2677	M8X1 5/16-24UNF	31850	20800	0.78 0.74 0.70 0.68	0.88 0.85 0.81 0.79
UC210-30 RB210-31 210 210-32	1-7/8 1-15/16 2	50	90 3.5433	51.6 2.0315	23 0.9055	19 0.7480	32.6 1.2835	9 0.3543	6.5 0.2559	M10X1.25 3/8-24UNF	35100	23200	0.87 0.82 0.80 0.78	0.98 0.93 0.90 ---
UC211-32 RB211-34 211 211-35	2 2-1/8 2-3/16	55	100 3.9370	55.6 2.1890	25 0.9843	22.2 0.8740	33.4 1.3150	9 0.3543	7.2 0.2835	M10X1.25 3/8-24UNF	43550	29200	1.27 1.17 1.12 1.10	1.40 1.30 1.24 1.22
UC212-36 RB212 212-38 212-39	2-1/4 2-3/8 2-7/16	60	110 4.3307	65.1 2.5630	27 1.0630	25.4 1.0000	39.7 1.5630	10.5 0.4134	8.2 0.3228	M10X1.25 3/8-24UNF	47800	32800	1.67 1.53 1.53 1.45	1.88 1.74 1.72 1.65
UC213-40 213	2-1/2	65	120 4.7244	65.1 2.5630	28 1.1024	25.4 1.0000	39.7 1.5630	12 0.4724	8 0.3150	M12X1.25 3/8-24UNF	57200	40000	1.94 1.86	---
UC214-44 214	2-3/4	70	125 4.9213	74.6 2.9370	30 1.1811	30.2 1.1890	44.4 1.7480	12 0.4724	9 0.3543	M12X1.25 7/16-20UNF	60800	45000	2.06 2.05	---
UC215-47 215 215-48	2-15/16 3	75	130 5.1181	77.8 3.0630	30 1.1811	33.3 1.3110	44.5 1.7520	12 0.4724	9 0.3543	M12X1.25 7/16-20UNF	66000	49500	2.30 2.21 2.13	---
UC216		80	140 5.5118	82.6 3.2520	33 1.2992	33.3 1.3110	49.3 1.9410	14 0.5512	10.3 0.4055	M12X1.25 7/16-20UNF	71500	54200	2.79	---
UC217-52 217	3-1/4	85	150 5.9055	85.7 3.3740	35 1.3780	34.1 1.3425	51.6 2.0315	14 0.5512	11 0.4331	M12X1.25 7/16-20UNF	83200	63800	3.60 3.38	---
UC218-56 218	3-1/2	90	160 6.2992	96 3.7795	37 1.4567	39.7 1.5630	56.3 2.2165	14 0.5512	12 0.4724	M12X1.25 1/2-20UNF	95900	71500	4.56 4.45	---
UC220 220-64	4	100	180 7.0866	108 4.2520	40 1.5748	42 1.6535	66 2.5984	16 0.6299	12. 1 0.4764	M16X1.5 5/8-18UNF	122000	92800	6.6	

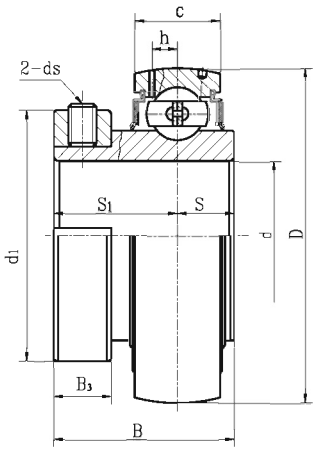

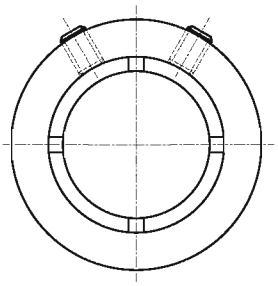

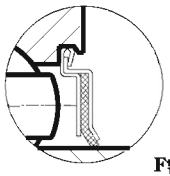

UC2T
带锁紧套外球面球轴承

轴承代号	轴径 d (in.)	轴径 d (mm)	外形尺寸(mm)/(in.) D	B	C	S	S1	B3	h	d1 (mm)	ds	基本额定载荷 (N) 动载荷 Cr	静载荷 Cor	重量 (kg)
UC204-12T 204T	3/4	20	47 1.8504	31 1.2205	16 0.6299	12.7 0.5000	18.3 0.7205	8.0 0.3150	4.4 0.1732	34.9	M5X0.8 10#-32UNF	12800	6650	0.20
UC205-13T 205-14T 205-15T 205T 205-16T	13/16 7/8 15/16 1	25	52 2.0472	34 1.3386	17 0.6693	14.3 0.5630	19.7 0.7756	8.8 0.3465	4.3 0.1693	34.9 39.7 39.7 39.7 39.7	M6×1 1/4-28UNF	14000	7880	0.24
UC206-16T 206-17T 206-18T 206T 206-19T 206-20T	1 1-1/16 1-1/8 1-3/16 1-1/4	30	62 2.4409	38.1 1.5000	19 0.7480	15.9 0.6260	22.2 0.8740	8.8 0.3465	5 0.1969	46.0 46.0 46.0 50.8 50.8 50.8	M6×1 1/4-28UNF	19500	11200	0.35
UC207-19T 207-20T 207-21T 207-22T 207T 207-23T	1-3/16 1-1/4 1-5/16 1-3/8 1-7/16	35	72 2.8346	42.9 1.6890	20 0.7874	17.5 0.6890	25.4 1.0000	11.2 0.4409	5.8 0.2283	50.8 50.8 57.2 57.2 57.2 57.2	M8X1 5/16-24UNF	25700	15200	0.55
UC208-23T 208-24T 208-25T 208T 208-26T	1-7/16 1-1/2 1-9/16 1-5/8	40	80 3.1496	49.2 1.9370	21 0.8268	19 0.7480	30.2 1.1890	11.2 0.4409	6.3 0.2480	63.5	M8X1 5/16-24UNF	29600	18200	0.72
UC209-24T 209-26T 209-27T 209-28T 209T 209-29T	1-1/2 1-5/8 1-11/16 1-3/4 1-13/16	45	85 3.3465	49.2 1.9370	22 0.8661	19 0.7480	30.2 1.1890	11.2 0.4409	6.8 0.2677	63.5 63.5 68.3 68.3 68.3 68.3	M8X1 5/16-24UNF	31850	20800	0.82
UC210-27T 210-28T 210-29T 210-30T 210-31T 210T 210-32T	1-11/16 1-3/4 1-13/16 1-7/8 1-15/16 2	50	90 3.5433	51.6 2.0315	23 0.9055	19 0.7480	32.6 1.2835	14.2 0.5591	6.5 0.2559	69.9 69.9 69.9 73.0 73.0 73.0 73.0	M10X1.25 3/8-24UNF	35100	23200	0.95
UC211-31T 211-32T 211-33T 211-34T 211T 211-35T 211-36T	1-15/16 2 2-1/16 2-1/8 2-3/16 2-1/4	55	100 3.9370	55.6 2.1890	25 0.9843	22.2 0.8740	33.4 1.3150	14.2 0.5591	7.2 0.2835	73.0 73.0 79.4 79.4 79.4 79.4 79.4	M10X1.25 3/8-24UNF	43550	29200	1.35
UC212-35T 212-36T 212-37T 212T 212-38T 212-39T	2-3/16 2-1/4 2-5/16 2-3/8 2-7/16	60	110 4.3307	65.1 2.5630	27 1.0630	25.4 1.0000	39.7 1.5630	14.2 0.5591	8.2 0.3228	79.4 79.4 85.7 85.7 85.7 85.7	M10X1.25 3/8-24UNF	47800	32800	1.72
UC214-40T 214-42T 214-43T 214T	2-1/2 2-5/8 2-11/16 	70	125 4.9213	74.6 2.9370	30 1.1811	30.2 1.1890	44.4 1.7480	14.2 0.5591	9 0.3543	100	M10X1.25 3/8-24UNF	60800	45000	2.20
UC215-44T 215-45T 215-46T 215-47T 215T	2-3/4 2-13/16 2-7/8 2-15/16 	75	130 5.1181	77.8 3.0630	30 1.1811	33.3 1.3110	44.5 1.7520	14.2 0.5591	9 0.3543	100.0 106.4 106.4 106.4 106.4	M10X1.25 3/8-24UNF	66000	49500	2.50

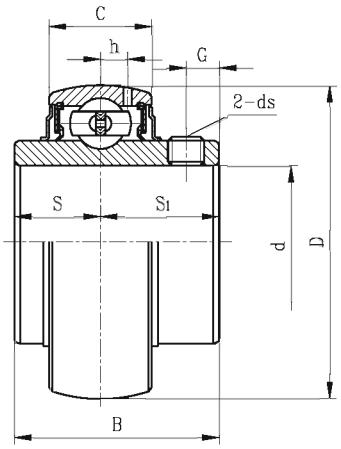

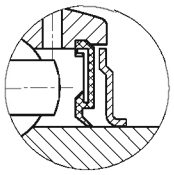

双层密封

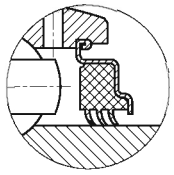

三唇密封
（+后缀R3）

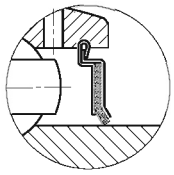

F密封
（+后缀F）

UCX
带顶丝外球面球轴承

轴承代号	轴径 d (in.)	轴径 d (mm)	外形尺寸(mm)/(in.) D	B	C	S	S1	G	h	ds	基本额定载荷(N) 动载荷 Cr	静载荷 Cor	重量 (kg)
UCX05-14 X05-15 X05 X05-16	7/8 15/16 1	25	62 2.4409	38.1 1.5000	19 0.7480	15.9 0.6260	22.2 0.8740	6 0.2362	5 0.1969	M6X1 1/4-28UNF	19500	11200	0.42 0.40 0.39 0.38
UCX06-18 X06 X06-19 X06-20	1-1/8 1-3/16 1-1/4	30	72 2.8346	42.9 1.6890	20 0.7874	17.5 0.6890	25.4 1.0000	6.5 0.2559	5.8 0.2283	M8X1 5/16-24UNF	25700	15200	0.58 0.58 0.58 0.55
UCX07-22 X07 X07-23	1-3/8 1-7/16	35	80 3.1496	49.2 1.9370	21 0.8268	19 0.7480	30.2 1.1890	8 0.3150	6.3 0.2480	M8X1 5/16-24UNF	29600	18200	0.75 0.75 0.72
UCX08-24 X08-25 X08	1-1/2 1-9/16 	40	85 3.3465	49.2 1.9370	22 0.8661	19 0.7480	30.2 1.1890	8 0.3150	6.8 0.2677	M8X1 5/16-24UNF	31850	20800	0.87 0.87 0.83
UCX09-26 X09-27 X09-28 X09	1-5/8 1-11/16 1-3/4 	45	90 3.5433	51.6 2.0315	23 0.9055	19 0.7480	32.6 1.2835	9 0.3543	6.5 0.2559	M10X1.25 3/8-24UNF	35100	23200	1.10 1.01 0.97 0.95
UCX10-30 X10-31 X10 X10-32	1-7/8 1-15/16 2	50	100 3.9370	55.6 2.1890	25 0.9843	22.2 0.8740	33.4 1.3150	9 0.3543	7.2 0.2835	M10X1.25 3/8-24UNF	43550	29200	1.43 1.32 1.29 1.26
UCX11-34 X11 X11-35 X11-36	2-1/8 2-3/16 2-1/4	55	110 4.3307	65.1 2.5630	27 1.0630	25.4 1.0000	39.7 1.5630	10.5 0.4134	8.2 0.3228	M10X1.25 3/8-24UNF	47800	32800	1.95 1.80 1.78 1.70
UCX12 X12-38 X12-39	 2-3/8 2-7/16	60	120 4.7244	65.1 2.5630	28 1.1024	25.4 1.0000	39.7 1.5630	12 0.4724	8 0.3150	M12X1.25 3/8-24UNF	57200	40000	2.05 2.03 1.95
UCX13-40 X13	2-1/2	65	125 4.9213	74.6 2.9370	30 1.1811	30.2 1.1890	44.4 1.7480	12 0.4724	9 0.3543	M12X1.25 7/16-20UNF	60800	45000	2.61 2.52
UCX14-44 X14	2-3/4	70	130 5.1181	77.8 3.0630	30 1.1811	33.3 1.3110	44.5 1.7520	12 0.4724	9 0.3543	M12X1.25 7/16-20UNF	66000	49500	2.75 2.74
UCX15 X15-48	 3	75	140 5.5118	82.6 3.2520	33 1.2992	33.3 1.3110	49.3 1.9410	14 0.5512	10.3 0.4055	M12X1.25 7/16-20UNF	71500	54200	3.41 3.32
UCX16		80	150 5.9055	85.7 3.3740	35 1.3780	34.1 1.3425	51.6 2.0315	14 0.5512	11 0.4331	M12X1.25 7/16-20UNF	83200	63800	3.87
UCX17-52 X17	3-1/4	85	160 6.2992	96 3.7795	37 1.4567	39.7 1.5630	56.3 2.2165	14 0.5512	12 0.4724	M12X1.25 7/16-20UNF	95900	71500	4.58 5.05
UCX18-56 X18	3-1/2	90	170 6.6929	104 4.0945	39 1.5354	42.9 1.6890	61.1 2.4055	14 0.5512	12.1 0.4764	M14X1.5 9/16-18UNF	109000	82800	6.12 6.00
UCX20 X20-64	 4	100	190 7.4803	117.5 4.6260	44 1.7323	49.2 1.9370	68.3 2.6890	16 0.6299	13.7 0.5394	M16X1.5 5/8-18UNF	133000	105000	8.56 8.33

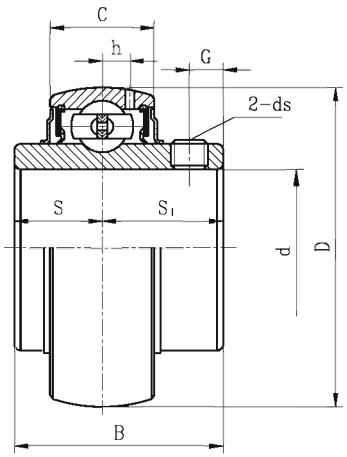

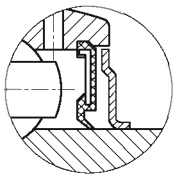

双层密封

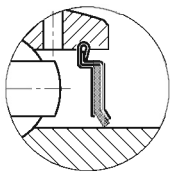

F密封
（+后缀F）

UC3
带顶丝外球面球轴承

轴承代号	轴径 d (in.)	轴径 d (mm)	外形尺寸(mm)/(in.) D	B	C	S	S1	G	h	ds	基本额定载荷 (N) 动载荷 Cr	静载荷 Cor	重量 (kg)
UC305-14 305-15 305 305-16	7/8 15/16 1	25	62 2.4409	38 1.4961	21 0.8268	15 0.5906	23 0.9055	6 0.2362	6.2 0.2441	M6X1 1/4-28UNF	22360	11500	0.38 0.36 0.35 0.34
UC306-18 306 306-19	1-1/8 1-3/16	30	72 2.8346	43 1.6929	24 0.9449	17 0.6693	26 1.0236	6 0.2362	6.5 0.2559	M6X1 1/4-28UNF	27000	15200	0.58 0.56 0.56
UC307-20 307-21 307-22 307	1-1/4 1-5/16 1-3/8	35	80 3.1496	48 1.8898	25 0.9843	19 0.7480	29 1.1417	8 0.3150	7.2 0.2835	M8X1 5/16-24UNF	33500	19200	0.77 0.74 0.71 0.71
UC308-24 308-25 308	1-1/2 1-9/16	40	90 3.5433	52 2.0472	28 1.1024	19 0.7480	33 1.2992	10 0.3937	8.5 0.3346	M10X1.25 3/8-24UNF	40560	24000	1.00 0.98 0.96
UC309-26 309-27 309-28 309	1-5/8 1-11/16 1-3/4	45	100 3.9370	57 2.2441	30 1.1811	22 0.8661	35 1.3780	10 0.3937	9 0.3543	M10X1.25 3/8-24UNF	53000	31800	1.36 1.33 1.30 1.28
UC310-30 310-31 310	1-7/8 1-15/16	50	110 4.3307	61 2.4016	32 1.2598	22 0.8661	39 1.5354	12 0.4724	9.9 0.3898	M12X1.25 7/16-20UNF	61750	37800	1.74 1.68 1.65
UC311-32 311-34 311 311-35	2 2-1/8 2-3/16	55	120 4.7244	66 2.5984	34 1.3386	25 0.9843	41 1.6142	12 0.4724	10.6 0.4173	M12X1.25 7/16-20UNF	71500	44800	2.08 1.90 1.90 1.87
UC312-36 312 312-38 312-39	2-1/4 2-3/8 2-7/16	60	130 5.1181	71 2.7953	36 1.4173	26 1.0236	45 1.7717	12 0.4724	11.3 0.4449	M12X1.25 7/16-20UNF	81600	51800	2.65 2.60 2.57 2.50
UC313-40 313	2-1/2	65	140 5.5118	75 2.9528	38 1.4961	30 1.1811	45 1.7717	12 0.4724	12.1 0.4764	M12X1.25 7/16-20UNF	93860	60500	3.30 3.25
UC314-44 314	2-3/4	70	150 5.9055	78 3.0709	40 1.5748	31 1.2205	47 1.8504	12 0.4724	12.8 0.5039	M12X1.25 7/16-20UNF	104260	68000	3.96 3.95
UC315 315-48	3	75	160 6.2992	82 3.2283	42 1.6535	32 1.2598	50 1.9685	14 0.5512	13.5 0.5315	M14X1.5 1/2-20UNF	113360	76800	4.33 4.24
UC316		80	170 6.6929	86 3.3858	44 1.7323	34 1.3386	52 2.0472	14 0.5512	14.5 0.5709	M14X1.5 1/2-20UNF	122850	86500	5.57
UC317-52 317	3-1/4	85	180 7.0866	96 3.7795	46 1.8110	40 1.5748	56 2.2047	16 0.6299	15.5 0.6102	M16X1.5 5/8-18UNF	132600	96500	7.08 6.84
UC318-56 318	3-1/2	90	190 7.4803	96 3.7795	48 1.8898	40 1.5748	56 2.2047	16 0.6299	16.5 0.6496	M16X1.5 5/8-18UNF	143000	108000	8.03 7.87
UC319 319-60	3-3/4	95	200 7.8740	103 4.0551	50 1.9685	41 1.6142	62 2.4409	18 0.7087	16.7 0.6574	M16X1.5 5/8-18UNF	156000	122000	8.91 8.88
UC320 320-64	4	100	215 8.4646	108 4.2520	54 2.2160	42 1.6535	66 2.5984	18 0.7087	19 0.7480	M18X1.5 5/8-18UNF	171600	140000	11.2 11.0
UC322		110	240 9.4488	117 4.6063	60 2.3622	46 1.8110	71 2.7953	18 0.7087	21 0.8268	M18X1.5	158000	178000	14.3
UC324		120	260 10.2362	126 4.9606	64 2.5197	51 2.0079	75 2.9528	18 0.7087	22 0.8661	M18X1.5	175000	208000	18.5
UC326		130	280 11.0236	135 5.3150	68 2.6772	54 2.1260	81 3.1890	20 0.7874	23 0.9055	M20X1.5	195000	242000	23.0
UC328		140	300 11.8110	145 5.7087	72 2.8346	59 2.3228	86 3.3858	20 0.7874	25 0.9843	M20X1.5	212000	272000	28.5

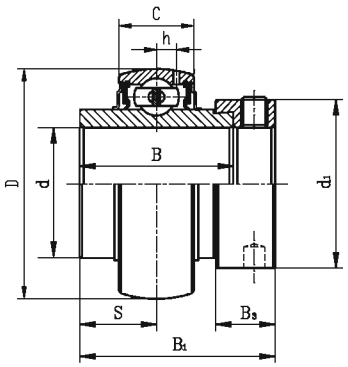

NA2

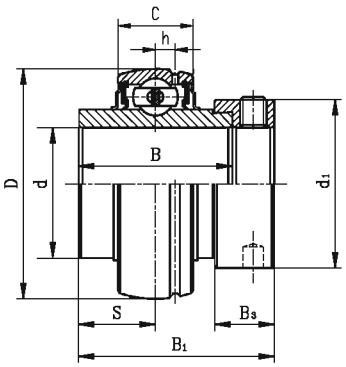

HC2

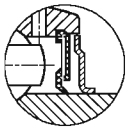

双层密封

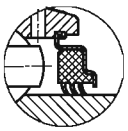

三唇密封
（+后缀R3）

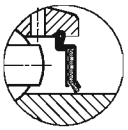

F密封
（+后缀F）

带偏心套外球面球轴承

轴承代号	轴径 d (in.)	轴径 d (mm)	外形尺寸 (mm)/(in.) D	C	B	S	B1	B3	h	d1	偏心套	基本额定载荷 (N) 动载荷 Cr	静载荷 Cor	重量 (kg)
NA201S HC201-8S 202S 202-10S 203S 203-11S	1/2 5/8 11/16	12 15 17	40 1.5748	14 0.5512	27.8 1.0945	13.9 0.5472	37.3 1.4685	13.5 0.5315	3.5 0.1378	27.2 1.0709	A201S 201-8S 202S 202-10S 203S 203-11S	9550	4780	0.23 0.23 0.22 0.21 0.20 0.19
NA201 HC201-8 202 202-10 203 203-11 204-12 204	1/2 5/8 11/16 3/4	12 15 17 20	47 1.8540	16 0.6299	34 1.3386	17 0.6693	43.5 1.7126	13.5 0.5315	4.4 0.1732	32.4 1.2756	A201 201-8 202 202-10 203 203-11 204-12 204	12800	6650	0.28 0.27 0.26 0.25 0.24 0.24 0.23 0.22
NA205-14 HC205-15 205 205-16	7/8 15/16 1	25	52 2.0472	17 0.6693	34.8 1.3701	17.4 0.6850	44.3 1.7441	13.5 0.5315	4.3 0.1693	37.4 1.4724	A205-14 205-15 205 205-16	14000	7880	0.29 0.27 0.25 0.24
NA206-18 HC206 206-19 206-20	1-1/8 1-3/16 1-1/4	30	62 2.4409	19 0.7480	36.4 1.4331	18.2 0.7165	48.3 1.9016	15.9 0.6260	5 0.1969	44.1 1.7362	A206-18 206 206-19 206-20	19500	11200	0.43 0.41 0.40 0.38
NA207-20 HC207-21 207-22 207 207-23	1-1/4 1-5/16 1-3/8 1-7/16	35	72 2.8346	20 0.7874	37.6 1.4803	18.8 0.7402	51.1 2.0118	17.5 0.6890	5.8 0.2283	51.1 2.0118	A207-20 207-21 207-22 207 207-23	25700	15200	0.68 0.65 0.61 0.60 0.58
NA208-24 HC208-25 208	1-1/2 1-9/16	40	80 3.1496	21 0.8268	42.8 1.6850	21.4 0.8425	56.3 2.2165	18.3 0.7205	6.3 0.2480	58 2.2835	A208-24 208-25 208	29600	18200	0.83 0.79 0.78
NA209-26 HC209-27 209-28 209	1-5/8 1-11/16 1-3/4	45	85 3.3465	22 0.8661	42.8 1.6850	21.4 0.8425	56.3 2.2165	18.3 0.7205	6.8 0.2677	63.5 2.5000	A209-26 209-27 209-28 209	31850	20800	0.96 0.91 0.87 0.85
NA210-30 HC210-31 210	1-7/8 1-15/16	50	90 3.5433	23 0.9055	49.2 1.9370	24.6 0.9685	62.7 2.4685	18.3 0.7205	6.5 0.2559	67.2 2.6457	A210-30 210-31 210	35100	23200	1.10 1.04 1.01
NA211-32 HC211-34 211 211-35	2 2-1/8 2-3/16	55	100 3.9370	25 0.9843	55.4 2.1811	27.7 1.0906	71.3 2.8071	20.7 0.8150	7.2 0.2835	74.3 2.9331	A211-32 211-34 211 211-35	43550	29200	1.58 1.44 1.39 1.36
NA212-36 HC212 212-38 212-39	2-1/4 2-3/8 2-7/16	60	110 4.3307	27 1.0630	61.8 2.4331	30.9 1.2165	77.7 3.0591	22.3 0.8780	8.2 0.3228	82 3.2283	A212-36 212 212-38 212-39	47800	32800	2.03 1.87 1.85 1.76
NA213-40 HC213	2-1/2	65	120 4.7244	28 1.1024	68.2 2.6850	34.1 1.3425	85.7 3.3740	23.5 0.9252	8 0.3150	86 3.3858	A213-40 213	57200	40000	2.51 2.41
NA214-44 HC214	2-3/4	70	125 4.9213	30 1.1811	68.2 2.6850	34.1 1.3425	85.7 3.3740	23.5 0.9252	9 0.3543	96.8 3.8110	A214-44 214	60800	45000	2.58 2.57
NA215 HC215-48	3	75	130 5.1181	30 1.1811	74.6 2.9370	37.3 1.4685	92.1 3.6260	23.9 0.9409	9 0.3543	102 4.0160	A215 215-48	66000	49500	2.84 2.74
NA HC216		80	140 5.5118	33 1.2992	74.6 2.9370	37.3 1.4685	95.2 3.7480	27 1.0630	10.3 0.4055	110 4.3307	A216	71500	54200	3.12
NA217 HC217-52	3-1/4	85	150 5.9055	35 1.3780	53.2 2.0945	23.4 0.9213	73.2 2.8819	27 1.0630	11 0.4331	119 4.6850	A217 217-52	83200	63800	
NA218-56 HC218	3-1/2	90	160 6.2992	37 1.4567	55 2.1654	24.5 0.9646	72.5 2.8543	24 0.9449	12 0.4724	120 4.7244	A218-56 218	95900	71500	
NA HC 220		100	180 7.0866	40 1.5748	100 3.9370	50 1.9685	125.4 4.9370	31.8 1.2519	12.1 0.4763	139.7 5.500	A220	122000	92800	

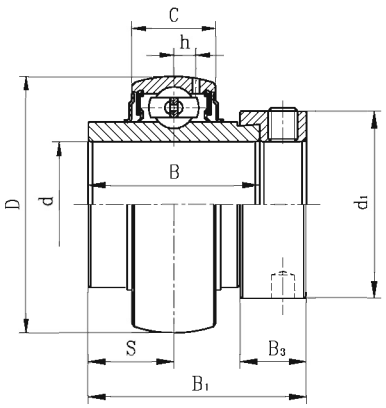

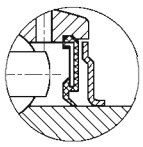

双层密封

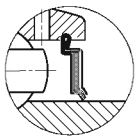

F密封
(+后缀F)

NA3
带偏心套外球面球轴承

轴承代号	轴径 d (in.)	轴径 d (mm)	外形尺寸(mm)/(in.) D	B	C	S	B1	B3	h	d1	偏心套	基本额定载荷(N) 动载荷 Cr	静载荷 Cor	重量(kg)
NA305-14 305-15 305 305-16	7/8 15/16 1	25	62 2.4409	34.9 1.3740	21 0.8268	16.7 0.6575	46.8 1.8425	15.9 0.6260	6.2 0.2441	42.8 1.6850	A305-14 305-15 305 305-16	22360	11500	0.46 0.44 0.43 0.43
NA306-18 306 306-19	1-1/8 1-3/16	30	72 2.8346	36.5 1.4370	24 0.9449	17.5 0.6890	50 1.9685	17.5 0.6890	6.5 0.2559	50 1.9685	A306-18 306 306-19	27000	15200	0.71 0.68 0.68
NA307-20 307-21 307-22 307 307-23	1-1/4 1-5/16 1-3/8 1-7/16	35	80 3.1496	38.1 1.5000	25 0.9843	18.3 0.7205	51.6 2.0315	17.5 0.6890	7.2 0.2835	55 2.1654	A307-20 307-21 307-22 307 307-23	33500	19200	0.86 0.83 0.80 0.80 0.78
NA308-24 308-25 308	1-1/2 1-9/16 	40	90 3.5433	41.3 1.6260	28 1.1024	19.8 0.7795	57.1 2.2480	20.6 0.8110	8.5 0.3346	63.5 2.5000	A308-24 308-25 308	40560	24000	1.13 1.13 1.08
NA309-26 309-27 309-28 309	1-5/8 1-11/16 1-3/4 	45	100 3.9370	42.9 1.6890	30 1.1811	19.8 0.7795	58.7 2.3110	20.6 0.8110	9 0.3543	70 2.7559	A309-26 309-27 309-28 309	53000	31800	1.57 1.52 1.47 1.45
NA310-30 310-31 310	1-7/8 1-15/16 	50	110 4.3307	49.2 1.9370	32 1.2598	24.6 0.9685	66.6 2.6220	22.2 0.8740	9.9 0.3898	76.2 3.0000	A310-30 310-31 310	61750	37800	1.93 1.88 1.86
NA311-32 311-34 311 311-35	2 2-1/8 2-3/16	55	120 4.7244	55.6 2.1890	34 1.3386	27.8 1.0945	73 2.8740	22.2 0.8740	10.6 0.4173	83 3.2677	A311-32 311-34 311 311-35	71500	44800	2.49 2.36 2.30 2.24
NA312-36 312 312-38 312-39	2-1/4 2-3/8 2-7/16	60	130 5.1181	61.9 2.4370	36 1.4173	30.95 1.2185	79.4 3.1260	23.9 0.9409	11.3 0.4449	89 3.5039	A312-36 312 312-38 312-39	81600	51800	2.95 2.89 2.89 2.86
NA313-40 313	2-1/2	65	140 5.5118	65.1 2.5630	38 1.4961	32.5 1.2795	85.7 3.3740	27 1.0630	12.1 0.4764	97 3.8189	A313-40 313	93860	60500	3.85 3.66
NA314-44 314	2-3/4	70	150 5.9055	68.3 2.6890	40 1.5748	34.15 1.3445	92.1 3.6260	30.2 1.1890	12.8 0.5039	102 4.0157	A314-44 314	104260	68000	4.40 4.50
NA315 315-48	3	75	160 6.2992	74.6 2.9370	42 1.6535	37.3 1.4685	100 3.9370	31.8 1.2520	13.5 0.5315	113 4.4488	A315 315-48	113360	76800	5.34
NA316		80	170 6.6929	81 3.1890	44 1.7323	40.5 1.5945	106.4 4.1890	31.8 1.2520	14.5 0.5709	119 4.6850	A316	122850	86500	6.70
NA317-52 317	3-1/4	85	180 7.0866	84.1 3.3110	46 1.8110	42 1.6535	109.5 4.3110	31.8 1.2520	15.5 0.6102	127 5.0000	A317-52 317	132600	96500	8.03 7.96
NA318-56 318	3-1/2	90	190 7.4803	87.3 3.4370	48 1.8898	43.6 1.7165	115.9 4.5630	36.5 1.4370	16.5 0.6496	133 5.2362	A318-56 318	143000	108000	9.10
NA319 319-60	3-3/4	95	200 7.8740	93.7 3.6890	50 1.9685	46.8 1.8425	122.3 4.8150	36.5 1.4370	16.7 0.6574	140 5.5118	A319 319-60	156000	122000	10.4
NA320 320-64	4	100	215 8.4646	100 3.9370	54 2.2160	50 1.9685	128.6 5.0630	36.5 1.4370	19 0.7480	146 5.7480	A320 320-64	171600	140000	13.0

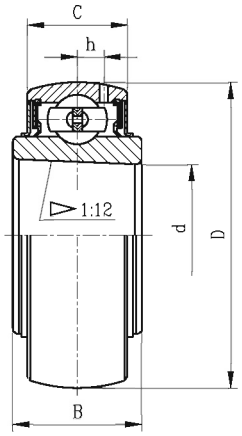

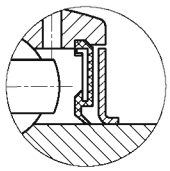

双层密封

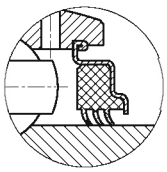

三唇密封
（+后缀R3）

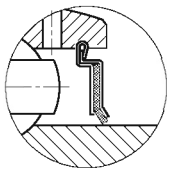

F密封
（+后缀F）

UK2
圆锥孔外球面球轴承

轴承代号	外形尺寸 (mm)/(in.)					基本额定载荷 (N)		重量 (kg)
	d	D	B	C	h	动载荷 Cr	静载荷 Cor	
UK205	25 0.9843	52 2.0472	21 0.8268	17 0.6693	4.3 0.1693	14000	7880	0.15
UK206	30 1.1811	62 2.4409	25 0.9843	19 0.7480	5 0.1969	19500	11200	0.25
UK207	35 1.3780	72 2.8346	27 1.0630	20 0.7874	5.8 0.2283	25700	15200	0.37
UK208	40 1.5748	80 3.1496	29 1.1417	21 0.8268	6.3 0.2480	29600	18200	0.48
UK209	45 1.7717	85 3.3465	30 1.1811	22 0.8661	6.8 0.2677	31850	20800	0.53
UK210	50 1.9685	90 3.5433	31 1.2205	23 0.9055	6.5 0.2559	35100	23200	0.59
UK211	55 2.1654	100 3.9370	33 1.2992	25 0.9843	7.2 0.2835	43550	29200	0.77
UK212	60 2.3622	110 4.3307	36 1.4173	27 1.0630	8.2 0.3228	47800	32800	1.03
UK213	65 2.5591	120 4.7244	36 1.4173	28 1.1024	8 0.3150	57200	40000	1.36
UK215	75 2.9528	130 5.1181	41 1.6142	30 1.1811	9 0.3543	66000	49500	1.67
UK216	80 3.1496	140 5.5118	44 1.7323	33 1.2992	10.3 0.4055	71500	54200	1.96
UK217	85 3.3465	150 5.9055	44 1.7323	35 1.3780	11 0.4331	83200	63800	2.42
UK218	90 3.5433	160 6.2992	48 1.8898	37 1.4567	12 0.4724	95900	71500	3.00

沈阳瑞思达轴承有限公司 SHENYANG TOTAL BEARING CO.,LTD.
Tel: 024 22945833 22923833 24853899 Fax: 024 88729249
Mobile: 13940483518 15640413155（微信）
Web: https://www.rstbearing.com.cn

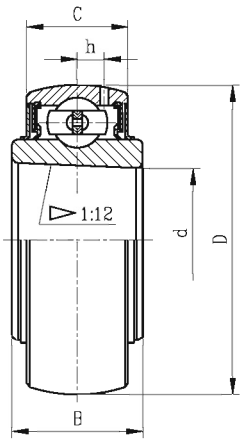

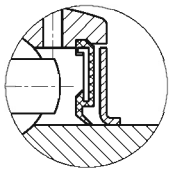

双层密封

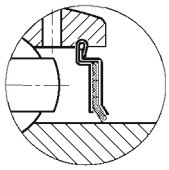

F密封
（+后缀F）

UK3
圆锥孔外球面球轴承

轴承代号	外形尺寸(mm)/(In.)					基本额定载荷 (N)		重量 (kg)
	d	D	B	C	h	动载荷 Cr	静载荷 Cor	
UK305	25 0.9843	62 2.4409	27 1.0630	21 0.8268	6.2 0.2441	22360	11500	0.40
UK306	30 1.1811	72 2.8346	30 1.1811	24 0.9449	6.5 0.2559	27000	15200	0.46
UK307	35 1.3780	80 3.1496	33 1.2992	25 0.9843	7.2 0.2835	33500	19200	0.75
UK308	40 1.5748	90 3.5433	35 1.3780	28 1.1024	8.5 0.3346	40560	24000	0.81
UK309	45 1.7717	100 3.9370	38 1.4961	30 1.1811	9 0.3543	53000	31800	1.19
UK310	50 1.9685	110 4.3307	40 1.5748	32 1.2598	9.9 0.3898	61750	37800	1.38
UK311	55 2.1654	120 4.7244	43 1.6929	34 1.3386	10.6 0.4173	71500	44800	1.78
UK312	60 2.3622	130 5.1181	47 1.8504	36 1.4173	11.3 0.4449	81600	51800	2.06
UK313	65 2.5591	140 5.5118	49 1.9291	38 1.4961	12.1 0.4764	93860	60500	2.71
UK315	75 2.9528	160 6.2992	55 2.1654	42 1.6535	13.5 0.5315	113360	76800	3.98
UK316	80 3.1496	170 6.6929	55 2.1654	44 1.7323	14.5 0.5709	122850	86500	4.55
UK317	85 3.3465	180 7.0866	60 2.3622	46 1.8110	15.5 0.6102	132600	96500	5.44
UK318	90 3.5433	190 7.4803	60 2.3622	48 1.8898	16.5 0.6496	143000	108000	6.25
UK319	95 3.7402	200 7.8740	66 2.5984	50 1.9685	16.7 0.6574	156000	122000	7.31
UK320	100 3.9370	215 8.4646	68 2.6772	54 2.1260	19 0.7480	171600	140000	8.82
UK322	110 4.3307	240 9.4488	80 3.1496	60 2.3622	21 0.8268	158000	178000	
UK324	120 4.7244	260 10.2362	87 3.4252	64 2.5196	22 0.8661	175000	208000	
UK326	130 5.1181	280 11.0236	90 3.5433	68 2.6771	23 0.9055	195000	242000	
UK328	140 5.5118	300 11.8110	98 3.8583	72 2.8346	25 0.9843	212000	272000	

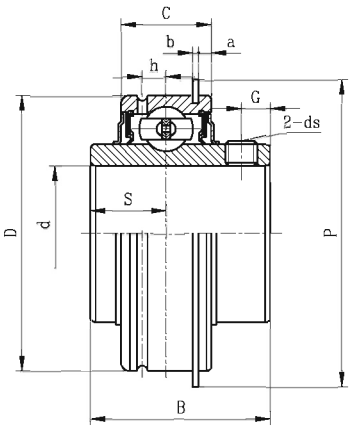

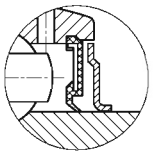

双层密封

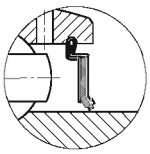

F密封
(+后缀F)

ER2
带止动环球轴承

轴承代号	轴径 d (in.)	轴径 d (mm)	外形尺寸(mm)/(in.) D	B	C	S	a	b	p	G	h	ds	基本额定载荷(N) 动载荷 Cr	静载荷 Cor	重量 (kg)
ER201 201-8 202 202-10 203 203-11 204-12 204	1/2 5/8 11/16 3/4	12 15 17 20	47 1.8504	31 1.2205	15.9 0.6260	12.7 0.5000	2.38 0.0937	1.07 0.0421	52.7 2.0748	4.7 0.1850	4.4 0.1732	M6X1 1/4-28UNF	12800	6650	0.24
ER205-14 205-15 205 205-16	7/8 15/16 1	25	52 2.0472	34 1.3386	19 0.7480	14.3 0.5630	2.38 0.0937	1.07 0.0421	57.9 2.2795	5.5 0.2165	4.5 0.1772	M6X1 1/4-28UNF	14000	7880	0.27
ER206-18 206 206-19 206-20	1-1/8 1-3/16 1-1/4	30	62 2.4409	38.1 1.5000	22.2 0.8740	15.9 0.6260	3.18 0.1252	1.65 0.0650	67.7 2.6654	5.5 0.2165	5.3 0.2087	M6X1 1/4-28UNF	19500	11200	0.39
ER207-20 207-21 207-22 207 207-23	1-1/4 1-5/16 1-3/8 1-7/16	35	72 2.8346	42.9 1.6890	23.8 0.9370	17.5 0.6890	3.18 0.1252	1.65 0.0650	78.6 3.0945	6.5 0.2559	5.8 0.2283	M8X1 5/16-24UNF	25700	15200	0.61
ER208-24 208-25 208	1-1/2 1-9/16	40	80 3.1496	49.2 1.9370	27.8 1.0945	19 0.7480	3.18 0.1252	1.65 0.0650	86.6 3.4094	8 0.3150	6.3 0.2480	M8X1 5/16-24UNF	29600	18200	0.81
ER209-26 209-27 209-28 209	1-5/8 1-11/16 1-3/4	45	85 3.3465	49.2 1.9370	27.8 1.0945	19 0.7480	3.18 0.1252	1.65 0.0650	91.6 3.6063	8 0.3150	7.5 0.2953	M8X1 5/16-24UNF	31850	20800	0.90
ER210-30 210-31 210	1-7/8 1-15/16	50	90 3.5433	51.6 2.0315	28.6 1.1260	19 0.7480	3.18 0.1252	2.41 0.0949	96.5 3.7992	9 0.3543	6.8 0.2677	M10X1.25 3/8-24UNF	35100	23200	0.96
ER211-32 211-34 211 211-35	2 2-1/8 2-3/16	55	100 3.9370	55.6 2.1890	30.2 1.1890	22.2 0.8740	3.18 0.1252	2.41 0.0949	106.5 4.1929	9 0.3543	7.6 0.2992	M10X1.25 3/8-24UNF	43550	29200	1.41
ER212-36 212 212-38 212-39	2-1/4 2-3/8 2-7/16	60	110 4.3307	65.1 2.5630	31.8 1.2520	25.4 1.0000	3.18 0.1252	2.41 0.0949	116.6 4.5906	10.5 0.4134	8.4 0.3307	M10X1.25 3/8-24UNF	47800	32800	1.95
ER214-40 214-43 214	2-1/2 2-11/16	70	125 4.9213	74.6 2.9370	34.9 1.3740	30.2 1.1890	3.96 0.1559	2.77 0.1091	134.7 5.3031	12 0.4724	9 0.3543	M12X1.25 7/16-20UNF	60800	45000	2.52
ER215-46 215-47 215	2-7/8 2-15/16	75	130 5.1181	77.8 3.0630	38.1 1.5000	33.3 1.3110	3.96 0.1559	2.77 0.1091	139.7 5.5000	12 0.4724	9.5 0.3740	M12X1.25 7/16-20UNF	66000	49500	2.89

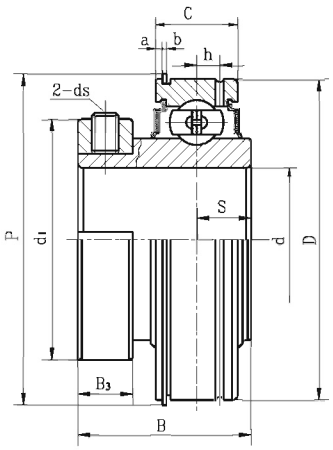

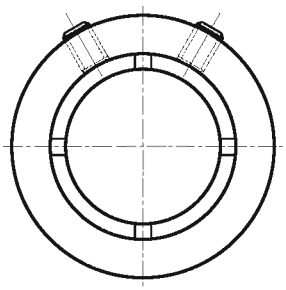

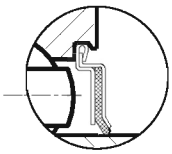

F密封

ER2T
带止动环球轴承

轴承代号	轴径 d (in.)	轴径 d (mm)	外形尺寸 (mm)/(in.) D	B	C	S	a	b	p	B3	h	d1 (mm)	ds	基本额定载荷 (N) 动载荷 Cr	静载荷 Cor	重量 (kg)
ER204-12T 204T	3/4	20	47 1.8504	31 1.2205	15.9 0.6260	10.3 0.4055	2.38 0.0937	1.07 0.0421	52.7 2.0748	8.0 0.3150	4.4 0.1732	34.9	M5X0.8 10#-32UNF	12800	6650	0.27
ER205-13T 205-14T 205-15T 205T 205-16T	13/16 7/8 15/16 1	25	52 2.0472	34.9 1.3740	19 0.7480	13.1 0.5157	2.38 0.0937	1.07 0.0421	57.9 2.2795	8.8 0.3465	4.5 0.1772	34.9 39.7 39.7 39.7 39.7	M6X1 1/4-28UNF	14000	7880	0.30
ER206-16T 206-17T 206-18T 206T 206-19T 206-20T	1 1-1/16 1-1/8 1-3/16 1-1/4	30	62 2.4409	38.1 1.5000	22.2 0.8740	15.9 0.6260	3.18 0.1252	1.65 0.0650	67.7 2.6654	8.8 0.3465	5.3 0.2087	46.0 46.0 46.0 50.8 50.8 50.8	M6X1 1/4-28UNF	19500	11200	0.42
ER207-19T 207-20T 207-21T 207-22T 207T 207-23T	1-3/16 1-1/4 1-5/16 1-3/8 1-7/16	35	72 2.8346	42.9 1.6890	23.8 0.9370	17.5 0.6890	3.18 0.1252	1.65 0.0650	78.6 3.0945	11.2 0.4409	5.8 0.2283	50.8 50.8 57.2 57.2 57.2 57.2	M8X1 5/16-24UNF	25700	15200	0.66
ER208-23T 208-24T 208-25T 208T 208-26T	1-7/16 1-1/2 1-9/16 1-5/8	40	80 3.1496	49.2 1.9370	27.8 1.0945	19 0.7480	3.18 0.1252	1.65 0.0650	86.6 3.4094	11.2 0.4409	6.3 0.2480	63.5	M8X1 5/16-24UNF	29600	18200	0.86
ER209-24T 209-26T 209-27T 209-28T 209T 209-29T	1-1/2 1-5/8 1-11/16 1-3/4 1-13/16	45	85 3.3465	49.2 1.9370	27.8 1.0945	19 0.7480	3.18 0.1252	1.65 0.0650	91.6 3.6063	11.2 0.4409	7.5 0.2953	63.5 63.5 68.3 68.3 68.3 68.3	M8X1 5/16-24UNF	31850	20800	0.95
ER210-27T 210-28T 210-29T 210-30T 210-31T 210T 210-32T	1-11/16 1-3/4 1-13/16 1-7/8 1-15/16 2	50	90 3.5433	51.6 2.0315	28.6 1.1260	19 0.7480	3.18 0.1252	2.41 0.0949	96.5 3.7992	14.2 0.5591	6.8 0.2677	69.9 69.9 69.9 73.0 73.0 73.0 73.0	M10X1.25 3/8-24UNF	35100	23200	1.03
ER211-31T 211-32T 211-33T 211-34T 211T 211-35T 211-36T	1-15/16 2 2-1/16 2-1/8 2-3/16 2-1/4	55	100 3.9370	55.6 2.1890	30.2 1.1890	22.2 0.8740	3.18 0.1252	2.41 0.0949	106.5 4.1929	14.2 0.5591	7.6 0.2992	73.0 73.0 79.4 79.4 79.4 79.4 79.4	M10X1.25 3/8-24UNF	43550	29200	1.48
ER212-35T 212-36T 212-37T 212T 212-38T 212-39T	2-3/16 2-1/4 2-5/16 2-3/8 2-7/16	60	110 4.3307	65.1 2.5630	31.8 1.2520	25.4 1.000	3.18 0.1252	2.41 0.0949	116.6 4.5906	14.2 0.5591	8.4 0.3307	79.4 79.4 85.7 85.7 85.7 85.7	M10X1.25 3/8-24UNF	47800	32800	2.02
ER214-40T 214-42T 214-43T 214T	2-1/2 2-5/8 2-11/16 70		125 4.9213	74.6 2.9370	34.9 1.3740	30.2 1.1890	3.96 0.1559	2.77 0.1091	134.7 5.3031	14.2 0.5591	9 0.3543	100	M10X1.25 3/8-24UNF	60800	45000	2.66
ER215-44T 215-45T 215-46T 215-47T 215T	2-3/4 2-13/16 2-7/8 2-15/16 75		130 5.1181	77.8 3.0630	38.1 1.5000	33.3 1.3110	3.96 0.1559	2.77 0.1091	139.7 5.5000	14.2 0.5591	9.5 0.3740	100.0 106.4 106.4 106.4 106.4	M10X1.25 3/8-24UNF	66000	49500	3.10

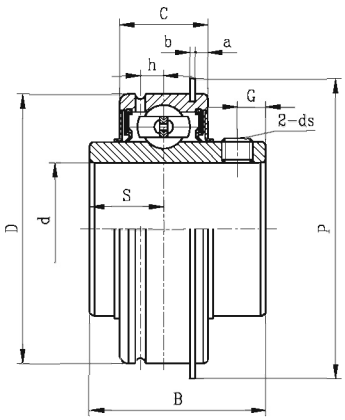

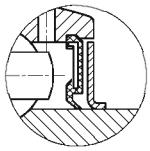

双层密封

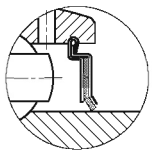

F密封
（+后缀F）

SER2
带止动环球轴承

轴承代号	轴径 d (in.)	轴径 d (mm)	外形尺寸 (mm)/(in.) D	B	C	S	a	b	p	G	h	ds	基本额定载荷 (N) 动载荷 Cr	静载荷 Cor	重量 (kg)
SER201 201-8 202 202-10 203 203-11 204-12 204	1/2 5/8 11/16 3/4	12 15 17 20	47 1.8504	31 1.2205	15.9 0.6260	10.3 0.4055	2.38 0.0937	1.07 0.0421	52.7 2.0748	4.7 0.1850	4.4 0.1732	M6X1 1/4-28UNF	12800	6650	0.24
SER205-14 205-15 205 205-16	7/8 15/16 1	25	52 2.0472	34.9 1.3740	19 0.7480	13.1 0.5157	2.38 0.0937	1.07 0.0421	57.9 2.2795	5.5 0.2165	4.5 0.1772	M6X1 1/4-28UNF	14000	7880	0.27
SER206-18 206 206-19 206-20	1-1/8 1-3/16 1-1/4	30	62 2.4409	38.1 1.5000	22.2 0.8740	15.9 0.6260	3.18 0.1252	1.65 0.0650	67.7 2.6654	5.5 0.2165	5.3 0.2087	M6X1 1/4-28UNF	19500	11200	0.39
SER207-20 207-21 207-22 207 207-23	1-1/4 1-5/16 1-3/8 1-7/16	35	72 2.8346	42.9 1.6890	23.8 0.9370	17.5 0.6890	3.18 0.1252	1.65 0.0650	78.6 3.0945	6.5 0.2559	5.8 0.2283	M8X1 5/16-24UNF	25700	15200	0.61
SER208-24 208-25 208	1-1/2 1-9/16	40	80 3.1496	49.2 1.9370	27.8 1.0945	19 0.7480	3.18 0.1252	1.65 0.0650	86.6 3.4094	8 0.3150	6.3 0.2480	M8X1 5/16-24UNF	29600	18200	0.81
SER209-26 209-27 209-28 209	1-5/8 1-11/16 1-3/4	45	85 3.3465	49.2 1.9370	27.8 1.0945	19 0.7480	3.18 0.1252	1.65 0.0650	91.6 3.6063	8 0.3150	7.5 0.2953	M8X1 5/16-24UNF	31850	20800	0.90
SER210-30 210-31 210	1-7/8 1-15/16	50	90 3.5433	51.6 2.0315	28.6 1.1260	19 0.7480	3.18 0.1252	2.41 0.0949	96.5 3.7992	9 0.3543	6.8 0.2677	M10X1.25 3/8-24UNF	35100	23200	0.96
SER211-32 211-34 211 211-35	2 2-1/8 2-3/16	55	100 3.9370	55.6 2.1890	30.2 1.1890	22.2 0.8740	3.18 0.1252	2.41 0.0949	106.5 4.1929	9 0.3543	7.6 0.2992	M10X1.25 3/8-24UNF	43550	29200	1.41
SER212-36 212 212-38 212-39	2-1/4 2-3/8 2-7/16	60	110 4.3307	65.1 2.5630	31.8 1.2520	25.4 1.0000	3.18 0.1252	2.41 0.0949	116.6 4.5906	10.5 0.4134	8.4 0.3307	M10X1.25 3/8-24UNF	47800	32800	1.95
SER214-40 214-43 214	2-1/2 2-11/16	70	125 4.9213	74.6 2.9370	34.9 1.3740	30.2 1.1890	3.96 0.1559	2.77 0.1091	134.7 5.3031	12 0.4724	9 0.3543	M12X1.25 7/16-20UNF	60800	45000	2.52
SER215-46 215-47 215	2-7/8 2-15/16	75	130 5.1181	77.8 3.0630	38.1 1.5000	33.3 1.3110	3.96 0.1559	2.77 0.1091	139.7 5.5000	12 0.4724	9.5 0.3740	M12X1.25 7/16-20UNF	66000	49500	2.89

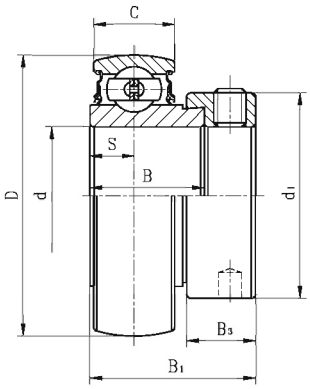

SA2
带偏心套外球面球轴承

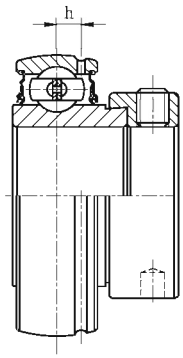

SA2G
再润滑型

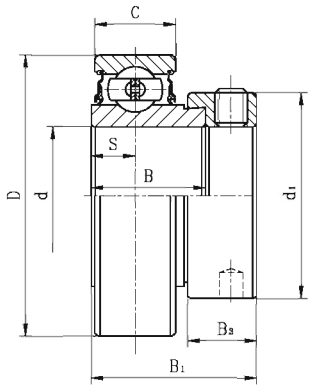

CSA1
CSA2
带偏心套外圆柱面球轴承

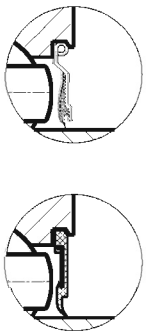

RS密封
（+后缀-2RS）

轴承代号	轴径 d (in.)	轴径 d (mm)	外形尺寸 (mm)/(in.) D	C	B	B1	S	h	B3	d1	基本额定载荷 (N) 动载荷 Cr	静载荷 Cor	重量 (kg)
SA201		12	40 1.5748	12 0.4724	19.1 0.7520	28.6 1.1260	6.5 0.2559	3.6 0.1417	13.5 0.5315	27.2 1.0709	9550	4780	0.14
201-8	1/2												0.14
202		15											0.13
202-10	5/8												0.13
203		17											0.13
203-11	11/16												0.13
CSA104-12	3/4		42 1.6535	12 0.4724	16.14 0.6354	26.42 1.0402	6 0.2362	–	13.2 0.5197	32.4 1.2756	9380	5000	0.12
SA204-12	3/4		47 1.8504	14 0.5512	21.4 0.8425	30.9 1.2165	7.5 0.2953	4 0.1575	13.5 0.5315	32.4 1.2756	12800	6650	0.18
204		20											0.15
SA205-14	7/8		52 2.0472	15 0.5906	21.4 0.8425	30.9 1.2165	7.5 0.2953	4.3 0.1693	13.5 0.5315	37.4 1.4724	14000	7880	0.21
205-15	15/16												0.19
205		25											0.19
205-16	1												0.18
SA206-18	1-1/8		62 2.4409	16 0.6299	23.8 0.9370	35.7 1.4055	9 0.3543	5 0.1969	15.9 0.6260	44.1 1.7362	19500	11200	0.35
206		30											0.33
206-19	1-3/16												0.31
206-20	1-1/4												0.29
SA207-20	1-1/4		72 2.8346	17 0.6693	25.4 1.0000	38.9 1.5315	9.5 0.3740	5.7 0.2244	17.5 0.6890	51.1 2.0118	25700	15200	0.56
207-21	1-5/16												0.53
207-22	1-3/8												0.51
207		35											0.50
207-23	1-7/16												0.48
SA208-24	1-1/2		80 3.1496	18 0.7087	30.2 1.1890	43.7 1.7205	11 0.4331	6.2 0.2441	18.3 0.7205	58 2.2835	29600	18200	0.68
208-25	1-9/16												0.67
208		40											0.65
SA209-26	1-5/8		85 3.3465	19 0.7480	30.2 1.1890	43.7 1.7205	11 0.4331	6.5 0.2559	18.3 0.7205	63.5 2.5000	31850	20800	0.76
209-27	1-11/16												0.73
209-28	1-3/4												0.69
209		45											0.69
SA210-30	1-7/8		90 3.5433	20 0.7874	30.2 1.1890	43.7 1.7205	11 0.4331	6.5 0.2559	18.3 0.7205	67.2 2.6457	35100	23200	0.83
210-31	1-15/16												0.79
210		50											0.79
SA211-32	2		100 3.9370	24 0.9449	32.5 1.2756	48.4 1.9055	12 0.4724	7.2 0.2835	20.7 0.8150	74.5 2.9331	43550	29200	1.17
211-34	2-1/8												1.07
211		55											1.04
211-35	2-3/16												1.01
SA212-36	2-1/4		110 4.3307	24 0.9449	33.4 1.3150	49.3 1.9409	12 0.4724	8 0.3150	22.3 0.8780	82 3.2283	47800	32800	1.30
212		60											1.20
212-38	2-3/8												1.09
212-39	2-7/16												

注：后缀“G”表示是再润滑型，前缀“C”表示是外圆柱面。

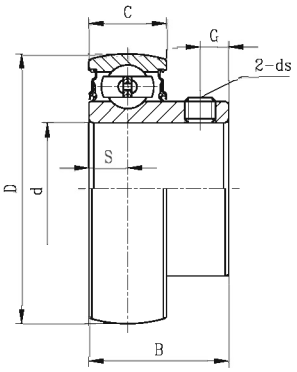

SB2
带顶丝外球面球轴承

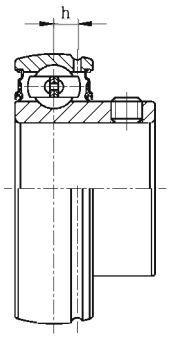

SB2G
再润滑型

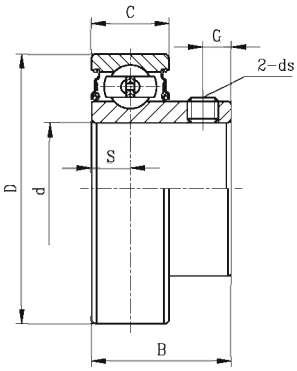

CSB2
带顶丝外圆柱面球轴承

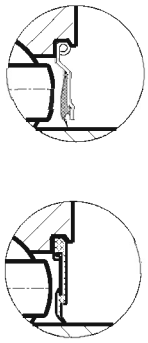

RS密封
（+后缀-2RS）

轴承代号	轴径 d (in.)	轴径 d (mm)	外形尺寸 (mm)/(in.) D	B	C	S	h	G	ds	基本额定载荷 (N) 动载荷 Cr	静载荷 Cor	重量 (kg)
SB201 201-8 202 202-10 203 203-11	1/2 5/8 11/16	12 15 17	40 1.5748	22 0.8661	12 0.4724	6 0.2362	3.6 0.1417	4 0.1575	M5X0.8 10#-32UNF	9550	4780	0.10
SB204-12 204	3/4	20	47 1.8504	25 0.9843	14 0.5512	7 0.2756	4 0.1575	5 0.1969	M6X1 1/4-28UNF	12800	6650	0.14
SB205-14 205-15 205 205-16	7/8 15/16 1	25	52 2.0472	27 1.0630	15 0.5906	7.5 0.2953	4.3 0.1693	5.5 0.2165	M6X1 1/4-28UNF	14000	7880	0.17
SB206-18 206 206-19 206-20	1-1/8 1-3/16 1-1/4	30	62 2.4409	30 1.1811	16 0.6299	8 0.3150	5 0.1969	6 0.2362	M6X1 1/4-28UNF	19500	11200	0.26
SB207-20 207-21 207-22 207 207-23	1-1/4 1-5/16 1-3/8 1-7/16	35	72 2.8346	32 1.2598	17 0.6693	8.5 0.3346	5.7 0.2244	6.5 0.2559	M6X1 1/4-28UNF	25700	15200	0.39
SB208-24 208-25 208	1-1/2 1-9/16	40	80 3.1496	34 1.3386	18 0.7087	9 0.3543	6.2 0.2441	7 0.2756	M8X1 5/16-24UNF	29600	18200	0.54
SB209-26 209-27 209-28 209	1-5/8 1-11/16 1-3/4	45	85 3.3465	41.2 1.6220	19 0.7480	10.2 0.4016	6.5 0.2559	8.2 0.3228	M8X1 5/16-24UNF	31850	20800	0.68
SB210-30 210-31 210	1-7/8 1-15/16	50	90 3.5433	43.5 1.7126	20 0.7874	10.9 0.4291	6.5 0.2559	9.2 0.3622	M8X1 5/16-24UNF	35100	23200	0.8
SB211-32 211-34 211 211-35	2 2-1/8 2-3/16	55	100 3.9370	45.3 1.7835	23 0.9055	11.8 0.4646	7.2 0.2835	9.8 0.3858	M8X1 5/16-24UNF	43550	29200	1.00
SB212-36 212 212-39	2-1/4 2-7/16	60	110 4.3307	53.7 2.1142	24 0.9449	14.9 0.5866	8 0.3150	9.8 0.3858	M10X1.25 3/8-24UNF	47800	32800	1.3

注：后缀“G”表示是再润滑型，前缀“C”表示是外圆柱面。

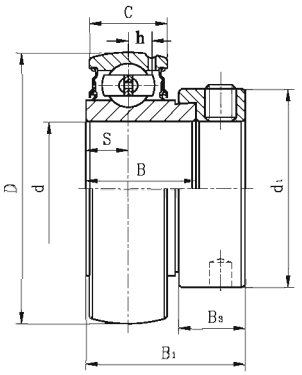

GRA2
带偏心套外球面球轴承

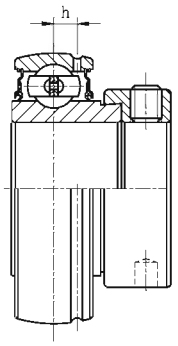

GRA2G
有油槽型

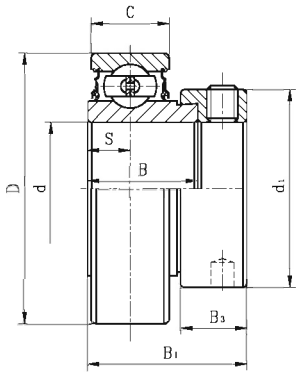

RA2
带偏心套外圆柱面球轴承

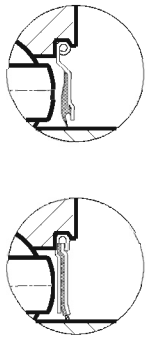

F密封
（+后缀F）

轴承代号	轴径 d (in.)	轴径 d (mm)	外形尺寸 (mm)/(in.) D	C	h	S	B1	B	B3	d1	基本额定载荷 (N) 动载荷 Cr	静载荷 Cor	重量 (kg)
GRA201 RA201-8 202 202-10 203 203-11	1/2 5/8 11/16	12 15 17	40 1.5748	12 0.4724	3.6 0.1417	6.5 0.2559	28.6 1.1260	19.1 0.7520	13.5 0.5315	27.2 1.0709	9550	4780	0.14 0.14 0.13 0.13 0.13 0.13
GRA204-12 RA204	3/4	20	47 1.8504	14 0.5511	4 0.1575	7.5 0.2953	30.9 1.2165	21.4 0.8425	13.5 0.5315	32.4 1.2756	12800	6650	0.18 0.15
GRA205-14 205-15 205 205-16	7/8 15/16 1	25	52 2.0472	15 0.5906	4.3 0.1693	7.5 0.2953	30.9 1.2165	21.4 0.8425	13.5 0.5315	37.4 1.4724	14000	7880	0.22 0.21 0.19 0.18
GRA206-18 RA206 206-19 206-20	1-1/8 1-3/16 1-1/4	30	62 2.4409	18 0.7087	5 0.1969	9 0.3543	35.7 1.4055	23.8 0.9370	15.9 0.6260	44.1 1.7362	19500	11200	0.35 0.33 0.31 0.29
GRA207-20 RA207-21 207-22 207 207-23	1-1/4 1-5/16 1-3/8 1-7/16	35	72 2.8346	19 0.7480	5.7 0.2244	9.5 0.3740	38.9 1.5315	25.4 1.0000	17.5 0.6890	51.1 2.0118	25700	15200	0.56 0.53 0.51 0.50 0.48
GRA208-24 RA208-25 208	1-1/2 1-9/16	40	80 3.1496	21 0.8268	6.3 0.2480	11 0.4331	43.7 1.7205	30.2 1.1890	18.3 0.7205	58 2.2835	29600	18200	0.68 0.67 0.65
GRA209-26 RA209-27 209-28 209	1-5/8 1-11/16 1-3/4	45	85 3.3465	22 0.8661	6.8 0.2677	11 0.4331	43.7 1.7205	30.2 1.1890	18.3 0.7205	63.5 2.5000	31850	20800	0.82 0.76 0.73 0.69
GRA210-30 RA210-31 210	1-7/8 1-15/16	50	90 3.5433	22 0.8661	6.5 0.2559	11 0.4331	43.7 1.7205	30.2 1.1890	18.3 0.7205	67.2 2.6457	35100	23200	0.85 0.83 0.79
GRA211-32 RA211-34 211 211-35	2 2-1/8 2-3/16	55	100 3.9370	24 0.9449	7.2 0.2835	12 0.4724	48.4 1.9055	32.5 1.2795	20.7 0.8150	74.5 2.9331	43550	29200	1.18 0.96 0.87 0.81
GRA212-36 RA212 212-38 212-39	2-1/4 2-3/8 2-7/16	60	110 4.3307	24 0.9449	8 0.3150	13.5 0.5315	53.1 2.0906	37.2 1.4646	22.3 0.8780	82 3.2283	47800	32800	1.35

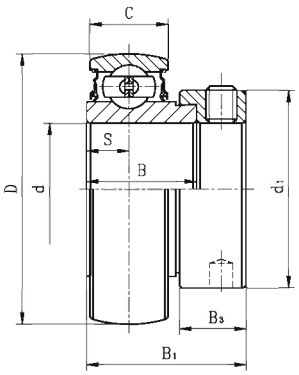

SA0
带偏心套外球面球轴承

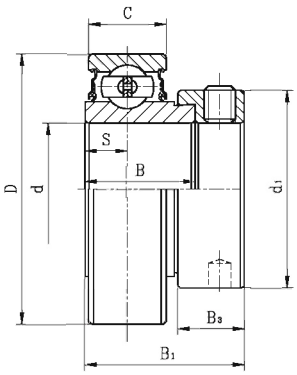

CSA0
带偏心套外圆柱面球轴承

轴承代号	轴径 d (in.)	轴径 d (mm)	外形尺寸 (mm)/(in.) D	C	B	B1	S	B3	d1	基本额定载荷 (N) 动载荷 Cr	静载荷 Cor	重量 (kg)
SA 004-12 004	3/4	20	42 1.6535	12 0.472	16.7 0.6563	24.6 0.9688	6 0.2362	11.1 0.4375	29.8 1.1719	9380	5020	
SA 005-14 005-15 005 005-16	7/8 15/16 1	25	47 1.8504	12 0.472	17.5 0.6875	25.4 1.0000	6 0.2362	11.9 0.4688	36.1 1.4219	10000	5850	
SA 006-18 006 006-19 006-20	1-1/8 1-3/16 1-1/4	30	55 2.1654	13 0.512	18.5 0.7283	26.5 1.0433	6.5 0.2559	11.9 0.4688	42.5 1.6719	13200	8300	

注：前缀“C”表示是外圆柱面。

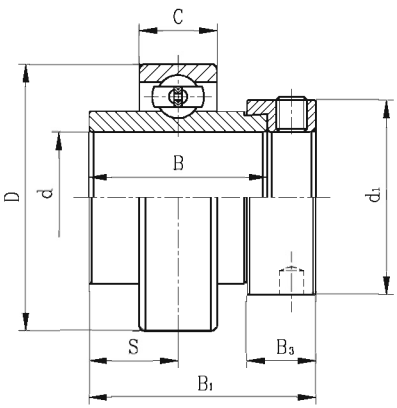

NAA3
带偏心套外圆柱面球轴承

轴承代号	轴径 d (in.)	轴径 d (mm)	外形尺寸 (mm)/(in.) D	B	C	S	B1	B3	d1	偏心套	基本额定载荷 (N) 动载荷 Cr	静载荷 Cor	重量 (kg)
NAA306-18 306 306-19	1-1/8 1-3/16	30	72 2.8346	36.5 1.4370	19 0.7480	17.5 0.6890	50 1.9685	17.5 0.6890	50 1.9685	A306-18 306 306-19	27000	15200	0.71 0.68 0.68
NAA310-30 310-31 310	1-7/8 1-15/16	50	110 4.3307	49.2 1.9370	27 1.0630	24.6 0.9685	66.6 2.6220	22.2 0.8740	76.2 3.0000	A310-30 310-31 310	61750	37800	1.93 1.88 1.86

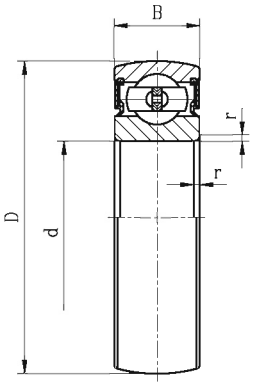

CS2 系列轴承

轴承代号	外形尺寸(mm)				基本额定载荷 (N)		重量 (kg)
	d	D	B	r(min)	动载荷 Cr	静载荷 Cor	
CS203	17	40	12	0.6	9580	4780	0.050
CS204	20	47	14	1	12800	6650	0.095
CS205	25	52	15	1	14000	7880	0.11
CS206	30	62	16	1	19500	11500	0.18
CS207	35	72	17	1.1	25500	15200	0.25
CS208	40	80	18	1.1	29500	18000	0.32
CS209	45	85	19	1.1	31500	20800	0.37
CS210	50	90	20	1.1	35000	23200	0.41

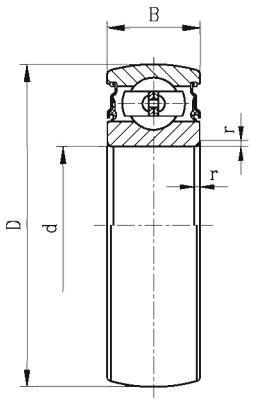

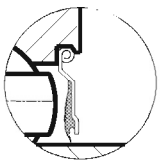

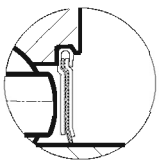

F密封
（+后缀F）

ORAE 系列轴承

轴承代号	外形尺寸(mm)				基本额定载荷 (N)		重量 (kg)
	d	D	B	r(min)	动载荷 Cr	静载荷 Cor	
ORAE203	17	40	12	0.6	9580	4780	0.05
ORAE204	20	47	14	0.6	12800	6650	0.095
ORAE205	25	52	15	0.6	14000	7880	0.11
ORAE206	30	62	18	0.6	19500	11500	0.21
ORAE207	35	72	19	1.1	25700	15200	0.29
ORAE208	40	80	22	1.1	29500	18200	0.38
ORAE209	45	85	22	1.1	31850	20800	0.44

三唇密封非再润滑型农用轴承

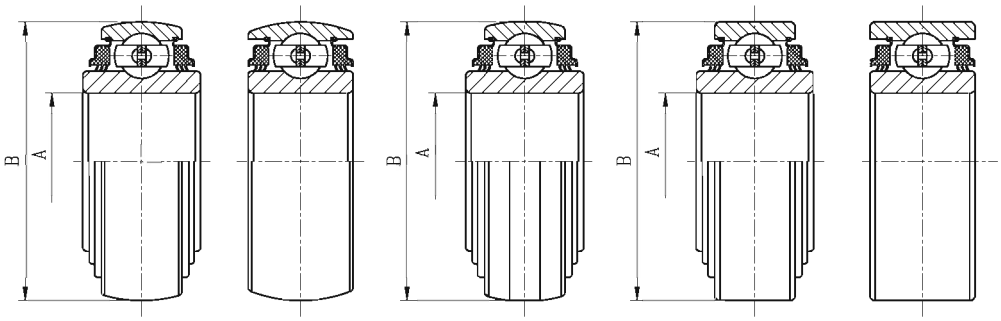

类型1　类型2　类型3　类型4　类型5

圆孔

轴承代号	类型	内孔尺寸		外径		套圈宽度			
		A		B		内圈		外圈	
		(in.)	(mm)	(in.)	(mm)	(in.)	(mm)	(in.)	(mm)
205PPB7	1	0.9375	23.813	2.0472	52	1.3748	34.92	0.591	15
W208PPB7	1	1.1880	30.175	3.1496	80	1.189	30.2	0.709	18
W208PP10	4	1.5005	38.113	3.1496	80	1.691	42.96	0.827	21
W208PPB23	1	1.5005	38.113	3.1496	80	1.691	42.96	1.189	30.2
W209PPB2	2	1.7717	45	3.3460	85	1.189	30.2	1.189	30.2
W209PPB4	2	1.5350	39	3.3460	85	1.189	30.2	1.189	30.2
W210PP2	5	1.9380	49.225	3.5433	90	1.189	30.2	1.189	30.2
W210PPB2	2	1.9380	49.225	3.5433	90	1.189	30.2	1.189	30.2
W211PP2	5	2.1880	55.575	3.9370	100	1.313	33.34	1.313	33.34
W211PPB2	2	2.1880	55.575	3.9370	100	1.313	33.34	1.313	33.34

方孔

轴承代号	类型	方轴尺寸（边长）	方孔尺寸（边长）	外径		套圈宽度			
				B		内圈		外圈	
		(in.)	(mm)	(in.)	(mm)	(in.)	(mm)	(in.)	(mm)
W208PPB13	1	7/8	23.117	3.1496	80	1.437	36.5	0.709	18
W208PPB6	1	1	26.162	3.1496	80	1.437	36.5	0.709	18
W208PP5	4	1-1/8	29.972	3.1496	80	1.437	36.5	0.709	18
W208PPB5	1	1-1/8	29.972	3.1496	80	1.437	36.5	0.709	18
W208PP8	4	1-1/8	29.972	3.1496	80	1.437	36.5	1.189	30.2
W208PPB8	1	1-1/8	29.972	3.1496	80	1.437	36.5	1.189	30.2
W208PPB11	3	7/8	23.117	3.3760	85.75	1.437	36.5	1.189	30.2
W208PPB12	3	1-1/8	29.972	3.3760	85.75	1.437	36.5	1.189	30.2
W209PPB5	1	1-1/4	32.766	3.3460	85	1.437	36.5	1.189	30.2
W210PP4	5	1-1/8	29.972	3.5433	90	1.189	30.2	1.189	30.2
W210PPB4	2	1-1/8	29.972	3.5433	90	1.189	30.2	1.189	30.2
W211PP3	5	1-1/2	38.89	3.9370	100	1.313	33.34	1.313	33.34
W211PPB3	2	1-1/2	38.89	3.9370	100	1.313	33.34	1.313	33.34
W211PP5	4	1-1/2	38.89	4.0000	101.6	1.750	44.45	1.438	36.52
W211PPB6	3	1-1/2	38.89	4.0772	103.56	1.750	44.45	1.438	36.52

三唇密封可再润滑型农用轴承

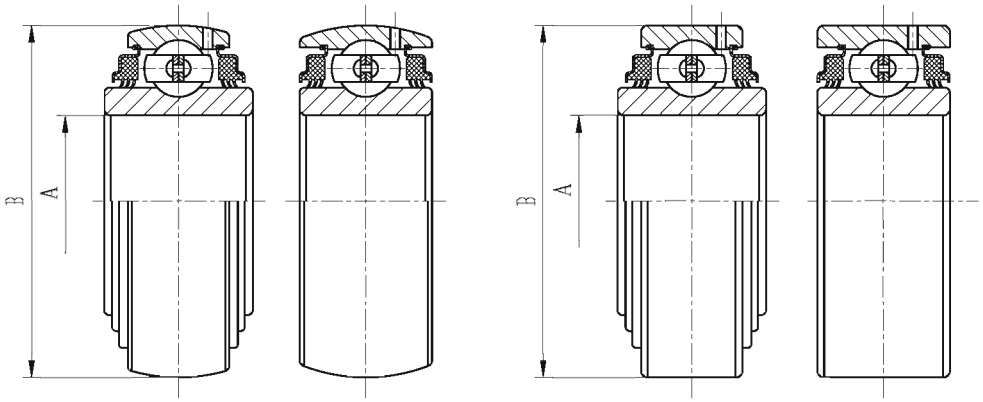

类型1　　类型2　　类型3　　类型4

圆孔

轴承代号	类型	内孔尺寸 A		外径 B		套圈宽度 内圈		套圈宽度 外圈	
		(in.)	(mm)	(in.)	(mm)	(in.)	(mm)	(in.)	(mm)
205PPB7G	1	0.9375	23.813	2.0472	52	1.375	34.92	0.591	15
GW209PPB4	2	1.5350	39	3.3465	85	1.189	30.2	1.189	30.2
GW209PPB2	2	1.7717	45	3.3465	85	1.189	30.2	1.189	30.2
GW209PPB11	1	1.7810	45.24	3.3465	85	1.437	36.5	0.866	22
GW210PPB2	2	1.9380	49.225	3.5433	90	1.189	30.2	1.189	30.2
GW211PPB2	2	2.1880	55.575	3.9370	100	1.313	33.34	1.313	33.34

方孔

轴承代号	类型	方轴尺寸（边长）	方孔尺寸（边长）	外径 B		套圈宽度 内圈		套圈宽度 外圈	
		(in.)	(mm)	(in.)	(mm)	(in.)	(mm)	(in.)	(mm)
GW208PPB5	1	1-1/8	29.972	3.1496	80	1.437	36.5	0.827	21
GW208PPB8	1	1-1/8	29.972	3.1496	80	1.437	36.5	1.189	30.2
GW208PPB17	1	1-1/8	29.972	3.3755	85.738	1.437	36.5	1.189	30.2
GW209PPB5	1	1-1/4	32.766	3.3465	85	1.437	36.5	1.189	30.2
GW209PPB8	1	1-1/4	32.766	3.3465	85	1.437	36.5	0.866	22
GW210PP4	4	1-1/8	29.972	3.5433	90	1.189	30.2	1.189	30.2
GW210PPB4	2	1-1/8	29.972	3.5433	90	1.189	30.2	1.189	30.2
GW211PP3	4	1-1/2	38.89	3.9370	100	1.313	33.34	1.313	33.34
GW211PPB3	2	1-1/2	38.89	3.9370	100	1.313	33.34	1.313	33.34
GW211PP17	3	1-1/2	38.89	3.9370	100	1.750	44.45	1.313	33.34

六角孔球轴承

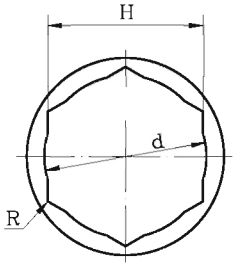

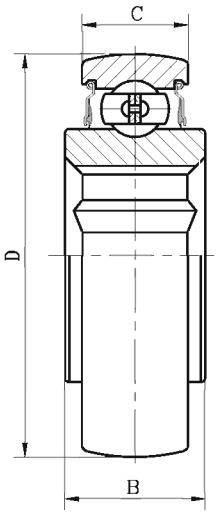

类型1

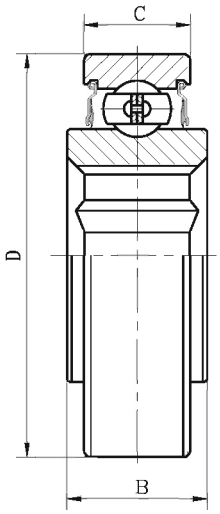

类型2

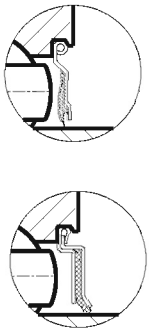

F密封
（+后缀F）

轴承代号	类型	外形尺寸(mm)/(in.)						基本额定载荷 (N)		重量 (kg)
		H	d	R	D	B	C	动载荷 Cr	静载荷 Cor	
205NPPB AH02	1	22.25 0.8760	22.7 0.8937	0.2 0.0079	52 2.0472	25.4 1.0000	15 0.5906	14000	7880	0.20
206NPPB AH02	1	22.25 0.8760	22.7 0.8937	0.2 0.0079	62 2.4409	24 0.9449	18 0.7087	19500	11200	0.37
206NPPB AH04	1	25.43 1.0012	26 1.0236	0.2 0.0079	62 2.4409	24 0.9449	18 0.7087	19500	11200	0.35
207NPPB AH09	1	28.6 1.1260	29.4 1.1575	0.2 0.0079	72 2.8346	37.7 1.4843	17 0.6693	25700	15200	0.48
207KPP3	2	31.77 1.2508	32.5 1.2795	0.2 0.0079	72 2.8346	37.7 1.4843	17 0.6693	25700	15200	0.45
207KPP17	2	28.6 1.1260	29.4 1.1575	0.2 0.0079	72 2.8346	25 0.9843	17 0.6693	25700	15200	0.42
207KPPB3	1	31.77 1.2508	32.5 1.2795	0.2 0.0079	72 2.8346	25 0.9843	17 0.6693	25700	15200	0.40

沈阳瑞思达轴承有限公司 SHENYANG TOTAL BEARING CO.,LTD.
Tel: 024 22945833 22923833 24853899 Fax: 024 88729249
Mobile: 13940483518 15640413155（微信）
Web: https://www.rstbearing.com.cn

偏心套

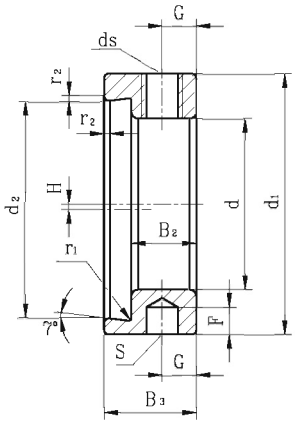

A200

偏心套代号	偏心套内径 d (in.)	偏心套内径 d (mm)	外形尺寸 (mm)/(in.) d1	d2	B2	B3	H	r1	r2	G	F	S	ds	重量 (kg)
A201S 201-8S 202S 202-10S 203S 203-11S	1/2 5/8 11/16	12 15 17	27.2 1.0709	21.6 0.8504	9.5 0.3740	13.5 0.5315	0.8 0.0315	0.4 0.0157	0.8 0.0315	5 0.1969	3.5 0.1378	5 0.1969	M6x1 1/4-28UNF	0.07 0.07 0.06 0.06 0.05 0.05
A201 201-8 202 202-10 203 203-11 204-12 204	1/2 5/8 11/16 3/4	12 15 17 20	32.4 1.2756	26.6 1.0472	9.5 0.3740	13.5 0.5315	0.8 0.0315	0.4 0.0157	0.8 0.0315	5 0.1969	4 0.1575	5 0.1969	M6x1 1/4-28UNF	0.09 0.09 0.08 0.08 0.07 0.07 0.06 0.06
A205-14 205-15 205 205-16	7/8 15/16 1	25	37.4 1.4724	31.6 1.2441	9.5 0.3740	13.5 0.5315	0.8 0.0315	0.4 0.0157	0.8 0.0315	5 0.1969	4 0.1575	5 0.1969	M6x1 1/4-28 UNF	0.07 0.06 0.06 0.06
A206-18 206 206-19 206-20	1-1/8 1-3/16 1-1/4	30	44.1 1.7362	37.9 1.4921	11.9 0.4685	15.9 0.6260	0.8 0.0315	0.4 0.0157	0.8 0.0315	6 0.2362	4 0.1575	7 0.2756	M8x1 5/16-24 UNF	0.10 0.10 0.10 0.09
A207-20 207-21 207-22 207 207-23	1-1/4 1-5/16 1-3/8 1-7/16	35	51.1 2.0118	44.7 1.7598	13.5 0.5315	17.5 0.6890	0.8 0.0315	0.4 0.0157	0.8 0.0315	6.5 0.2559	5 0.1969	7 0.2756	M8x1 5/16-24 UNF	0.20 0.19 0.18 0.18 0.17
A208-24 208-25 208	1-1/2 1-9/16	40	58 2.2835	49.4 1.9449	13.5 0.5315	18.3 0.7205	1.6 0.0630	0.4 0.0157	1.2 0.0472	6.5 0.2559	5 0.1969	7 0.2756	M8x1 5/16-24UNF	0.22 0.21 0.21
A209-26 209-27 209-28 209	1-5/8 1-11/16 1-3/4	45	63.5 2.5000	54.4 2.1417	13.5 0.5315	18.3 0.7205	1.6 0.0630	0.4 0.0157	1.2 0.0472	6.5 0.2559	5 0.1969	7 0.2756	M8x1 5/16-24UNF	0.25 0.22 0.22 0.22
A210-30 210-31 210	1-7/8 1-15/16	50	67.2 2.6457	59 2.3228	13.5 0.5315	18.3 0.7205	1.6 0.0630	0.4 0.0157	1.2 0.0472	6.5 0.2559	5 0.1969	7 0.2756	M8x1 5/16-24UNF	0.26 0.25 0.24
A211-32 211-34 211 211-35	2 2-1/8 2-3/16	55	74.5 2.9331	65.8 2.5906	15.9 0.6260	20.7 0.8150	1.6 0.0630	0.6 0.0236	1.2 0.0472	8 0.3150	6 0.2362	8.4 0.3307	M10x1.25 3/8-24UNF	0.36 0.33 0.32 0.27
A212-36 212 212-38 212-39	2-1/4 2-3/8 2-7/16	60	82 3.2283	71.7 2.8228	15.9 0.6260	22.3 0.8780	1.6 0.0630	0.6 0.0236	1.6 0.0630	8 0.3150	6 0.2362	8.4 0.3307	M10x1.25 3/8-24UNF	0.44 0.41 0.40 0.38
A213-40 213	2-1/2	65	86 3.3858	79 3.1102	17.5 0.6890	23.5 0.9252	1.6 0.0630	0.6 0.0236	1.6 0.0630	8.5 0.3346	6 0.2362	8.4 0.3307	M10x1.25 3/8-24UNF	0.41 0.39
A214-44 214	2-3/4	70	96.8 3.8110	83.3 3.2795	17.1 0.6732	23.5 0.9252	1.6 0.0630	0.6 0.0236	1.6 0.0630	8.5 0.3346	6 0.2362	8.8 0.3465	M10x1.25 3/8-24UNF	0.40
A215 215-48	3	75	102 4.0157	88 3.4646	17.5 0.6890	23.9 0.9409	1.6 0.0630	0.4 0.0157	1.6 0.0630	8.5 0.3346	6 0.2362	8.8 0.3465	M10x1.25 3/8-24UNF	0.63 0.61
A216		80	110 4.3307	94.6 3.7244	20.6 0.8110	27 1.0630	1.6 0.0630	0.4 0.0157	1.6 0.0630	10.3 0.4055	7 0.2756	10.8 0.4252	M12x1.25 7/16-20 UNF	
A217 217-52	3-1/4	85	119 4.6850	101 3.9764	20 0.7874	27 1.0630	1.6 0.0630	0.4 0.0157	1.6 0.0630	10 0.3937	8 0.3150	10.8 0.4252	M12x1.25 7/16-20 UNF	
A218-56 218	3-1/2	90	120 4.7244	105.5 4.1535	17.5 0.6890	24 0.9449	2.4 0.0945	0.4 0.0157	1.6 0.0630	9.5 0.3740	8 0.3150	10.8 0.4252	M12x1.25 7/16-20 UNF	
A220		100	139.7 5.5000	120.2 4.7323	25.4 1.0000	31.8 1.2519	2.4 0.0945	0.4 0.0157	2 0.0787	13 0.5118	10 0.3937	14.4 0.5669	M16x1.5 5/8-18UNF	

偏心套

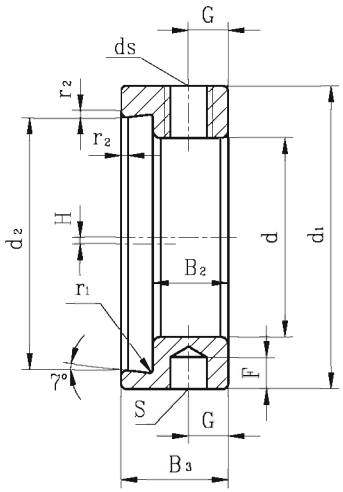

A300

偏心套代号	偏心套内径 d (in.)	偏心套内径 d (mm)	d_1	d_2	B_2	B_3	H	r_1	r_2	G	F	S	d_s	重量 (kg)
			外形尺寸 (mm)/(in.)											
A305-14	7/8	25	42.8 1.6850	33.2 1.3071	11.9 0.4685	15.9 0.6260	0.8 0.0315	0.4 0.0157	0.8 0.0315	6 0.2362	5 0.1969	7 0.2756	M8x1 5/16-24UNF	0.11
305-15	15/16													0.10
305														0.10
305-16	1													0.10
A306-18	1-1/8	30	50 1.9685	42.4 1.6693	13.5 0.5315	17.5 0.6890	0.8 0.0315	0.4 0.0157	0.8 0.0315	6.7 0.2638	5 0.1969	7 0.2756	M8x1 5/16-24UNF	0.14
306														0.13
306-19	1-3/16													0.13
A307-20	1-1/4	35	55 2.1654	46.7 1.8386	13.5 0.5315	17.5 0.6890	0.8 0.0315	0.4 0.0157	0.8 0.0315	6.7 0.2638	5 0.1969	7 0.2756	M8x1 5/16-24UNF	0.19
307-21	1-5/16													0.18
307-22	1-3/8													0.17
307														0.17
307-23	1-7/16													0.16
A308-24	1-1/2	40	63.5 2.5000	52.7 2.0748	15.8 0.6220	20.6 0.8110	1.6 0.0630	0.4 0.0157	1.2 0.0472	8 0.3150	6 0.2362	8.4 0.3307	M10x1.25 3/8-24UNF	0.27
308-25	1-9/16													0.26
308														
A309-26	1-5/8	45	70 2.7559	58 2.2835	15.8 0.6220	20.6 0.8110	1.6 0.0630	0.4 0.0157	1.2 0.0472	8 0.3150	6 0.2362	8.4 0.3307	M10x1.25 3/8-24UNF	0.34
309-27	1-11/16													0.33
309-28	1-3/4													0.32
309														0.31
A310-30	1-7/8	50	76.2 3.0000	64.9 2.5512	17.4 0.6850	22.2 0.8740	1.6 0.0630	0.4 0.0157	1.2 0.0472	8.7 0.3425	6 0.2362	8.4 0.3307	M10x1.25 3/8-24UNF	0.40
310-31	1-15/16													0.39
310														0.38
A311-32	2	55	83 3.2677	71.7 2.8228	17.4 0.6850	22.2 0.8740	1.6 0.0630	0.4 0.0157	1.2 0.0472	9 0.3543	6 0.2362	8.4 0.3307	M10x1.25 3/8-24UNF	0.48
311-34	2-1/8													0.44
311														0.43
311-35	2-3/16													0.43
A312-36	2-1/4	60	89 3.5039	76.2 3.0000	17.5 0.6890	23.9 0.9409	1.6 0.0630	0.4 0.0157	1.6 0.0630	9 0.3543	6 0.2362	8.4 0.3307	M10x1.25 3/8-24UNF	0.54
312														0.51
312-38	2-3/8													0.51
312-39	2-7/16													0.49
A313-40	2-1/2	65	97 3.8189	83.7 3.2953	20.6 0.8110	27 1.0630	1.6 0.0630	0.4 0.0157	1.6 0.0630	11.5 0.4528	8 0.3150	10.5 0.4134	M12x1.25 7/16-20UNF	0.69
313														0.67
A314-44	2-3/4	70	102 4.0157	90.2 3.5512	23.8 0.9370	30.2 1.1890	1.6 0.0630	0.4 0.0157	1.6 0.0630	12 0.4724	8 0.3150	10.5 0.4134	M12x1.25 7/16-20UNF	
314														
A315	3	75	113 4.4488	96.7 3.8071	25.4 1.0000	31.8 1.2520	1.6 0.0630	0.4 0.0157	1.6 0.0630	13 0.5118	10 0.3937	14.4 0.5669	M16x1.5 5/8-18UNF	
315-48														
A316		80	119 4.6850	102.5 4.0354	25.4 1.0000	31.8 1.2520	2.4 0.0945	0.4 0.0157	2 0.0787	13 0.5118	12 0.4724	14.4 0.5669	M16x1.5 5/8-18UNF	
A317-52	3-1/4	85	127 5.0000	108.1 4.2559	25.4 1.0000	31.8 1.2520	2.4 0.0945	0.4 0.0157	2 0.0787	13 0.5118	12 0.4724	14.4 0.5669	M16x1.5 5/8-18UNF	
317														
A318-56	3-1/2	90	133 5.2362	114.6 4.5118	28.6 1.1260	36.5 1.4370	2.4 0.0945	0.4 0.0157	2 0.0787	14.5 0.5709	12 0.4724	18.4 0.7244	M20x1.5 3/4-16UNF	
318														
A319	3-3/4	95	140 5.5118	121.1 4.7677	28.6 1.1260	36.5 1.4370	2.4 0.0945	0.4 0.0157	2 0.0787	14.5 0.5709	12 0.4724	18.4 0.7244	M20x1.5 3/4-16UNF	
319-60														
A320	4	100	146 5.7480	129.1 5.0827	28.6 1.1260	36.5 1.4370	2.4 0.0945	0.4 0.0157	2.5 0.0984	14.5 0.5709	12 0.4724	18.4 0.7244	M20x1.5 3/4-16UNF	
320-64														

紧定套

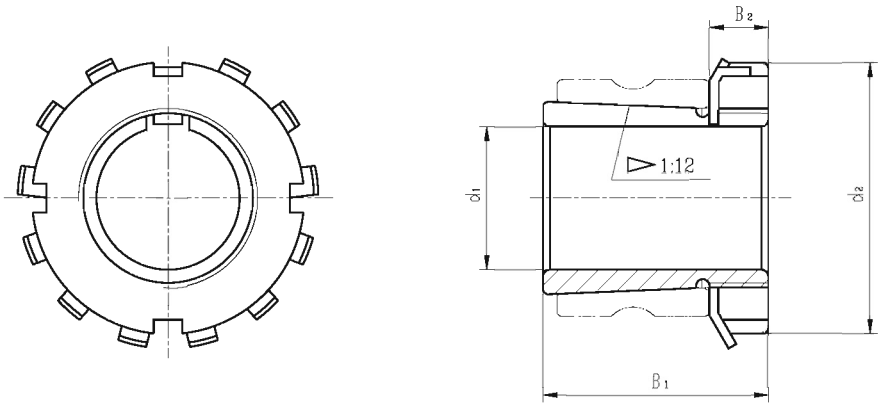

H2300

紧定套代号	衬套内径 d1 (in.)	衬套内径 d1 (mm)	外形尺寸 (mm) B1	外形尺寸 (mm) d2	外形尺寸 (mm) B2	衬套代号	螺母代号	垫圈代号	轴承代号
HE2305 H2305	3/4	20	35	38	8	AE2305 A2305	KM05	MB05	UK205 UK305
HS2306 HA2306 H2306 HE2306	7/8 15/16 1	25	38	45	8	AS2306 AA2306 A2306 AE2306	KM06	MB06	UK206 UK306
HS2307 H2307 HA2307	1-1/8 1-3/16	30	43	52	9	AS2307 A2307 AA2307	KM07	MB07	UK207 UK307
HE2308 HS2308 H2308	1-1/4 1-3/8	35	46	58	10	AE2308 AS2308 A2308	KM08	MB08	UK208 UK308
HA2309 HE2309 H2309	1-7/16 1-1/2	40	50	65	11	AA2309 AE2309 A2309	KM09	MB09	UK209 UK309
HS2310 HA2310 HE2310 H2310	1-5/8 1-11/16 1-3/4	45	55	70	12	AS2310 AA2310 AE2310 A2310	KM10	MB10	UK210 UK310
HS2311 HA2311 H2311 HE2311	1-7/8 1-15/16 2	50	59	75	12	AS2311 AA2311 A2311 AE2311	KM11	MB11	UK211 UK311
HS2312 H2312	2-1/8	55	62	80	13	AS2312 A2312	KM12	MB12	UK212 UK312
HA2313 HE2313 H2313 HS2313	2-3/16 2-1/4 2-3/8	60	65	85	14	AA2313 AE2313 A2313 AS2313	KM13	MB13	UK213 UK313
HA2315 HE2315 H2315	2-7/16 2-1/2	65	73	98	15	AA2315 AE2315 A2315	KM15	MB15	UK215 UK315
HA2316 HE2316 H2316	2-11/16 2-3/4	70	78	105	17	AA2316 AE2316 A2316	KM16	MB16	UK216 UK316
HA2317 H2317 HE2317	2-15/16 3	75	82	110	18	AA2317 A2317 AE2317	KM17	MB17	UK217 UK317
H2318		80	86	120	18	A2318	KM18	MB18	UK218 UK318
HE2319 H2319	3-1/4	85	90	125	19	AE2319 A2319	KM19	MB19	UK319
HE2320 H2320	3-1/2	90	97	130	20	AE2320 A2320	KM20	MB20	UK320
H2322		100	105	145	21	A2322	KM22	MB22	UK322
H2324		110	112	155	22	A2324	KM24	MB24	UK324
H2326		115	121	165	23	A2326	KM26	MB26	UK326
H2328		125	131	180	24	A2328	KM28	MB28	UK328

国际单位制(SI)与英制单位制换算表

量	换算关系
质量	1 lb = 0.4536kg 1 kg = 2.205lb
力	1 1bf = 4.448N 1 N = 0.2248lbf
扭矩	1 lbf.ft = 1.3558N.m 1 lbf.in = 0.1130N.m 1 N.m = 0.7376lbf.ft 1 N.m = 8.8850lbf.in

公制→英制长度换算表

mm	0	10	20	30	40	50	60	70	80	90
0	inches	0.39370	0.78740	1.18110	1.57480	1.96850	2.36220	2.75591	3.14961	3.54331
1	0.03937	0.43307	0.82677	1.22047	1.61417	2.00787	2.40157	2.79528	3.18898	3.58268
2	0.07874	0.47244	0.86614	1.25984	1.65354	2.04724	2.44094	2.83465	3.22835	3.62205
3	0.11811	0.51181	0.90551	1.29921	1.69291	2.08661	2.48031	2.87402	3.26772	3.66142
4	0.15748	0.55118	0.94488	1.33858	1.73228	2.12598	2.51969	2.91339	3.30709	3.70079
5	0.19685	0.59055	0.98425	1.37795	1.77165	2.16535	2.55906	2.95276	3.34646	3.74016
6	0.23622	0.62992	1.02362	1.41732	1.81102	2.20472	2.59843	2.99213	3.38583	3.77953
7	0.27559	0.66929	1.06299	1.45669	1.85039	2.24409	2.63780	3.03150	3.42520	3.81890
8	0.31496	0.70866	1.10236	1.49606	1.88976	2.28346	2.67717	3.07087	3.46457	3.85827
9	0.35433	0.74803	1.14173	1.53543	1.92913	2.32283	2.71653	3.11024	3.50394	3.89764

mm	0	100	200	300
0	inches	3.93701	7.87402	11.8110
5	0.19685	4.13386	8.07087	12.0079
10	0.39370	4.33071	8.26772	12.2047
15	0.59055	4.52756	8.46457	12.4016
20	0.78740	4.72441	8.66142	12.5984
25	0.98425	4.92126	8.85827	12.7953
30	1.18110	5.11811	9.05512	12.9921
35	1.37795	8.31496	9.25197	13.1890
40	1.57480	5.51181	9.44882	13.3858
45	1.77165	5.70866	9.64567	13.5827
50	1.96850	5.90551	9.84252	13.7795
55	2.16535	6.10236	10.0394	13.9764
60	2.36220	6.29921	10.2362	14.1732
65	2.55906	6.49606	10.4331	14.3701
70	2.75591	6.69291	10.6299	14.5669
75	2.95276	6.88976	10.8268	14.7638
80	3.14961	7.09661	11.0236	14.9606
85	3.34646	7.28346	11.2205	15.1575
90	3.54331	7.48031	11.4173	15.3543
95	3.74016	7.67716	11.6142	15.5512

mm	inches	mm	inches	mm	inches
0.001	0.000039	0.01	0.00039	0.1	0.00394
0.002	0.000079	0.02	0.00079	0.2	0.00787
0.003	0.000118	0.03	0.00118	0.3	0.01181
0.004	0.000157	0.04	0.00157	0.4	0.01575
0.005	0.000197	0.05	0.00197	0.5	0.01969
0.006	0.000236	0.06	0.00236	0.6	0.02362
0.007	0.000276	0.07	0.00276	0.7	0.02756
0.008	0.000315	0.08	0.00315	0.8	0.03150
0.009	0.000354	0.09	0.00354	0.9	0.03543

英制→公制长度换算表

1" = 25.4mm

inch		0	1	2	3	4	5	6	7	8	9	10
分数	小数	mm										
0	0.000000	0.000	25.400	50.800	76.200	101.600	127.000	152.400	177.800	203.200	228.600	254.000
1/64	0.015625	0.397	25.797	51.197	76.597	101.997	127.397	152.797	178.197	203.597	228.997	254.397
1/32	0.031250	0.794	26.194	51.594	76.994	102.394	127.794	153.194	178.594	203.994	229.394	254.794
3/64	0.046875	1.191	26.591	51.991	77.391	102.791	128.191	153.591	178.991	204.391	229.791	255.191
1/16	0.062500	1.588	26.988	52.388	77.788	103.188	128.588	153.988	179.388	204.788	230.188	255.588
5/64	0.078125	1.984	27.384	52.784	78.184	103.584	128.984	154.384	139.784	205.184	230.584	255.984
3/32	0.093750	2.381	27.781	53.181	78.581	103.981	129.381	154.781	180.181	205.581	230.981	256.381
7/64	0.109375	2.778	28.178	53.578	78.978	104.378	129.778	155.178	180.578	205.978	231.378	256.778
1/8	0.125000	3.175	28.575	53.975	79.375	104.775	130.175	155.575	180.975	206.375	231.775	257.175
9/64	0.140625	3.572	28.972	54.372	79.772	105.172	130.572	155.972	181.372	206.772	232.172	257.572
5/32	0.156250	3.969	29.369	54.769	80.169	105.569	130.969	156.369	181.769	207.169	232.569	257.969
11/64	0.171875	4.366	29.766	55.166	80.566	105.966	131.366	156.766	182.166	207.566	232.966	258.366
3/16	0.187500	4.762	30.163	55.563	80.963	106.363	131.763	157.163	182.563	207.963	233.363	258.763
13/64	0.203125	5.159	30.559	55.559	81.359	106.759	132.159	157.559	182.959	208.359	233.759	259.159
7/32	0.218750	5.556	30.956	56.356	81.756	107.156	132.556	157.956	183.356	208.756	234.156	259.556
15/64	0.234375	5.953	31.353	56.753	82.153	107.553	132.953	158.353	183.753	209.153	234.553	259.953
1/4	0.250000	6.350	31.750	57.150	82.550	107.950	133.350	158.750	184.150	209.550	234.950	260.350
17/64	0.265625	6.747	32.147	57.547	82.947	108.347	133.747	159.147	184.547	209.947	235.347	260.747
9/32	0.281250	7.144	32.544	57.944	83.344	108.744	134.144	159.544	184.944	210.344	235.744	261.144
19/64	0.296875	7.541	32.941	58.341	83.741	109.141	134.541	159.941	185.341	210.741	236.141	261.541
5/16	0.312500	7.938	33.338	58.738	84.138	109.538	134.938	160.338	185.738	211.138	236.538	261.938
21/64	0.328125	8.334	33.734	59.134	84.534	109.934	135.334	160.734	186.134	211.534	236.934	262.334
11/32	0.343750	8.731	34.131	59.531	84.931	110.331	135.731	161.131	186.531	211.931	237.331	262.731
23/64	0.359375	9.128	34.528	59.928	85.328	110.728	136.128	161.528	186.928	212.328	237.728	263.128
3/8	0.375000	9.525	34.925	60.325	85.725	111.125	136.525	161.925	187.325	212.725	238.125	263.525
25/64	0.390625	9.922	35.322	60.722	86.122	111.522	136.922	162.322	187.722	213.122	238.522	263.922
13/32	0.406250	10.319	35.719	61.119	86.519	111.919	137.319	162.719	188.119	213.519	238.919	264.319
27/64	0.421875	10.716	36.116	61.516	86.916	112.316	137.716	163.116	188.516	213.916	239.316	264.716
7/16	0.437500	11.113	36.513	61.913	87.313	112.713	138.113	163.513	188.913	214.313	239.713	265.113
29/64	0.453125	11.509	36.909	62.309	87.709	113.109	138.509	163.909	189.309	214.709	240.109	265.509
15/32	0.468750	11.906	37.306	62.706	88.106	113.506	138.906	164.306	189.706	215.106	240.506	265.906
31/64	0.484375	12.303	37.703	63.103	88.503	113.903	139.303	164.703	190.103	215.503	240.903	266.303
1/2	0.500000	12.700	38.100	63.500	88.900	114.300	139.700	165.100	190.500	215.900	241.300	266.700
33/64	0.515625	13.097	38.497	63.897	89.297	114.697	140.097	165.497	190.897	216.297	241.697	267.097
17/32	0.531250	13.494	38.894	64.294	89.694	115.094	140.494	165.894	191.294	216.694	242.094	267.494
35/64	0.546875	13.891	39.291	64.691	90.091	115.491	140.891	166.291	191.691	217.091	242.491	267.891
9/16	0.562500	14.288	39.688	65.088	90.488	115.888	141.288	166.688	192.088	217.488	242.888	268.288
37/64	0.578125	14.684	40.084	65.484	90.884	116.284	141.684	167.084	192.484	217.884	243.284	268.684
19/32	0.593750	15.081	40.481	65.881	91.281	116.681	142.081	167.481	192.881	218.281	243.681	269.081
39/64	0.609375	15.478	40.878	66.278	91.678	117.078	142.478	167.878	193.278	218.678	244.078	269.478
5/8	0.625000	15.875	41.275	66.675	92.075	117.475	142.875	168.275	193.675	219.075	244.475	269.875
41/64	0.640625	16.272	41.672	67.072	92.472	117.872	143.272	168.672	194.072	219.472	244.872	270.272
21/32	0.656250	16.669	42.069	67.469	92.869	118.269	143.669	169.069	194.469	219.869	245.269	270.669
43/64	0.671875	17.066	42.466	67.866	93.266	118.666	144.066	169.466	194.866	220.266	245.666	271.066
11/16	0.687500	17.463	42.863	68.263	93.663	119.063	144.463	169.863	195.263	220.663	246.063	271.463
45/64	0.703125	17.859	43.259	68.659	94.059	119.459	144.859	170.259	195.659	221.059	246.459	271.859
23/32	0.718750	18.256	43.656	69.056	94.456	119.856	145.256	170.656	196.056	221.456	246.856	272.256
47/64	0.734375	18.653	44.053	69.453	94.853	120.253	145.653	171.053	196.453	221.853	247.253	272.653
3/4	0.750000	19.050	44.450	69.850	95.250	120.650	146.050	171.450	196.850	222.250	247.650	273.050
49/64	0.765625	19.447	44.847	70.247	95.647	121.047	146.447	171.847	197.247	222.647	248.047	273.447
25/32	0.781250	19.844	45.244	70.644	96.044	121.444	146.844	172.244	197.644	223.044	248.444	273.844
51/64	0.796875	20.241	45.641	71.041	96.441	121.841	147.241	172.641	198.041	223.441	248.841	274.241
13/16	0.812500	20.638	46.038	71.438	96.838	122.238	147.638	173.038	198.438	223.838	249.238	274.638
53/64	0.828125	21.034	46.434	71.834	97.234	122.634	148.034	173.434	198.834	224.234	249.634	275.034
27/32	0.843750	21.431	46.831	72.231	97.631	123.031	148.431	173.831	199.231	224.631	250.031	275.431
55/64	0.859375	21.828	47.228	72.628	98.028	123.428	148.828	174.228	199.628	225.028	250.428	275.828
7/8	0.875000	22.225	47.625	73.025	98.425	123.825	149.225	174.625	200.025	225.425	250.825	276.225
57/64	0.890625	22.622	48.022	73.422	98.822	124.222	149.622	175.022	200.422	225.822	251.222	276.622
29/32	0.906250	23.019	48.419	73.819	99.219	124.619	150.019	175.419	200.819	226.219	251.619	277.019
59/64	0.921875	23.416	48.816	74.216	99.616	125.016	150.416	175.816	201.216	226.616	252.016	277.416
15/16	0.937500	23.813	49.213	74.613	100.013	125.413	150.813	176.213	201.613	227.013	252.413	277.813
61/64	0.953125	24.209	49.609	75.009	100.409	125.809	151.209	176.609	202.009	227.409	252.809	278.209
31/32	0.968750	24.606	50.006	75.406	100.806	126.206	151.606	177.006	202.406	227.806	253.206	278.606
63/64	0.984375	25.003	50.403	75.803	101.203	126.603	152.003	177.403	202.803	228.203	253.603	279.003

°C↔°F温度换算表

$C = \frac{5}{9}(F-32)$

$F = 32+\frac{9}{5}C$

°C		°F	°C		°F	°C		°F	°C		°F
- 73.3	- 100	- 148.0	0.0	32	89.6	21.7	71	159.8	43.3	110	230
- 62.2	- 80	- 112.0	0.6	33	91.4	22.2	72	161.6	46.1	115	239
- 51.1	- 60	- 76.0	1.1	34	93.2	22.8	73	163.4	48.9	120	248
- 40.0	- 40	- 40.0	1.7	35	95.0	23.3	74	165.2	51.7	125	257
- 34.4	- 30	- 22.0	2.2	36	96.8	23.9	75	167.0	54.4	130	266
- 28.9	- 20	-4.0	2.8	37	98.6	24.4	76	168.8	57.2	135	275
- 23.3	- 10	14.0	3.3	38	100.4	25.0	77	170.6	60.0	140	284
- 17.8	0	32.0	3.9	39	102.2	25.6	78	172.4	65.6	150	302
- 17.2	1	33.8	4.4	40	104.0	26.1	79	174.2	71.1	160	320
- 16.7	2	35.6	5.0	41	105.8	26.7	80	176.0	76.7	170	338
- 16.1	3	37.4	5.6	42	107.6	27.2	81	177.8	82.2	180	356
- 15.6	4	39.2	6.1	43	109.4	27.8	82	179.6	87.8	190	374
- 15.0	5	41.0	6.7	44	111.2	28.3	83	181.4	93.3	200	392
- 14.4	6	42.8	7.2	45	113.0	28.9	84	183.2	98.9	210	410
- 13.9	7	44.6	7.8	46	114.8	29.4	85	185.0	104.4	220	428
- 13.3	8	46.4	8.3	47	116.6	30.0	86	186.8	110.0	230	446
- 12.8	9	48.2	8.9	48	118.4	30.6	87	188.6	115.6	240	464
- 12.2	10	50.0	9.4	49	120.2	31.1	88	190.4	121.1	250	482
- 11.7	11	51.8	10.0	50	122.0	31.7	89	192.2	148.9	300	572
- 11.1	12	53.6	10.6	51	123.8	32.2	90	194.0	176.7	350	662
- 10.6	13	55.4	11.1	52	125.6	32.8	91	195.8	204	400	752
- 10.0	14	57.2	11.7	53	127.4	33.3	92	197.6	232	450	842
- 9.4	15	59.0	12.2	54	129.2	33.9	93	199.4	260	500	932
- 8.9	16	60.8	12.8	55	131.0	34.4	94	201.2	288	550	1022
- 8.3	17	62.6	13.3	56	132.8	35.0	95	203.0	316	600	1112
- 7.8	18	64.4	13.9	57	134.6	35.6	96	204.8	343	650	1202
- 7.2	19	66.2	14.4	58	136.4	36.1	97	206.6	371	700	1292
- 6.7	20	68.0	15.0	59	138.2	36.7	98	208.4	399	750	1382
- 6.1	21	69.8	15.6	60	140.0	37.2	99	210.2	427	800	1472
- 5.6	22	71.6	16.1	61	141.8	37.8	100	212.0	454	850	1562
- 5.0	23	73.4	16.7	62	143.6	38.3	101	213.8	482	900	1652
- 4.4	24	75.2	17.2	63	145.4	38.9	102	215.6	510	950	1742
- 3.9	25	77.0	17.8	64	147.2	39.4	103	217.4	538	1 000	1832
- 3.3	26	78.8	18.3	65	149.0	40.0	104	219.2	593	1 100	2012
- 2.8	27	80.6	18.9	66	150.8	40.6	105	221.0	649	1 200	2192
- 2.2	28	82.4	19.4	67	152.6	41.1	106	222.8	704	1 300	2372
- 1.7	29	84.2	20.0	68	154.4	41.7	107	224.6	760	1 400	2552
- 1.1	30	86.0	20.6	69	156.2	42.2	108	226.4	816	1 500	2732
- 0.6	31	87.8	21.1	70	158.0	42.8	109	228.2	871	1 600	2912

使用方法：例如要将摄氏38°C转为华氏，先在°F左边一栏找到38，然后对应右边一行的数字就是要转换的华氏100.4°C。如要将华氏38°F转为摄氏，先在°C右边一栏找到38，然后对应左边一行的数字就是要转换的摄氏3.3°C。

Kgf↔N换算表

1 kgf = 9.80665 N
1 N = 0.101972 kgf

kgf		N	kgf		N	kgf		N
0.1020	1	9.8066	3.4670	34	333.43	6.8321	67	657.04
0.2039	2	19.613	3.5690	35	343.23	6.9341	68	666.85
0.3059	3	29.420	3.6710	36	353.04	7.0361	69	676.66
0.4079	4	39.227	3.7730	37	362.85	7.1380	70	686.46
0.5099	5	49.033	3.8749	38	372.65	7.2400	71	696.27
0.6118	6	58.840	3.9769	39	382.46	7.3420	72	706.08
0.7138	7	68.646	4.0789	40	392.27	7.4440	73	715.88
0.8158	8	78.453	4.1808	41	402.07	7.5459	74	725.69
0.9177	9	88.260	4.2828	42	411.88	7.6479	75	735.50
1.0197	10	98.066	4.3848	43	421.68	7.7499	76	745.30
1.1217	11	107.87	4.4868	44	431.49	7.8518	77	755.11
1.2237	12	117.68	4.5887	45	441.30	7.9538	78	764.92
1.3256	13	127.49	4.6907	46	451.10	8.0558	79	774.72
1.4276	14	137.29	4.7927	47	460.91	8.1578	80	784.53
1.5296	15	147.10	4.8946	48	470.72	8.2597	81	794.34
1.6316	16	156.91	4.9966	49	480.52	9.3617	82	804.14
1.7335	17	166.71	5.0986	50	490.33	8.4637	83	813.95
1.8355	18	176.52	5.2006	51	500.14	8.5656	84	823.76
1.9375	19	186.33	5.3025	52	509.94	8.6676	85	833.56
2.0394	20	196.13	5.4045	53	519.75	8.7696	86	843.37
2.1414	21	205.94	5.5065	54	529.56	8.8716	87	853.18
2.2434	22	215.75	5.6085	55	539.36	8.9735	88	862.98
2.3454	23	225.55	5.7104	56	549.17	9.0755	89	872.79
2.4473	24	235.36	5.8124	57	558.98	9.1775	90	882.60
2.5493	25	245.17	5.9144	58	568.78	9.2794	91	892.40
2.6513	26	254.97	6.0163	59	578.59	9.3814	92	902.21
2.7532	27	264.78	6.1183	60	588.40	9.4834	93	912.02
2.8552	28	274.59	6.2203	61	598.20	9.5854	94	921.82
2.9572	29	284.39	6.3223	62	608.01	9.6873	95	931.63
3.0592	30	294.20	6.4242	63	617.82	9.7893	96	941.44
3.1611	31	304.01	6.5262	64	627.62	9.8913	97	951.24
3.2631	32	313.81	6.6282	65	637.43	9.9932	98	961.05
3.3651	33	323.62	6.7302	66	647.24	10.0952	99	970.86

使用方法：例如要将10kgf(公斤力)转为(牛顿)N，先在表中找到kgf与N中间一栏10，然后对应表中N一栏的那一行的数字就是要转换的数值98.066N。如要转换10N(牛顿)为(公斤力)kgf，用同样的方法，10N(牛顿)就是1.0197kgf(公斤力)。

Kg↔lb换算表

1 kg ＝2.2046226 lb
1 lb ＝0.45359237 kg

kg		lb	kg		lb	kg		lb
0.454	1	2.205	15.422	34	74.957	30.391	67	147.71
0.907	2	4.409	15.876	35	77.162	30.844	68	149.91
1.361	3	6.614	16.329	36	79.366	31.298	69	152.12
1.814	4	8.818	16.783	37	81.571	31.751	70	154.32
2.268	5	11.203	17.237	38	83.776	32.205	71	156.53
2.722	6	13.228	17.690	39	85.980	32.659	72	158.73
3.175	7	15.432	18.144	40	88.185	33.112	73	160.94
3.629	8	17.637	18.597	41	90.390	33.566	74	163.14
4.082	9	19.842	19.051	42	92.594	34.019	75	165.35
4.536	10	22.046	19.504	43	94.799	34.473	76	167.55
4.990	11	24.251	19.958	44	97.003	34.927	77	169.76
5.443	12	26.455	20.412	45	99.208	35.380	78	171.96
5.897	13	28.660	20.865	46	101.41	35.834	79	174.17
6.350	14	30.865	21.319	47	103.62	36.287	80	176.37
6.804	15	33.069	31.772	48	105.82	36.741	81	178.57
7.257	16	35.274	22.226	49	108.03	37.195	82	180.78
7.711	17	37.479	22.680	50	110.23	37.648	83	182.98
8.165	18	39.683	23.133	51	112.44	38.102	84	185.19
8.618	19	41.888	23.587	52	114.64	38.555	85	187.39
9.072	20	44.092	24.040	53	116.84	39.009	86	189.60
9.525	21	46.297	24.494	54	119.05	39.463	87	191.80
9.979	22	48.502	24.948	55	121.25	39.916	88	194.01
10.433	23	50.706	25.401	56	123.46	40.370	89	196.21
10.886	24	52.911	25.855	57	125.66	40.823	90	198.42
11.340	25	55.116	26.308	58	127.87	41.277	91	200.62
11.793	26	57.320	26.762	59	130.07	41.730	92	202.83
12.247	27	59.525	27.216	60	132.28	42.184	93	205.03
12.701	28	61.729	27.669	61	134.48	42.638	94	207.23
13.154	29	63.934	28.123	62	136.69	43.091	95	209.44
13.608	30	66.139	28.576	63	138.89	43.545	96	211.64
14.061	31	68.343	29.030	64	141.10	43.998	97	213.85
14.515	32	70.548	29.484	65	143.30	44.452	98	216.05
14.969	33	72.753	29.937	66	145.51	44.906	99	218.26

使用方法：例如要将10kg(公斤)转为1b(磅)，先在1b左边一栏找到10，然后对应右边一行的数字就是要转换的数值22.0461b(磅)。
如要将101b(磅)转为kg(公斤)，先在kg右边一栏找到10，然后对应左边一行的数字就是要转换的数值4.536kg(公斤)。

带座外球面球轴承型号对照表

							
		TR	UC	NA	UK	SA	SB
		GB	UC	UEL	UK	UE	UB
		NTN	UC..D1	UEL..D1W3	UK..D1	AEL..W3	AS
		FYH	UC	NA	UK	SA	SB
		NSK	UC	EW	UK	EN	UB
		ASAHI	UC	UG..+ER	UK	KH..+ER	B
		INA	G(N)YE..KRRB	G(N)E..KRRB		RAE..NPPB	AY..NPPB
		SKF	YAR..2F	YEL..2F		YET	
		RHP	10..G	10..DECG	10..KG	12..EC	12
		PEER	UC	HC		FH	FHS
	P2	TR	UCP2	NAP2	UKP2+H	SAP2	SBP2
	P2	GB	UCP2	UELP2	UKP2+H		
	P2..D1	NTN	UCP2..D1	UELP2..D1W3	UKP2..D1;H		
	P2	FYH	UCP2	NAP2	UKP2		
	P2	NSK	UCP2	EWP2	UKP2+H		UBP2..JG00
	P2	ASAHI	UCP2		UKP2+H		BP2
	ASE	INA	RASEY	RASE		PASE	PASEY
	SY	SKF	SY..TF	SY..WF		SY..FM	
	NP	RHP	NP	NP..DEC	NP10..K	NP..EC	NP..A
	P2	PEER	UCP2	HCP2	UKP2+H	FHP2	FHSP2
	PX	TR	UCPX				
	PX..D1	NTN	UCPX..D1				
	PX	FYH	UCPX				
	PX	ASAHI	UCPX				
	MP	RHP	MP				
	PX	PEER	UCPX				
	P3	TR	UCP3	NAP3	UKP3+H		
	P3	GB	UCP3	UELP3	UKP3+H		
	P3..D1	NTN	UCP3..D1	UELP3..D1W3	UKP3..D1;H		
	P3	FYH	UCP3		UKP3		
	P3	NSK	UCP3	EWP3	UKP3+H		
	P3	ASAHI	UCP3		UKP3+H		
	SAO	INA	RSAOY	RSAO			
	PK2	TR	UCPK2	NAPK2			
	PL2..D1	NTN	UCPL2..D1	UELPL2..D1W3			
	SL	FYH	SL2				
	PK2	NSK	UCPK2				
	LP2	ASAHI	UCLP2				
	SL	RHP	SL	SL..DEC			
	LP2	PEER	UCLP2	HCLP2			

带座外球面球轴承型号对照表

							
	LP2	TR				SALP2	SBLP2
	LP2	FYH				ALP2	BLP2
	LP2	NSK				ENLP2	UBLP2
	LLP2	ASAHI					BLLP2
	PWC2	PEER				FHPWC2	FHSPWC2
	PH2	TR	UCPH2				
	PH2	GB	UCPH2				
	HP2..D1	NTN	UCHP2..D1				
	PH2	FYH	UCPH2				
	PH2	NSK	UCPH2				
	PH2	ASAHI	UCPH2				
	PA2	TR	UCPA2				
	PA2	GB	UCPA2				
	UP2..D1	NTN	UCUP2..D1				
	PA2	FYH	UCPA2				
	PA2	NSK	UCPA2				
	PA2	ASAHI	UCPA2				
	PA2	PEER	UCPA2				
	PA2..A	TR	UCPA2..A				
	SHE	INA	RSHEY				
	SYF	SKF	SYF..TF				
	SNP	RHP	SNP				
	PAS2	PEER	UCPAS2				
	PP2	TR				SAPP2	SBPP2
	PP2	GB				UEPP2	UBPP2
	PP2	NTN				AELPP2..W3	ASPP2
	PP2..F	FYH				SAPP2..F	SBPP2..F
	PP2	NSK				ENPP2	UBPP2
	PP2	ASAHI					BPP2
	GEH..BT	INA				PB	PBY
	P	SKF				P..FM	
	LPB	RHP				LPB..EC	LPB..A
	PP..Z-IL					FHPPZ..IL	FHSPPZ..IL
	F2	TR	UCF2	NAF2	UKF2+H	SAF2..G	SBF2
	F2..D1	NTN	UCF2..D1	UELF2..D1W3	UKF2..D1;H		
	F2	FYH	UCF2		UKF2		
	F2	NSK	UCF2	EWF2	UKF2+H		UBF2..JG00
	F2	ASAHI	UCF2		UKF2+H		BF2
	F2	PEER	UCF2			FHF2	FHSF2
	FX	TR	UCFX				
	FX..D1	NTN	UCFX..D1				
	FX	FYH	UCFX				
	FX	ASAHI	UCFX				
	MSF	RHP	MSF				
	F2	PEER	UCFX				

带座外球面球轴承型号对照表

							
	F3	TR	UCF3	NAF3	UKF3+H		
	FU3	GB	UCFU3	UELFU3	UKFU3+H		
	F3..D1	NTN	UCF3..D1	UELF3..D1W3	UKF3..D1;H		
	F3	FYH	UCF3		UKF3		
	F3	NSK	UCF3	EWF3	UKF3+H		
	F3	ASAHI	UCF3		UKF3+H		
	CJO	INA	RCJOY	RCJO			
	FU2	TR	(UCFU2)	NAFU2	(UKFU2+H)	(SAFU2)	(SBFU2)
	FU2	GB	UCFU2	UELFU2	UKFU2+H		
	FU2..D1	NTN		UELFU2..D1W3			
	NF2	FYH		NANF2			
	CJ	INA	RCJY	RCJ		PCJ	PCJY
	FY	SKF	FY..TF	FY..WM		FY..FM	
	SF	RHP	SF	SF..DEC	MSF..K	SF..EC	SF..A
	FS2	PEER		HCFS2			
	FS3	TR	UCFS3	NAFS3	UKFS3+H		
	FS3..D1	NTN	UCFS3..D1	UELFS3..D1W3	UKFS3..D1;H		
	FS3	FYH	UCFS3				
	FS3	NSK	UCFS3		UKFS3+H		
	FS3	ASAHI	UCFS3				
	FL2	TR	UCFL2	NAFL2	UKFL2+H	SAFL2	SBFL2
	FL2..D1	NTN	UCFL2..D1	UELFLU2..D1W3	UKFL2..D1;H		
	FL2	FYH	UCFL2		UKFL2		
	FL2	NSK	UCFL2	EWFL2	UKFL2+H		UBFL2..JG00
	FL2	ASAHI	UCFL2				BFL2
	FT2	PEER	UCFT2			FHFT2	FHSFT2
	FLX	TR	UCFLX				
	FLX..D1	NTN	UCFLX..D1				
	FLX	FYH	UCFLX				
	FLX	ASAHI	UCFLX				
	MSFT	RHP	MSFT				
	FTX	PEER	UCFTX				
	FL3	TR	UCFL3	NAFL3	UKFL3+H		
	FLU3	GB	UCFLU3	UELFLU3	UKFLU3+H		
	FL3..D1	NTN	UCFL3..D1	UELFL3..D1W3	UKFL3..D1;H		
	FL3	FYH	UCFL3		UKFL3		
	FL3	NSK	UCFL3	EWFL3	UKFL3+H		
	FL3	ASAHI	UCFL3				

带座外球面球轴承型号对照表

							
	FLU2	TR	(UCFLU2)	NAFLU2	(UKFLU2+H)	(SAFLU2)	(SBFLU2)
	FLU2	GB	UCFLU2	UELFLU2	UKFLU2+H		
	FLU2..D1	NTN		UELFLU2..D1W3			
	NFL2	FYH		NANFL2			
	CJT	INA	RCJTY	RCJT		PCJT	PCJTY
	FYTB	SKF	FYTB..TF	FYTB..WF		FYTB..FM	
	SFT	RHP	SFT	SFT..DEC	MSFT..K	SFT..EC	SFT..A
	FTS2	PEER		HCFTS2			
	LF2	TR				SALF2	SBLF2
	LF2	FYH				ALF2	BLF2
	LF2..BJ	NSK				ENLF2..BJ	UBLF2..BJ
	LF2	PEER				FHLF2	FHSLF2
	LFTC	TR				SALFTC2	SBLFTC2
	LCTE..K	ASAHI					BLCTE2..K
	LCTE	INA				FLCTE	FLCTEY
	LFTC	RHP				LFTC..EC	LFTC..A
	FD2	TR				SAFD2	SBFD2
	FD2	NTN				AELFD2..W3	ASFD2
	FD2	PEER				FHFD2	FHSFD2
		-					
	PFTD2	TR				SAPFTD2	SBPFTD2
	FX2	PEER				FHFX2	FHSFX2
		-					
		-					
	FCT2	TR				SAFCT2	SBFCT2
	F3X2	PEER				FHF3X2	FHSF3X2
		-					
		-					
	PFL2	TR				SAPFL2	SBPFL2
	PFL2	GB				UEPFL2	UBPFL2
	PFL2	NTN				AELPFL2..W3	ASPFL2
	PFL2	FYH				SAPFL2	SBPFL2
	PFL2	NSK				ENPFL2	UBPFL2
	PFL2	ASAHI					BPFL2
	PLAN..MSB	INA				RAT	RATY
	PFT	SKF				PFT..FM	
	SLFL	RHP				SLFL..EC	SLFL..A
	PFL..R	PEER				FHPFLR2	FHSPFLR2
	FC2	TR	UCFC2	NAFC2	UKFC2+H		
	FC2	GB	UCFC2	UELFC2	UKFC2+H		
	FC2..D1	NTN	UCFC2..D1	UELFC2..D1W3	UKFC2..D1;H		
	FC2	FYH	UCFC2	NAFC2	UKFC2		
	FC2	NSK	UCFC2	EWFC2	UKFC2+H		
	FC2	ASAHI	UCFC2				
	FC2	PEER	UCFC2				

带座外球面球轴承型号对照表

							
	PF2	TR				SAPF2	SBPF2
	PF2	GB				UEPF2	UBPF2
	PF2	NTN				AELPF2..W3	ASPF2
	PF2	FYH					SBPF2
	PF2	NSK				ENPF2	UBPF2
	PF2	ASAHI				KHPF2	BPF2
	FLAN..MSB	INA				RA	RAY
	PF	SKF				PF..FM	PF..RM
	SLFE	RHP				SLFE..EC	SLFE..A
	PF..R	PEER				FHPFR2	FHSPFR2
	PFT2	TR				SAPFT2	SBPFT2
	PFT2	GB				UEPFT2	UBPFT2
	PFT2	ASAHI					BPFT2
	FLAN..MSTR	INA				RATR	RATRY
	PFD	SKF				PFD..FM	
	SLFT	RHP				SLFT..EC	SLFT..A
	PFT..Z	PEER				FHPFTZ2	
	T2	TR	UCT2	NAT2			
	T2..D1	NTN	UCT2..D1	UELT2..D1W3			
	T2	FYH	UCT2	NAT2			
	T2	NSK	UCT2	EWT2			
	T2	ASAHI	UCT2				
	TUE	INA	RTUEY	RTUE			
	ST2	TR	UCST2				
	K2	GB	UCK2				
	ST2	ASAHI	UCST2				
	TU	SKF	TU..TF				
	ST	RHP	ST				
	T2	PEER	UCT2				
	C2	TR	UCC2				
	C2	GB	UCC2				
	C2..D1	NTN	UCC2..D1				
	C2	FYH	UCC2				
	C2	NSK	UCC2				
	C2	ASAHI	UCC2				
	SLC	RHP	SLC				
	C2	PEER	UCC2				
	FB2	TR	UCFB2				
	FB2	GB	UCFB2				
	FH2..D1	NTN	UCFH2..D1				
	FB2	FYH	UCFB2				
	FK2	NSK	UCFK2				
	FK2	ASAHI	UCFK2				
	FB2	PEER	UCFB2				

带座外球面球轴承型号对照表

							
	FA2	TR	UCFA2				
	FA2	GB	UCFA2				
	FA2.,D1	NTN	UCFA2.,D1				
	FA2	FYH	UCFA2				
	FA2	NSK	UCFA2				
	FA2	ASAHI	UCFA2				
	HA2	TR	UCHA2				
	HA2	GB	UCHA2				
	HB2..D1	NTN	UCHB2..D1				
	HA2	FYH	UCHA2				
	EH2	NSK	UCEH2				
	ECH2	ASAHI	UCECH2				
	SCHB	RHP	SCHB				
	HA2	PEER	UCHA2				

沈阳瑞思达轴承有限公司SHENYANG TOTAL BEARING CO.,LTD.
Tel: 024 22945833 22923833 24853899 Fax: 024 88729249
Mobile: 13940483518 15640413155（微信）
Web: https://www.rstbearing.com.cn